საქართველოს სსრ მეცნიერებათა აკადემია
აკად. ს. ჯანაშიას სახ. საქართველოს სახელმწიფო მუზეუმი

ბ. ჯალაბაძე

მემინდვრეობის კულტურა აღმოსავლეთ საქართველოში

(ისტორიულ-ეთნოგრაფიული გამოკვლევა)

თბილისი
გამომცემლობა „მეცნიერება"
1986

63.5(2Г)
ჯ 18

ნაშრომში განხილულია საქართველოს ცალკეული ეთნოგრაფიული რეგიონების შემინდვრეობასთან დაკავშირებული სამეურნეო კულტურები, შრომის იარაღები, შრომის ორგანიზაცია, მოსავლის აღება-დაბინავება, რელიგიური რწმენა-წარმოდგენები და რიტუალები. მდიდარი ეთნოგრაფიული მასალის საფუძველზე დადგენილია მიწის მფლობელობისა და მიწით სარგებლობის თავისებურებანი. მოცემულია ცალკეული კუთხეების მიხედვით მიწის ზომის ერთეულები და მარცვლეულის საწყაოები. განსაზღვრულია ხელით სამუშაო და გამწევი ძალით მოქმედი იარაღების გენეზისი და მოქმედების არეალი.

ნაშრომი დიდ დახმარებას გაუწევს მიწათმოქმედების ისტორიით დაინტერესებულ სპეციალისტებს, ეთნოგრაფებს, ისტორიკოსებს, ეკონომისტებს, ენათმეცნიერებს და სოფლის მეურნეობის მუშაკებს.

ოედაქტორი ისტ. მეცნ. კანდიდატი მ. ჩ ა რ თ ო ლ ა ნ ი

რეცენზენტები: ისტ. მეცნ. დოქტორი შ. ლ ო მ ს ა ძ ე
ისტ. მეცნ. დოქტორი ვ. ი თ ო ნ ი შ ვ ი ლ ი

Ჯ $\frac{0508000000}{М\ 607(06)—86}$ 223—85 © გამომცემლობა „მეცნიერება“, 1986

შესავალი

„დედამიწა, — წერდა კ. მარქსი, — არის უდიდესი ლაბორატორია, არსენალი, რომელიც იძლევა როგორც შრომის საშუალებას, ისე შრომის მასალას, საცხოვრებელ ადგილს, კოლექტივის ბაზისს“[1]. ქართველი ხალხის ეს უდიდესი ლაბორატორია მეტად თავისებურია. იგი კლიმატურ-გეოგრაფიული მრავალფეროვნების წყალობით ადამიანს საშუალებას აძლევს ნაირდარგოვანი მეურნეობა აწარმოოს. ამ პირობამ ხელი შეუწყო ძველი დროიდანვე მიწათმოქმედების განვითარება-დაწინაურებას. მიწათმოქმედება, — წერს ინგლისელი მეცნიერი ჯ. ბერნალი, — იყო ის დიდი რევოლუცია, რომელმაც ადამიანსა და ბუნებას შორის ახალ ურთიერთობას ჩაუყარა საფუძველი[2].

ჯ. ბერნალის აზრით, პირველი მიწისმოქმედნი მდინარის სანაპიროზე უნდა განსახლებულიყვნენ. მდინარეების პირას ცხოვრება კი ბიძგის მიმცემი იყო სარწყავი არხების გამოგონება-განვითარებისა[3].

რუსი გეოგრაფის ლევ მეჩნიკოვის შეხედულებით, ცივილიზაციის კერებს საფუძველი მდინარეთა სანაპიროებზე ჩაეყარა. ამ მოძღვრებას საფუძვლად ედო ის ფაქტიური მასალა, რომელიც დიდი მდინარეების (ევფრატის, ნილოსის, ტიგროსის, განგის, ხუანხეს, ინდას და სხვ.) სანაპიროებზე ძველი ცივილიზაციის კერების აღმოჩენამ განაპირობა.

უკანასკნელი გამოკვლევებით გაირკვა, რომ დიდი მდინარეების სანაპიროებზე ჩასახულ ცივილიზაციებს გარკვეულად წინ უსწრებდა სუბტროპიკული ზონის მთებისა და ზეგანის რაიონების ხელსაყრელ პირობებში მცენარეთა მოშინაურება-გაკეთილშობილების ეტაპი, სადაც საფუძველი უნდა ჩაყროდა პირველ მარტივ მიწათმოქმედების ფორმებს[4].

---

[1] კ. მარქსი, კაპიტალისტური წარმოების წინამორბედი ფორმები, თბ., 1952, გვ. 9.

[2] Дж. Бернал, Наука в истории общества, М., 1956, с. 61.

[3] იქვე, გვ. 63.

[4] Н. И. Вавилов, Проблема происхождения мирового земледелия в свете современных исследований, М., 1932, с. 13; Н. И. Вавилов, Центры происхождения культурных растений, М., 1926, с. 105.

ნ. ვავილოვის შეხედულებით, პირველი სამიწათმოქმედო კერების აღმოცენება და განვითარება ავტონომიური ხასიათისა უნდა ყოფილიყო[5]. ამავე აზრისაა ი. მეშჩანინოვი. უფრო მეტი, იგი საერთოდ უარყოფს აზრს იმის თაობაზე, თითქოს ესა თუ ის კულტურული ფორმა მხოლოდ დიდი მდინარეების აუზში აღმოცენდა[6]. ადამიანის აზროვნების განვითარება, რომელიც ახალ-ახალ საფეხურზე ადიოდა, დამოკიდებული იყო ბუნებისა და ადამიანის ურთიერთობის ფორმების თავისებურებაზე. საწარმოო ძალთა განვითარების ხელშემწყობ პირობებს მაინც ისეთ კერებში ვხედავთ, სადაც გარემო საამისო საშუალებას იძლეოდა. 1932 წელს ნ. ვავილოვმა ახალი მეცნიერული მიღწევების შუქზე დაადგინა მიწათმოქმედების აღმოცენება-განვითარების შვიდი დიდი კერა.

აღნიშნული შვიდი კერიდან ყველაზე ძველი ცენტრები აზიის ქვეყნებზე მოდის, აქედან ყველაზე ადრინდელად მიიჩნია წინა აზია კავკასიითურთ[7]. ამ კერისათვის დამახასიათებელია სხვა ცენტრებთან შედარებით ყველაზე ადრე ცხოველთა გამწევ ძალად გამოყენება და ენდემური ხორბლეულის სიუხვე[8].

სამეცნიერო ლიტერატურაში ცნობილი ხორბლის 17 სახეობიდან, საქართველოს ტერიტორიაზე დამოწმებულია 12, რომელთაგან მახა და ზანდური წარმოადგენენ იშვიათ ენდემებს. მათ მოყვანას გვი-

---

[5] Н. И. Вавилов, Центры происхождения культурных растений, М., с. 137.

[6] И. О. Мещанинов, Доисторическое переселение народов, ВКА, к. 29, 1928, с. 226.

[7] Н. И. Вавилов, Проблема происхождения..., с. 7.

[8] Г. А. Гулиев, Земледельческая культура Азербайджана, автореферат, Баку, 1968, с. 15; В. А. Бдоян, Земледельческая культура в Армении, автореферат, Тб., 1968, с. 125; Б. Аракелян, Гарни, Ер., 1952, с. 25; Ю. Марджанишвили, Основные биоэкологические факторы возделывания пшеницы в степной зоне Восточной Грузии, Тб., 1966, с. 10; В. Менабде, Ботанико-систематические данные в хлебных злаках древней Колхиде, Сообщ. Груз. фил. АН СССР, ч. I, № 9, 1940, с. 683—684; Н. Хоштария, Диха-Гудзуба, Древнее население Колхидской низменности, Вестник АН ГССР, т. V, № 2, 1941, с. 208—210; Н. Киладзе, Многослойный археологический памятник „Сагварджиле", საქართველოს მეცნიერებათა აკადემიის მოამბე, ტ. XIV, № 9, 1953, გვ. 565. В. Менабде, Грузия древная страна пшеничных, 1950, с. 17; В. М. Массон, Первобытное земледелие „Возникновение и развитие земледелия", М., 1967, с. 10; К. Х. Кушнарева, Т. Н. Чубинишвили, Древняя культура Южного Кавказа, Тб., 1970, с. 5—6.

ანდლამდე მისდევდნენ რაჭასა და ლეჩხუმში, ხოლო ცოტა ადრე საქართველოს ზოგიერთ სხვა რეგიონშიც.

ენეოლითის ხანის მიწათმოქმედების კულტურა განსაკუთრებული სახით გამოავლინა ბოლო წლების არქეოლოგიურმა გათხრებმა. ამირანის გორამ (ახალციხის რაიონი)[9], ურბნისი (ქარელის რაიონი)[10], შულავერმა (მარნეულის რაიონი)[11], არუხლომ (ბოლნისის რაიონი)[12] და სხვა არქეოლოგიურმა ძეგლებმა წარმოაჩინეს ენეოლითური ხანის სამეურნეო დასახლების რთული კომპლექსები.

საქართველოს ტერიტორიაზე V—IV ათასეულში ბინადარი, მიწათმოქმედების მიმდევარი მოსახლეობაა, რომელსაც გააჩნია როგორც მარცვლეულის შესანახი ორმოები, ისე ხორბლის სასრესი ქვის იარაღები[13]. ამ პერიოდში ჯერ კიდევ არ ვიცით იყენებდნენ თუ არა პირუტყვს გამწევი ძალის დანიშნულებით. ამ კვალს მხოლოდ მეორე ათასეულის ბოლოს ვნახულობთ, რომლის საბუთს იძლევა საქართველოს ტერიტორიაზე რამდენიმე ადგილას აღმოჩენილი პურეულის ძნების ხალეწი კევრის ნაშთები (ხოვლე, სამთავრო)[14].

ენეოლითის გვიანდელ საფეხურზე და ადრენბრინჯაოს ხანაში, საქართველოს ტერიტორიაზე გუთნური მიწათმოქმედება ვითარდება, რის საფუძველზედაც აქტიურად მიმდინარეობს სახნავი ველების გაფართოება და ტყეების გატეხა. ამას საბოლოო ჯამში ის მოსდევდა,

---

9 ტ. ჩუბინიშვილი, ამირანის გორა, თბ., 1963; მისივე, მტკვრისა და არაქსის ორმდინარეთის უძველესი კულტურა, თბ., 1965.

10 ლ. ღლონტი, ალ. ჯავახიშვილი, ურბნისი, I, თბ., 1962.

11 О. Джапаридзе, А. И. Джавахишвили, Результаты работ Квемо-Картлийской археологической экспедиции (1967), საქ. სახ. მუზეუმის არქ. ექსპ. ანგ., 1969; О. М. Джапаридзе, А. И. Джавахишвили, Итоги полевых работ 1965 года в Квемо-Картли, тезисы докладов, секция археологии, АН СССР, 1966, с. 12—13.

12 Т. М. Чубинишвили, К. Кушнарева, Новые материалы по энеолиту Южного Кавказа, „მაცნე", 1967, № 6.

13 Т. Н. Чубинишвили, Л. Д. Небиеридзе, К. В. Квижинадзе, Памятники V—IV тысячелетия до н. э. в Южной Грузии, тезисы докладов, секция археология Кавказа, пленум Института археологии АН СССР, 1966, с. 32. ო. ჯაფარიძე, ალ. ჯავახიშვილი, ქვემო ქართლის არქეოლოგიური ექსპედიციის შედეგები (1965—1966 წწ.) „მაცნე", 1967, № 3. გვ. 297. Т. Н. Чубинишвили, К. Кушнарева, Новые материалы по энеолиту Южного Кавказа, „მაცნე", 1967, № 6, გვ. 357.

14 ტ. ჩუბინიშვილი, მიცვალებულის კევრზე დასაფლავება სამთავროში, საქ. სსრ მეცნ. აკადემიის მოამბე, ტ. II, 1951, № 1, გვ. 67, 68.

ჯრომ ბარელ მესაქონლეებს საძოვრების ასათვისებლად მთის ძირისა და მთისაკენ უნდა გადაეწიათ[15].

ძველი წ. ა. პირველი ათასეული საქართველოსათვის იყო სამეურნეო აღმავლობის ხანა. ამ დროისათვის ფართო მოხმარებაში უნდა ყოფილიყო სამიწათმოქმედო იარაღების ისეთი სახეობანი, რომელშიც რამდენიმე უღელი ხარი იბმოდა, გამწევი ძალით მოქმედმა სახვნელმა ნიადაგის ფენა ღრმად დაამუშავა, მოსპო სარეველები და ხორბლეულის გაკეთილშობილება-გამრავალფეროვნებას და სარეველათაგან გამიჯვნას შეუწყო ხელი. ამანვე გამოიწვია მოსავლის სიუხვე, რაც პირველ მემინდვრეთა ხელში სიმდიდრის წყაროდ იქცა.

იბერიაში მიწათმოქმედების კულტურის შემდგომი აღმავლობა სარწყავი მიწათმოქმედების განვითარებით იწყება. სარწყავი მიწათმოქმედების აღორძინებამ დოვლათის დაგროვებას შეუწყო ხელი, რამაც დიდ სოციალურ ძვრებს ჩაუყარა საფუძველი, თემური საზოგადოება იშლება, მონათმფლობელობა წინა პლანზე გამოდის, კლასობრივი საზოგადოება ჩამოყალიბებულ სახეს ღებულობს და ქართლის სამეფო საქართველოში ჰეგემონიისათვის იბრძვის.

არქეოლოგიურმა მონაცემებმა (ბ. კუფტინი, ო. ჯაფარიძე, ალ. ჯავახიშვილი, ლ. ღლონტი, ტ. ჩუბინიშვილი, თ. კიღურაძე, ი. კიკვიძე, გ. გობეჯიშვილი, გ. ავალიშვილი, კ. კუშნარევა, ლ. ნებიერიძე და სხვ.) ცხადყო, რომ ამიერკავკასია სამიწათმოქმედო ცივილიზაციის ისეთივე ძველი კერაა, როგორც წინა აზია. ამ სიძველეში, რომლის თარიღი დღეისათვის VI-I ათასეულით იწყება (ტ. ჩუბინიშვილი და სხვ.), შესანიშნავი ის გარემოებაა, რომ წინა აზიის და ამიერკავკასიის აღიარებული ცივილიზაციის ძველ კერებზე მოპოვებულ მასალებს შორის მსგავსება იძებნება. მსგავსი მასალების დაძებნა შესაძლებელი ხდება ეთნოგრაფიულ ყოფაში შემორჩენილ სამიწათმოქმედო კულტებში და სამეურნეო იარაღებშიც.

ეთნოგრაფიული თვალსაზრისით საქართველოში მემინდვრეობის შესწავლას უურადღება მიექცა მეცხრამეტე საუკუნის ბოლოს.

პირველად ამ საკითხზე ფრაგმენტული ხასიათის წერილი გამოაქვეყნა რაფიელ ერისთავმა[16]. წერილში მიმოხილულია მემინდვრეობის თავისებურება და ხასიათი იმერეთში. აქვე აღწერილია სამეურნეო იარაღები. შემდეგში მემინდვრეობის შესახებ მცირე მიმოხილვას

---

15 ო. ჯაფარიძე, ქართველი ტომების ისტორიისათვის ლითონის წარმოების ადრეულ საფეხურზე, თბ., 1961, გვ. 246.

16 Р. Эристов, Очерки Имеретии, Тб., 1876.

ვხვდებით ალ. ხახანაშვილის ნაშრომში[17]. უფრო მოგვიანებით ეთნოგრაფი გ. ჩურსინი სწავლობს და აქვეყნებს ნაშრომს კახეთის მემინდვრეობასთან დაკავშირებულ რწმენა-წარმოდგენებზე[18].

როგორც ცნობილია, XIX საუკუნის მეორე ნახევრიდან საქართველოში ეთნოგრაფიული კვლევა-ძიების ინიციატორად და შთამაგონებლად ილია ჭავჭავაძე გვევლინება. ამ საქმეს ილიას თაოსნობით ბევრმა მწერალმა და საზოგადო მოღვაწემ მოჰკიდა ხელი. ასეთები იყვნენ: ნ. ხიზანაშვილი, ვაჟა-ფშაველა, ალ. ყაზბეგი, რაფ. ერისთავი, თ. სახოკია, ბ. ნიჟარაძე, ზ. გულისაშვილი, ზ. ედილი, კ. გვარამაძე, ვ. კოპტონაშვილი და სხვები.

მიწათმოქმედების საკითხების შესწავლისათვის საკმაოდ მდიდარი მასალა დაგროვდა ამიერკავკასიის სახელმწიფო გლეხთა ეკონომიკური ყოფის შემსწავლელი კომისიების მუშაობის შედეგად. ამ კომისიების მუშაობის შედეგები გამოქვეყნებულია რამდენიმე ტომად.

ამავე პერიოდში საინტერესო წერილები იბეჭდებოდა კავკასიის და მის მცხოვრებთა ყოფის აღწერით კრებულებში, ეთნოგრაფიულ მიმომხილველში, ამიერკავკასიის სასოფლო-სამეურნეო საზოგადოების ჟურნალში და სხვ. აღნიშნულ კრებულებში მოთავსებულ წერილებს უფრო ზოგადი ხასიათი აქვს თუმცა, როგორც მასალას, დღეისათვის უაღრესად დიდი მნიშვნელობა ენიჭება. მნიშვნელოვანი მასალები ქვეყნდებოდა „კავკასიის კალენდარში“ და გაზეთებში: „კავკაზი“, „ივერია“, „გუთნის დედა“, „მეურნე“, „დროება“ და სხვ.

უცხო ავტორთაგან მემინდვრეობის საკითხებზე ზოგადი ცნობები მოეპოვებათ: ქრისტეფორე კასტელის, დონიჯიო კარლის, გიულდენშტედტს, ალ. პეტროლდტს, ე. ეიხვალდს და სხვებს.

ასევე საყურადღებო ცნობებია დაცული რუსი ელჩების დღიურებში.

მნიშვნელოვან მასალას შეიცავს დოკუმენტები, რომელიც სხვადასხვა დროს გამოაქვეყნეს თ. ჟორდანიამ, ს. კაკაბაძემ, ა. ფურცელაძემ, ნ. ბერძენიშვილმა, შ. ბურჯანაძემ, შ. ჩხეტიამ, ი. დოლიძემ და სხვ.

საქართველოში საბჭოთა ხელისუფლების გამარჯვების შემდეგ დაიწყო მემინდვრეობის და, საერთოდ, მიწათმოქმედების კულტურის საფუძვლიანი სისტემატური ეთნოგრაფიული შესწავლა, ამ საქმის,

---

17 А. Хаханашвили, Обычай крестьян при пахоте в Кахетии, Кавказ, 1893, № 205; его же, Месхи, ЭО, 1891, № 3.

18 Г. Чурсин, Народные обычаи и верования Кахетии, Тб., 1905, стр. 15.

ფუძემდებელია აკადემიკოსი გ. ჩიტაია. მან პირველმა მოჰკიდა ხელი სახვნელი იარაღების მეცნიერულ დამუშავებას. იგი მემინდვრეობას პირველ რიგში საწარმოო იარაღების შესწავლით იწყებს. სამეურნეო იარაღი მას წარმოდგენილი აქვს დიალექტიკის კანონის შესაბამისად მოქმედებაში, მოვლენებთან ურთიერთკავშირში. მას იგი განიხილავს საწარმოო ურთიერთობასთან მთლიანობაში. ამ მხრივ მის პირველ საყურადღებო გამოკვლევას წარმოადგენს „ეთნოგრაფიული მოგზაურობა აღბულაღის რაიონში"[19], სადაც განხილულია კუთხისათვის დამახასიათებელი სახვნელი იარაღების ტიპები, მათი წარმოქმნა-განვითარების გზები და მუშაობის პრინციპები. განსაკუთრებული მნიშვნელობა აქვს გ. ჩიტაიას მესხური სახვნელების შესწავლისადმი მიძღვნილ გამოკვლევას[20]. ამ ნაშრომში ავტორმა დააყენა საკითხი სამიწათმოქმედო კულტურის კვლევა-ძიება განხორციელებულიყო რაც შეიძლება უფრო ღრმად, მიწათმოქმედებისათვის დამახასიათებელი პროცესების შესაბამისად.

უფრო მნიშვნელოვან გამოკვლევებს წარმოადგენს გ. ჩიტაიას მორიგი ნაშრომები რაჭული სახვნელისა და რაჭული სახვნელის ფარფლიანი ქუსლის[21] შესახებ. ამ ნაშრომების მეცნიერული ღირებულება სცილდება საქართველოს ფარგლებს და იგი ზოგადთეორიული მნიშვნელობისაა.

საქართველოს მემინდვრეობის კულტურის ისტორიისათვის ფუძემდებლური მნიშვნელობა აქვს აკად. ივ. ჯავახიშვილის ნაშრომს „საქართველოს ეკონომიური ისტორია" (ტ. I და II)[22]. ივ. ჯავახიშვილმა ნაშრომს საფუძვლად დაუდო 1930 წლამდე სამეცნიერო ლიტერატურაში საკითხებთან დაკავშირებული მონაცემები და ისტორიულ წყაროებში არსებული მასალები. იგი განსაკუთრებით დაინტერესდა სახვნელთა მრავალნაირობით და მათი შესწავლით. სახვნელთა შედარების ნიადაგზე მათი განვითარების საფეხურები და გეოგრაფიული გავრცელება, ასევე სახვნელთა ცალკეული ნაწილების სიძველე და წარმომავლობა.

---

19 გ. ჩ ი ტ ა ი ა, ეთნოგრაფიული მოგზაურობა აღბულაღის რაიონში, საქართველოს სახ. მუზ. მოამბე, ტ. IV, 1928, გვ. 203—204.

20 გ. ჩ ი ტ ა ი ა, მასალები საქართველოს სახვნელი იარაღების ისტორიისათვის, საქართველოს სახ. მუზეუმის მოამბე, ტ. V, 1930, გვ. 269—294.

21 გ. ჩ ი ტ ა ი ა, რაჭული სახვნელი, ენიმკის მოამბე, ტ. I, 1937, გვ. 247—294; მ ი ს ი ვ ე, რაჭული სახვნელის ფარფლიანი ქუსლი, თსუ შრომები, ტ.XVIII, 1941, გვ. 185—196.

22 ივ. ჯ ა ვ ა ხ ი შ ვ ი ლ ი, საქართველოს ეკონომიური ისტორია, ტ. I, 1930, ტ. II, 1934.

მიწათმოქმედების ეთნოგრაფიული შესწავლის საქმეში განსაკუთრებული მნიშვნელობა აქვს ვ. ბარდაველიძის გამოკვლევებს[23]. ვ. ბარდაველიძემ აღმოსავლეთ საქართველოს მთაში მიაკვლია სახატო მიწისმფლობელობისა და მიწით სარგებლობის არქაულ ფორმებს, რომელთა ანალიზმა გამოავლინა მთაში საზოგადოებრივი განვითარების სხვადასხვა დროის გადმონაშთები.

ალ. რობაქიძემ სპეციალურად გამოიკვლია დიდ გუთანთან დაკავშირებული შრომის ორგანიზაციის ფორმა მოდგამი. ნაშრომში დეტალურად არის აღწერილი მოდგამის წარმოქმნა და მისი ტრანსფორმაცია საზოგადოების განვითარების სხვადასხვა საფეხურზე[24].

გარდა ამისა, ალ. რობაქიძე მიწათმოქმედების საკითხებს ეხება სხვადასხვა ნაშრომებში[25].

მემინდვრეობასთან დაკავშირებით მნიშვნელოვანი საკითხებია გაშუქებული რ. ხარაძის გამოკვლევებში; სახელდობრ დიდი ოჯახის სტრუქტურისა და საოჯახო ყოფის შესწავლისას რ. ხარაძემ ფართოდ განიხილა მეურნეობის წარმოების ხასიათი[26].

მ. გეგეშიძემ მონოგრაფიულად შეისწავლა სარწყავი მიწათმოქმედება და 1962 წელს ცალკე წიგნად გამოაქვეყნა. ნაშრომში საქართველოს რამდენიმე კუთხის მაგალითზე ნაჩვენებია ქართველ მიწათმოქმედთა სამეურნეო გამოცდილება და ტრადიციები მიწათმოქმედებაში მორწყვის გამოყენებაზე[27].

მემინდვრეობასთან დაკავშირებით ბევრი საინტერესო ცნობაა დაცული სერგი მაკალათიას ნაშრომებში[28].

---

23 ვ. ბ ა რ დ ა ვ ე ლ ი ძ ე, Земельные владения древнегрузинских святилищ, СЭ, 1949, № 1; Древнейшие религиозные верования и обрядовое графическое искусство грузинских племен, 1957; სვანურ ხალხურ დღეობათა კალენდარი, 1939 და სხვ.

24 ალ. რ ო ბ ა ქ ი ძ ე, მოდგამი როგორც ექსპლოატაციის ერთი ფორმა რეოლუციამდელ საქართველოში, მიმომხილველი, ტ. II, 1951.

25 ალ. რ ო ბ ა ქ ი ძ ე, რაჭაში ეთნოგრაფიული მოვლენების ანგარიში, ენიმკის მოამბე, IV, 3. 1939; მ ი ს ი ვ ე, მეფუტკრეობა, 1963.

26 რ. ხ ა რ ა ძ ე Грузинская семейная община, I და II ტ. 1961, ალ. რობაქიძესთან თანაავტორობით, სვანეთის სოფელი, 1964.

27 მ. გ ე გ ე შ ი ძ ე, სარწყავი მიწათმოქმედება საქართველოში, თბ., 1962.

28 ს. მ ა კ ა ლ ა თ ი ა, სამეგრელოს ისტორია და ეთნოგრაფია, თბ., 1941; ხევი, თბ., 1934; ფშავი, თბ., 1931; ხევსურეთი, თბ., 1935; თუშეთი, თბ., 1933; მესხეთ-ჯავახეთი, თბ., 1938 და სხვ.

მიწათმოქმედების საკითხების შესწავლის საქმეში მნიშვნელოვანი ნაშრომები აქვთ: ნ. რეხვიაშვილს[29], ჯ. რუხაძეს, ილ. ჭყონიას, ნ. ბრეგაძეს, ნ. ჩიჯავაძეს, ი. ნანობაშვილს, ა. ლეკიაშვილს, აკ. სოხაძეს, ჯ. სონღულაშვილს, ლ. მოლოდინს, ლ. ბერიაშვილს, თ. გელაძეს, მ. ქანთარიას და სხვებს.

მემინდვრეობის ეთნოგრაფიულ შესწავლას მიეძღვნა ჩვენი რამდენიმე ნაშრომი.

მემინდვრეობის საკითხები სხვადასხვა თვალსაზრისით გაშუქებულია ბოტანიკოსების: ი. ლომაურის, ნ. კეცხოველის, ს. მენაბდის, დეკაპრელევიჩის, მარჯანიშვილის და სხვათა ნაშრომებში.

ამ დარგს სწავლობენ ეკონომისტები: პ. გუგუშვილი, ბ. ხასია და სხვები. მიწათმოქმედებას სწავლობენ აგრეთვე: აგრონომები, მექანიზატორები, ენათმეცნიერები, ფოლკლორისტები, სოციოლოგები, ნიადაგმცოდნეები და სხვა დარგის სპეციალისტები.

განსაკუთრებული ყურადღება მიწათმოქმედების ისტორიის და მის ეთნოგრაფიულად შესწავლას მეორე სამამულო ომის შემდგომ პერიოდში მიექცა. აკადემიკოსი ბ. გრეკოვი საბჭოთა ქვეყნის ისტორიკოსების საპატიო და აქტუალური კვლევის ობიექტად მიიჩნევდა ჩვენი ქვეყნის ხალხთა მიწათმოქმედების ისტორიის შესწავლას[30].

ამ ამოცანის განსახორციელებლად ბევრი რამ გაკეთდა, მაგრამ ბევრი ისევ გასაკეთებელია. ბოლო წლებში საერთაშორისო მასშტაბით დაიწყო ეთნოგრაფიული ატლასების შედგენა. ხალხთა ეთნოგრაფიული ატლასებისათვის ერთი აქტუალური შესწავლის ობიექტი მიწათმოქმედებაა. ჩვენი შრომა ამ დიდ პრობლემას გარკვეულად პასუხობს. ამის გამო მემინდვრეობის კულტურის ეთნოგრაფიული შესწავლა საშური საქმეა. მემინდვრეობის ეთნოგრაფიული შესწავლა იძლევა ისტორიის მრავალი საკვანძო საკითხის გასაღებს და შუქს ფენს ისტორიის სხვადასხვა ეპოქაში მოქმედ რთულ სოციალურ მოვლენებს. ეთნოგრაფიული მასალა, საერთოდ, და მემინდვრეობის ამსახველი, კერძოდ, ისტორიული მეცნიერებისათვის მდიდარი საუნჯეა, რომელთა შესწავლა და გამომზეურება ეთნოგრაფთა საპატიო ვალია.

---

29 ნ. რეხვიაშვილი, მეედლობა რაჭაში, თბ., 1953. მისივე, ქართული სამეურნეო იარაღი ქარჩი, მუზეუმის მოამბე, XVIII — B, თბ., 1954; მისივე, სამეურნეო ნაგებობა „ღუი", მუზეუმის მოამბე, XVIII—B, თბ., 1954.

30 Материалы по истории земледелия СССР, сб. I, М., 1952, с. 8.

მიწათმოქმედების ძველი კულტურის ისტორიის ცოდნას ხალ-ხურ ჩვევა-გამოცდილების ეთნოგრაფიულ შესწავლას საქართველოს ცალკეული კუთხეების მიხედვით და მის გამოვლინებას დიდი სამეცნიერო-პრაქტიკული მნიშვნელობაც ენიჭება. წინამდებარე ნაშრომში მემინდვრეობის დარგიდან გამოკვლეულია პრაქტიკული მნიშვნელობის მქრავალი საკითხი, რომელთა გაანალიზება და დანერგვა შესაძლებელია.

თავი I

მემინდვრეობა თუშეთში

1. თუშეთის მიწის ფონდი. თუშეთი საქართველოს ჩრდილო-აღმოსავლეთ რაიონში მდებარეობს, რომელსაც უჭირავს კავკასიონის ჩრდილო ფერდობის ქვაბული[1]. ჩრდილოეთიდან თუშეთს საზღვრავს ჩეჩენ-ინგუშეთისა და დაღესტნის ავტონომიური რესპუბლიკები. თუშეთის სოფლები მდებარეობენ 2000 მეტრზე ზევით. ზამთარი მკაცრია, ზაფხული მშრალი, ადრე ზამთრდება. სოფლები მთის კალთებზეა განლაგებული. მთები დაღარულია და ძლიერი დაფერდებით ხასიათდება. თუშეთში ხეხილი არ არის და მისი მოჯიშებაც არავის უცდია. ღარიბია თვით ტყის საფარველიც, გაბატონებულია ფიქვი, გვხვდება არყი და ვერხვი[2].

სოფლების ახლოს შემორჩენილია კარგად დაცული ტყის კორომები, რომელიც ხატის ტყეების სახით არის შემონახული. მთათუშეთში ბოლო დროისათვის მოსახლეობა საგრძნობლად შემცირდა. მთიდან თუშები ზემო და ქვემო ალვანში ჩასახლდნენ, სადაც დღეისათვის 3000-მდე კომლია, მთაში კი 1963 წლისათვის 110 კომლი კიდევ მოითვლებოდა. მთათუშეთის დღევანდელი განსახლების საკითხში დიდი როლი ითამაშა სატრანსპორტო საშუალებამ. იმ 110 კომლიდან, რომელიც მთათუშეთშია შემორჩენილი, 55 კომლი ომალოში ცხოვრობდა, 30 კომლი დიკლოსა და შენაქოში, დანარჩენი 25 კომლი კი ქუმელაურთაში, ხახაბოში, დართლოში, ბოკორნაში და ჩიღოში. ომალო მთათუშეთის ცენტრია, სადაც მოთავსებულია სასოფლო საბჭო, საექიმო პუნქტი, სკოლა-ინტერნატი და აეროდრომი. ომალო ერთადერთი სოფელია, რომელსაც მოვაკებული მდებარეობა გააჩნია და თვითმფრინავს დაჯდომა-აფრენა შეუძლია. ამ საშუალებით იგი ბარ-

---

1 ლ. მარუაშვილი, საქართველოს ფიზიკური გეოგრაფია, თბ., 1964, გვ. 207.

2 ვ. საბაშვილი, საქართველოს სსრ ნიადაგები, თბ., 1965, გვ. 396; ნ. კეცხოველი, საქართველოს მცენარეული საფარი, თბ., 1960, გვ. 152.

თან არის დაკავშირებული. სხვა სოფლები ამას მოკლებულნი იყვნენ. 1980 წელს თუშეთში საავტომობილო გზა შევიდა. საავტომობილო გზის შესვლამ ერთგვარად გამოაცოცხლა დაცლის პირას მისული ეს შესანიშნავი კუთხე, გაჩნდნენ მთის სოფლებში მოახალშენეები, ერთგვარი აღორძინება დაიწყო ამ კუთხისა.

თუშეთში მისვლა-მოსვლა მხოლოდ ფეხით და ცხენით შეიძლებოდა. კლიმატურ-გეოგრაფიული სიძნელეები და უგზოობა, მიწის სიმცირე და დახრამული ხევები ადგილობრივი მოსახლეობისათვის საცხოვრებლად მძიმე პირობებს ქმნიდა; ვახუშტის მიხედვითაც თუშეთი სამ ხეობად იყოფა: ჩაღმა, პირიქითი და წოვა[3], მეურნეობის წარმოების ხასიათი სამივე ხეობაში თითქმის ერთნაირი იყო: მისდევდნენ მემინდვრეობას, მესაქონლეობას, მეცხვარეობას, მეცხენეობას, მეფუტკრეობას.

თუშეთი ორი ეთნიკური ელემენტისაგან არის შედგენილი: ქართველებისა და ბაცბებისაგან. ბაცბებს წოვა თუშებს უწოდებენ; ისინი შინაურობაში ბაცბურ ენაზე ლაპარაკობენ, გადმოცემით, „წოვების წინაპარი", თუშებს ფშაველი ბებერი სანათას მამულზე დაუსახლებიათ[4]. ადგილობრივთა გადმოცემით თუშების წინაპრები ნაწილი ხევსურეთიდან მოსულა, ნაწილი კახეთიდან ყოფილა გადმოსახლებული, ნაწილი დაღესტნიდან, ფშავიდან, სვანეთიდან და ა. შ.

ხევსურთა მასიურად გადასახლება თუშეთში დაემთხვა ფხოველთა გაქრისტიანების ეპიზოდს (IV—VI სს.). თუშეთისათვის, როგორც ჩანს, თავი შეუფარებიათ აგრეთვე ყვარლელთ და კახეთის „მთიულთ".

თუშეთის მემინდვრეობის ეთნოგრაფიული თვალსაზრისით შესწავლა მრავალმხრივ არის საინტერესო. ინტერესს აძლიერებს ამ კუთხის თავისებური მდებარეობა (ზღვის დონიდან 2000 მეტრზე მაღლა). დღეისათვის დადგენილია, რომ თუშეთში სახნავ-სათესი მიწები და საძოვარ-სათიბები ძმიმე მდგომარეობაშია, მიწა გამოფიტულია და დაღარული, ტყის ყომრალები ჩამორეცხილია, ალპური საძოვრების ზოლში სახნავი ფენა გათხელებულია. ის ადგილები, სადაც მიწა სისტემატურად მუშავდებოდა, ისეა გადარეცხილი, რომ საბალახედაც არ გვარობს.

ძლიერი დაფერდების გამო მემინდვრეობის მიყოლა დიდი ძალღონის დახარჯვას თხოულობდა.

---

[3] ვ ა ხ უ შ ტ ი, აღწერა სამეფოსა საქართველოსა, 1941, გვ. 104.

[4] გ. ჯ ა ლ ა ბ ა ძ ე, შესავალი კრებულისა „თუშეთის ეთნოგრაფიული შესწავლისათვის", 1967, გვ. 9.

1880 წლისათვის, მ. მაჩაბლის მონაცემების მიხედვით, მთათუშეთის მიწის ფონდი შეადგენდა 975,50 დესეტინას. სახნავ-სათესად ვარგისი იყო 565,30 დესეტინა, დანარჩენი, ე. ი. 410,20 დესეტინა ეჭირა სათიბს[5], აქედან ერთ კომლზე, ცალკე თემსაზოგადოებების მიხედვით, მოდიოდა შემდეგი:

საზოგადოების დასახელება	სახნავ-სათესი მიწები		ყველა სახის მიწა	
	ერთ კომლზე	ერთ სულზე	კომლზე	სულზე
	დესეტინებში			
ჯვარბოსელი	0,98	0,20	35,00	7,18
ილურთა	1,33	0,31	59,53	13,85
ნაკიხვარი	1,28	0,28	101,35	22,80
ომალო	1,85	0,37	79,71	16,03
ფარსმა	0,89	0,19	133,60	29,53
დართლო	0,95	0,19	126,78	25,67[6]

როგორც ამ მონაცემებიდან ვხედავთ, სურათი არც ისე სახარბიელოა. საშუალოდ ერთ სულ მოსახლეზე ყველა სახის ნათესი იმდენი მოდიოდა, რაც საერთოდ ერთ დღიურ მიწის გამოსავალს შეადგენს. ე. ი. ერთ სულ მოსახლეზე 1 დღიური მოდიოდა სახნავ-სათესისა. ეს არის მაქსიმუმი რაოდენობა იმ მიწისა, რაც საერთოდ მთათუშეთში იყო აყვანილი აღრიცხვაზე. მიწის ამ რაოდენობაზე ედებოდათ საკომლო გადასახადები. გასული საუკუნის მეორე ნახევარში 786 კომლი მთათუშეთის მოსახლეობისა ამუშავებდა 565 დესეტინას.

კომლზე რომ თუნდაც 1 დესეტინა სახნავ-სათესი მიწა მოსულიყო, მაინც თუშური ოჯახისათვის საკმარისს არ წარმოადგენდა. მ. მაჩაბელის მონაცემები და ჩვენი ჩანაწერები თუშური ოჯახის სახნავ-სათესი მიწის რაოდენობაზე, თითქმის ერთიმეორეს ემთხვევა. აი რამდენიმე მაგალითი ჩვენი მასალებიდან იმის შესახებ, თუ რა რაოდენობის სახნავ-სათეს მიწას ფლობდნენ მთათუშეთში: სოფ. ჩიღოელი ბაკურიძე სანდრო გიორგის ძე (68 წლისა, 1963 წ.) გადმოგვცემს, რომ „კომლზე სამი დღიური მოდიოდა“. ჩიღოში ყველაზე დიდი და ძლიერი ოჯახიც კი, რომელიც გიო ალიაიძეს ეკუთვნოდა (მის ქონებრივ სიმდიდრეს შეადგენდა 1000 სული ცხვარი, 20 ცხენი, 15 ძროხა და სხვა), სამ დღიურ სახნავ-სათეს მიწას ფლობდა.

---

[5] М. Мачабели, Экон. быт гос. крестьян Тианетского уезда, МИЭКБГКЗК, т. V, с. 436.

[6] იქვე, გვ. 536.

ფორე გრიგოლის ძე ბაშინურიძე (70 წლისა, ქვემო ალვანი, სოფელ კოკლათიდან) გადმოგვცემს, რომ „კოკლათში თითო კომლს სახნავ-სათესი 8 დღიურამდე მოსდიოდა“. აქედან საქერეები ორ-ორი დღისა ჰქონიათ, ხოლო სასვილეები 5—6 დღიური. დაახლოებით 50—60 წლის წინ სოფელში მთლიანად 12 კომლს უცხოვრია.

საბა თომას ძე იჩუაიძის (76 წლისა, სოფ. ვესტმოდან, ამჟამად ცხოვრობს ქვემო ალვანში, 1963 წ.) ცნობით „ვესტმოში სახნავი მიწა იმდენად მცირე იყო, რომ უღელი ხარი, როგორც გამწევი ძალა და საშუალება, საოჯახო საქმეებისათვის ზედმეტიც კი ყოფილა, ერთი ხარი კი საკმარისი. ვესტმოში ადრე 27 კომლს უცხოვრია, გვიანი ხანისათვის 40—50 წლის წინ 5—6 კომლიღა დარჩენილა“. ამ დროისათვის საბა იჩუაიძის ოჯახი 10 დღიურ მიწას ამუშავებდა.

სოფ. შენაქოს მცხოვრებ კოსტა თევდორეს ძე ხაჩიძის აღნიშვნით, მათ ოჯახს გააჩნდა 0,75 ჰა. ეს ფართობი დაახლოებით, თუშეთის სახნავ-სათესზე გადაყვანილი, 3—4 დღიურს უდრიდა.

ბაშინურიძე კობე კიმოთეს ძის გადმოცემით (76 წლისა, ქვ. ალვანი, ჩამოსული კოკლათიდან), კოკლათაში თითოეულ ოჯახს 5 დღიური მიწა ჰქონდა.

ერთი სოფლიდან ჩვენ ორი მთხრობელი დავასახელეთ, ისინი თითქმის ერთი ხნისანი არიან და მიწის რაოდენობას კომლზე ერთი 8 დღიურს ასახელებს, მეორე ხუთს. აქედან საშუალო 6—7 დღიური მაინც მოდის, რაც XX საუკუნის დასაწყისში ამ სოფლისათვის სრულიად ნორმალურია. ამ დროისათვის მთაში, წინა საუკუნესთან შედარებით, მიწა უფრო მეტი მოდის კომლზე, ვიდრე XIX საუკუნეში. ეს გარემოება კომლთა ბარში ჩამოსახლების შედეგია და არა სახნავი ფართობების გაზრდისა.

როგორც წარმოდგენილი მასალებიდან ვხედავთ, მთათუშეთი განიცდიდა სახნავ-სათესი მიწის თვალსაზრისით უკიდურეს გაჭირვებას. ამ გარემოებას, ცხადია, გარკვეული გავლენა უნდა მოეხდინა ცხოვრების პირობებზე, მეურნეობის წარმოების ხასიათზე, სახნავ-სათესი მიწის მაქსიმალურად გამოყენებაზე, რის შედეგად მიწის ექსპლოატაციის გარკვეული ფორმა უნდა ჩამოყალიბებულიყო.

მიწის სიმცირემ და მისი მაქსიმალური გამოყენების აუცილებლობამ, როგორც ჩანს, არ მისცა საშუალება მთის ამ პატარა მონაკვეთში განვითარებულიყო მიწაზე კერძო საკუთრების ისეთი კლასიკური ფორმები, რასაც კახეთის ბარში და საქართველოს სხვა კუთხეებში ჰქონდა ადგილი. სახელმწიფო მიწათმფლობელობის შიგნით თუშეთი სათემო მიწათსარგებლობას ახორციელებდა, რომლის გვერ-

დით ადგილი ჰქონდა სახატო მიწათმოქმედებას. მაგრამ თუშეთში მიწის საერთო სიმცირე აქაც თავის კვალს აჩნევდა. სახატო მიწათმოქმედებას აქ ისეთი დიდი მასშტაბები არა ჰქონია, როგორც ფშავსა და ხევსურეთში. თუშეთში სახატე მიწა, რომელიც სახნავ-სათესად შეიძლებოდა გამოყენებულიყო, ერთ-ორ დღიურს არ აღემატებოდა, რომელსაც ყოველწლიურად მორიგეობით ამორჩეული ხატის მსახურნი ამუშავებდნენ. ხატის (ჯვარის) მიწის დამუშავება ევალებოდა იმ პირს, ვისაც ახალ წელს წილის ყრით ხატის სამსახური მოუწევდა.

ჯვარის მსახურთა წილისყრაში მონაწილეობას ღებულობდნენ შამაკაცები 18 წლის ზემოთ. ვისაც წილი შეხვდებოდა, ის ითვლებოდა მნათედ. ძველი მნათე ახალ მნათეს სახლში მიუტანდა ჯვარის დროშასა და განძს. განძში შედიოდა ვერცხლის და სპილენძის თასები, ჯიხვის რქის სასმისები, სპილენძის ვაშრაპები და სხვა. ახალი მნათე ძველი მნათესაგან ამ ნივთებს ჩაიბარებდა და შემდეგ მას საიდუმლოდ ინახავდა, გაზაფხულზე მნათე ჯვარის მიწების ხვნის დაწყებას სოფელს შეატყობინებდა. სოფელი მიწის მოხვნა-დათესვაში დაეხმარებოდა. მნათეს სათესლე მარცვალი სახლიდან გამოჰქონდა. მოსავლის აღებაზე კვლავ სოფელს დაუძახებდა, სოფლის დახმარებით მოსავალს აიღებდა. გალეწვაზე სხვას აღარ დაიხმარებდა, ბზეს თავისთვის დააბინავებდა. აღებულ მოსავალს საგანგებოდ შეინახავდა და მთლიანად ლუდის გამოსახდელად მოიხმარებდა.

სოფელ დიკლოში, როგორც ამის შესახებ გადმოგვცემს მთხრობელი სამსონ აშაძე, შერჩეული ჰქონიათ სათანადო ქვა, რომლის წონა ხორცი მნათეს უნდა გაემზადებინა ჯვარ-ხატობის დღეობისათვის. ერთი ამ დანიშნულების ქვა ვ. ბარდაველიძემ შესწირა საქართველოს სახელმწიფო მუზეუმს (№ 12—66/1, წონით 31600 გრ), ჩამოტანილია სოფელ ზემო ომალოდან 1965 წელს.

მნათესთან ერთად ჯვარის დღეობაზე ამოირჩევდნენ „მაქალათებს". მაქალათები ორი-სამი კაცი უნდა ყოფილიყო, რომლებიც მნათესაგან ჩაიბარებდნენ იმ სანოვაგეს, რასაც მნათე დღეობისათვის ამზადებდა (ხორცი, ყველი, ლუდი). სანოვაგე ერთ რომელიმე ოჯახში უნდა შეეკრიბათ, დღეობა 30 დეკემბერს იწყებოდა. ეს იყო ახალწლის დღეობა, რომელიც წყალკურთხევამდე გრძელდებოდა, ეს იყო მნათეს მოღვაწეობის დასასრული, აქ ჯამდებოდა მისი წლიური მოღვაწეობა, აქვე ხდებოდა ახალი მნათეს არჩევაც, ჯვარის ყანების დამუშავების აქ აღწერილი ფორმა გვიანი დროისათვის საბჭოთა პერიოდში დაირღვა. თითქმის 30—40 წელია, რაც სახატო მიწებს აღარავინ არ ამუშავებს.

ჩვენ ზემოთ აღვნიშნეთ, რომ მიწა, როგორც სახნავ-სათესი, ისე სათიბ-სავარგულები (საბალახოები), სახელმწიფო საკუთრებას შეადგენდა. თუშები მიწის სარგებლობისათვის სახელმწიფოს უხდიდნენ გარკვეულ საკომლო გადასახადს. მაგ., XVIII საუკუნეში მარტო საბალახოებით სარგებლობისათვის ფშაველები და თუშები სახელმწიფოს 800 ცხვარს უხდიდნენ[7]. ცხადია, გარკვეული გადასახადი უნდა გაეღოთ აგრეთვე სახნავ-სათესი მიწებისათვის, მაგრამ რამდენი, ეს ჩვენთვის ცნობილი არ არის. გვიანი ხანისათვის საკომლო გადასახადი მერყეობდა 4—25 მანეთამდე. იმის გამო, რომ საძოვრების ექსპლოატაციას ყველა ოჯახი ერთნაირად არ ეწეოდა, რადგან სხვადასხვა რაოდენობით ყავდათ ცხვარი, გადასახადებსაც ამის შესაბამისად ანაწილებდნენ[8].

ამ შემთხვევაში საინტერესო ის არის, რომ გადასახადის განმსაზღვრელია მოძრავი ქონება ცხვრის სახით. იგივე ცხვარი და მეცხვარეობა თუშების ეკონომიკის ძირითადი ძარღვი იყო და, ამდენად, სახელმწიფო გადასახადის მარეგულირებლადაც სწორედ ის გამოდიოდა.

თუ თუშეთის ერთ სულ მოსახლეზე სახნავ-სათესი 1 დღიურიც ძლივს მოდიოდა, იმავე პერიოდისათვის პირუტყვიდან მარტო ცხვარი ერთ სულზე 34 ერთეულს აღემატებოდა[9]. ეს გარემოებაა მიზეზი იმისა, რომ თუშების სამეურნეო ეკონომიკის შეფასებისას აღნიშნულია, რომ „თუშეთის მოსახლეობის მთავარ საქმიანობას შეადგენს მეცხოველეობა და მეცხვარეობა“[10]. ამ მოსაზრებას გამოთქვამდა მ. მაჩაბელი, რომელმაც 1880-იან წლებში საგანგებოდ შეისწავლა მთათუშეთი, ხევსურეთი და ფშავი. თუშეთში რომ მეცხოველეობა იყო წამყვანი დარგი ეკონომიკაში და მიწათმოქმედება მის დამხმარე დარგს შეადგენდა, მ. მაჩაბელს ეს აზრი რამდენიმე ადგილას აქვს გამეორებული თავის გამოკვლევაში. ამის შესახებ წერდნენ ადრეც. ნ. დუბროვინი ეყრდნობოდა რა ბუტკოვის ხელნაწერებს, აღნიშნავს რომ 1801 წლისათვის თუშეთი 22 სოფელს მოითვლიდა. აქედან თუშებს შეეძლოთ 500 მებრძოლის გამოყვანა. სხვათაშორის თუშებს რომ 500 მებრძოლის გამოყვანა შესძლებიათ[11], ამის შესახებ გიულ-

---

7 АКТЫ, I, გვ. 533.

8 ალ. ხახანაშვილი, მგზავრის დღიურიდან, ივერია, № 173, 1886.

9 М. Мачабели, დასახ. ნაშრომი, გვ. 460.

10 მისივე, დასახ. ნაშრომი, გვ. 435.

11 Н. Дубровин, История войны и владичества русских на Кавказе, т. I, кн. 2, გვ. 267.

დენშტედტიც აღნიშნავს[12]. ეს სხვადასხვა დროის ცნობა მებრძოლთა რაოდენობაზე იმით არის საყურადღებო, რომ იგი მიუთითებს თუშეთის მოსახლეობის მეტისმეტად სტაბილურობაზე. გიულდენშტედტის ცნობა სარწმუნოდ უნდა ჩავთვალოთ, რადგან კახეთში მოგზაურობისას იგი თვით მეფე ერეკლეს ახლდა და ცნობაც თუშეთის მებრძოლთა რაოდენობაზე მისგან უნდა ჰქონდეს აღებული[13]. ამ დროისათვის ხომ ქართლ-კახეთის და თუშეთის მთიანი მოსახლეობის აღწერა დამთავრებულად ითვლებოდა. ამ დროს თუშეთის მოსახლეობა 1400 კომლს შეადგენდა. ნ. დუბროვინი იძლევა ერთ საინტერესო ცნობას იმის თაობაზე, რომ თუშები დაღესტნელებს თავის საზაფხულო საბალახოებს აძლევენ ფასით და ამ ნიადაგზე ისინი ძალიან მშვიდობიან ურთიერთობაში არიან მათთანო. აქვე ვკითხულობთ, რომ თუშები საქართველოს მეფეს საბალახოს გარდა სხვას არაფერს არ უხდიან. საბალახო გადასახადი კი 600 ცხვარს შეადგენდა[14]. ნ. დუბროვინის ამ ცნობებიდან ჩვენთვის რამდენადმე ნათელი ხდება თუშეთის სამეურნეო ცხოვრების სურათი.

ჩვენ არ ვიცით ბუტკოვის მიერ აღრიცხულ 22 თუშურ სოფელში რამდენი კომლი ცხოვრობდა, მაგრამ დაანგარიშება დაახლოებით მაინც არის შესაძლებელი, დაანგარიშებაში შეიძლება გამოვიყენოთ მ. მაჩაბელის ერთი საინტერესო ცხრილი, რომელიც ასახავს თუშეთის კომლთა რაოდენობას. ამ ცხრილში მოცემულია შეფარდება მამაკაცებისა ქალებთან ცალკეული თემების მიხედვით. ცხრილის ერთი გრაფა დათმობილი აქვს მოსახლეობის ზრდის მაჩვენებელს პროცენტობით, 1873-დან 1885 წლის მანძილზე. ამ ნამატს თუ გადავამრავლებთ წელთა რაოდენობაზე და თუშეთის მოსახლეობის 1885 წლის მონაცემებს გამოვაკლებთ ნამატის რიცხვს, 1801 წლისათვის მთათუშეთში უნდა ეცხოვრა დაახლოებით 1019 კომლს, 1885 წელთან შედარებით 88 კომლით ნაკლებს. რაც უნდა ნაკლები ყოფილიყო მოსახლეობა, მაინც მცირე სახნავ-სათესი ფართობი იყო მთაში მყოფი თუშების განკარგულებაში. შესაძლებელია სწორედ ამან განსაზღვრა სახელმწიფო გადასახადის სახით მხოლოდ საბალახო გადასახადი. ეს გარემოება აშკარად ინტერესის საგნად ხდიდა იმ მცირე სახნავ-სათესს და დასასახლებელი მიწის ნაკვეთებს, რაც თუშებს გააჩნდათ.

---

12 გიულდენშტედტი, მოგზაურობა, I, გვ. 263.

13 ქართული სამართლის ძეგლები, ტ. II, ი. დოლიძის გამოცემა, 1965, გვ. 420.

14 Н. Дубровин, დასახ. ნაშრომი, გვ. 286.

თუშეთში რომ მეცხვარეობა ეკონომიკის მთავარ წყაროს წარმოადგენდა, ამის შესახებ სათანადო მოსაზრებები აქვთ გამოთქმული ს. მაკალათიას[15] და რ. ხარაძეს[16]. რ. ხარაძის გამოკვლევით „თუშური ოჯახის წამყვან მეურნეობას წვრილფეხა მესაქონლეობა წარმოადგენდა. ამასთან თითოეული დიდი ოჯახი ეწეოდა მიწათმოქმედებას. მიწათმოქმედება და მსხვილფეხა მესაქონლეობა ძირითადად ქალების ხელში იყო, ხოლო მეცხვარეობა მამაკაცების ხელში"[17]. სახნავ-სათესი მიწის ის ფონდი, რომელიც ამა თუ იმ თუშურ თემს ეკუთვნოდა, განაწილებული ყოფილა მეთემეთა შორის საკმაოდ დიდი ხნის წინათ.

სახელმწიფოს მიერ საკომლო გადასახადის გაწერა, ჩვენი აზრით, შუა საუკუნეების მთაში ოჯახების აქტიურ სეგმენტაციას ხელს უშლიდა. ოჯახების სეგმენტაციის ხელისშემშლელ გარემოებად გვეჩვენება აგრეთვე თუშური მეურნეობის თავისებური ხასიათი. მეცხვარეობა ფართო მასშტაბით დიდ მუშახელს მოითხოვს. ცნობილია, რომ პატარა ოჯახებს, რომელთან დიდი რაოდენობით გააჩნდათ ცხვარი, დაქირავებული მწყემსები ჰყავდათ. თუშების სამეურნეო საქმიანობის შესანიშნავ მხარეს ისიც შეადგენდა, რომ, როგორც, რ. ხარაძე აღნიშნავს, მიწათმოქმედება და მესაქონლეობა თავისებურ სიმბიოზს ჰქმნიდა, რომელიც ოჯახის წევრთა შრომა-საქმიანობის რთულ ორგანიზმს არეგულირებდა, დიდი ოჯახის გამძლეობაც ამის შედეგს წარმოადგენდა[18].

დიდ ოჯახებში მრავალი ცხვრის ყოლა ოჯახის ყველა წევრს უპირებნიდა სათანადო საქმეს. დიდი ოჯახი, უპირველეს ყოვლისა, შრომითი საქმიანობით იყო შეკრული. დიდი ოჯახის სიცოცხლის უნარიანობა და გამძლეობა შრომით შეკავშირებულ საწარმოო ბაზას ეფუძნებოდა. სასოფლო თემისათვის ოჯახის დაშლა მცირე ოჯახებად სახარბიელო არ იყო, რადგან თემში ახალი ოჯახის გამოყოფა სათემო მიწების ახალ შემცირებას უდრიდა. სახელმწიფო კი ახალ წარმოქმნილ კომლს ახალ გადასახადს დააკისრებდა.

ამასთან, თუკი ოჯახი ძირითადად მეცხვარეობას მისდევდა ან ოჯახის გაყრა ნიშნავდა დიდი შრომით შეკავშირებული საოჯახო მეურნეობის დაშლას, ცხვრის პატრონი, თუ მას 200—300 სული ცხვა-

---

15 ს. მ ა კ ა ლ ა თ ი ა, თუშეთი, გვ. 34.

16 Р. Х а р а д з е, Грузинская семейная община, გვ. 123; მ ი ს ი ვ ე, საოჯახო თემის გადმონაშთები თუშეთში. მსე, X გვ. 196.

17 ი ქ ვ ე.

18 ი ქ ვ ე, გვ. 201.

რი გააჩნდა, დამოუკიდებლად ვერც საზამთრო და ვერც საზაფხულო საძოვარზე ვერ წავიდოდა. იგი ამხანაგობაში უნდა შესულიყო. ამიტომ მეცხვარეული დიდი ოჯახებისათვის გაყრილობა არა მარტო დიდი ოჯახის დაცემას იწვევდა, არამედ, ამავე დროს, იმ დიდი სამეურნეო ერთიანობის დაშლაც გამოდიოდა, რომელიც საოჯახო თემის ტრადიციებით იყო შემტკიცებული. ამ მიზეზებმა თუშეთში ერთგვარად დიდი გავლენა მოახდინა იმაზე, რომ თუშეთის სახნავ-სათესი მიწების ხელახალი გადანაწილება ხშირად არ ეწყობოდა. ოჯახების სეგმენტაცია აქტიურად არ მიმდინარეობდა. მიწების სათემო გადანაწილების დაგვიანებამ კი ის გამოიწვია, რომ თემის წევრთა ხელში მოქცეული მიწები ყიდვა-გაყიდვის საგნად ქცეულა. სოფლად გაჩენილა ნაოხარი, „ბეითალმანი მიწები" და ამის შედეგად საამანათო მიწების კატეგორიაც შექმნილა. ამ გარემოებას მოჰყოლია მრავალი უსამართლობა, მიწა არა მარტო ყიდვა-გაყიდვის ობიექტად ქცეულა, არამედ მისი გაჩუქება დაუწყიათ და ზოგჯერ მიცვალებულის მოსაგონარ დოღშიც კი შეუტანიათ, დოღში გამარჯვებულის დასაჯილდოებლად. ყოფილა ხშირი შემთხვევა როცა დოღში იმარჯვებდა მეორე სოფლელი და მიწა მოუგია საჩუქრის სახით. დოღში მოგებულ მიწას სხვა თემის კაცი თვითონ იშვიათად ამუშავებდა, მიწას ან გაყიდდა, ან ადგილობრივთ აძლევდა საღალოდ.

ამასთან დაკავშირებით შეიძლება სოფელ ჭეშოს სახნავ-სათესი მიწებით სარგებლობის მაგალითი მოგვეტანა. ამ სოფელში ყანები ჰქონდათ სოფ. გირეველ ტურაიძეებს, ჭონთიოელ სულთანიძეებს, ალისგორელ ბაციაიძეებს, გოგრულთელ ბორშუანებს. სოფელ ჭეშოს ტოპონიმიკაში შემონახულია სახელები: ყვავილოელთ ყანა, ჭონთიელთ ყანა და სხვ., რაც იმაზე მეტყველებს, რომ აღნიშნული ყანები ეკუთვნოდათ მეზობელ სოფლებს. ანალოგიური სურათი სხვა სოფლებშიც მოწმდება. XIX საუკუნის მეორე ნახევარში სახნავ-სათეს მიწაზე ესოდენი თავისუფლება, ძირითადად მწარმოებელთ, ე. ი. მხვნელ-მთესველთ მძიმედ აწვა. იწყებოდა მიწების კონცენტრაცია ერთეულთა ხელში; ეს ერთეულები იყვნენ ძლიერი ოჯახები. მრავალი ცხვრისა და ცხენების პატრონები.

უსამართლობას ხალხთა უკმაყოფილება მოყოლია და თემის საბჭოს ამ საგანზე უმსჯელია. მდგომარეობის გამოსწორების მიზნით, თემის საბჭოს დაუდგენია, რომ ჩატარებულიყო სათემო მასშტაბით მიწების ხელახალი გადანაწილება, მიწების ხელახალი გადანაწილებისათვის საჭირო შექმნილა, რომ მოწყობილიყო სახნავ-სათესი მიწების დაჯგუფება კატეგორიებად. პირველი კატეგორიის სახნავ-სათესე-

ბად კარისპირები და ბოსლისპირები აუღიათ. მეორე კატეგორიაში: ნთის სახნავ-სათესები, ე. ი. ის ადგილები, სადაც მხოლოდ სვილი და შვრია ითესებოდა და მცირე რაოდენობით დიკა.

მთაში სახნავ-სათესი მიწის სიმცირემ მიწის თემური მფლობელობა-მოხმარების წესს მტკიცე ლიმიტი დაუწესა. თუმცა ეს წესი ყოველთვის არ იყო მტკიცედ დაცული. ცალკეული მეთემეები ცდილობდნენ მიწა გამოეყენებინათ საკუთრების სახით. მოეხდინათ მიწის კონცენტრაცია, მოეპოვებინათ მასზე განუსაზღვრელი უფლებები. თუშეთში მოქმედებდა მიწის საღალოდ გაცემის წესი. მიწას საღალოდ აძლევდა ის ოჯახი, რომელსაც სხვადასხვა მიზეზებით არ შეეძლო მისი დამუშავება. მაგრამ ყველაზე უფრო საინტერესო და საგულისხმო თუშეთის პირობებში ის იყო, რომ გლეხებმა მიიღეს თუ არა თავისუფალი მოქმედების უფლება მიწაზე, მაშინვე დაიწყეს მისი ყიდვა-გაყიდვა. სახნავ-სათესმა მიწამ მთათუშეთში XX საუკუნის დასაწყისისათვის დაკარგა თავისი ისედაც არააქტიური როლი. მას შემდეგ, რაც მეცხვარეობამ მიიღო სავაჭრო ხასიათი, თუშების ბარში მასიურად ჩამოსახლებამ მთის სახნავ-სათესი მიწების სამეურნეო მნიშვნელობა იმდენად დააკნინა, რომ მხოლოდ ბოსლის პირების დამუშავებასღა აწარმოებდნენ.

ცხადია, უკანასკნელი საუკუნის სურათი თუშეთში მიწით სარგებლობის თუ მიწის მოქმედების ძველ სურათს არ წააგავს, მაგრამ ბევრი რამ სიძველეზე მეტყველია. ხატის მიწების გარდა, რაც სოფელს საერთო სახით გააჩნია, მთათუშეთში გვხვდება მცირე საერთო ნაკვეთები: „სახალეს“ და „საბოლოკეს“ სახით.

რაც შეეხება სახალეს, ესეც სოფლის საერთო ნაკვეთი ყოფილა. სახალე ნაკვეთს სოფლურად ამუშავებდნენ; მასზე ან ბოლოკი-თალგამი, ან ქერი უნდა დაეთესათ. სახალედან მიღებულ ქერს კომლეურად ინაწილებდნენ. ისე, როგორც თალგამს. ხალი ქერის მარცვლისაგან მზადდებოდა. როგორც ეთნოგრაფიული მასალები მოწმობენ, ხალი თუშების ძირითად საკვებს წარმოადგენდა. ხალს იყენებდნენ ზამთარ-ზაფხულში, როგორც შინ, ისე განსაკუთრებით მწყემსებისათვის, იგი თუში მწყემსების ძირითადი საკვებია. აღსანიშნავია, რომ ხალი ხორბლისაგან ბარშიც მზადდებოდა. ხალის სხვადასხვა საგემებელით შეზავებით სხვადასხვა სახეობის შეჭამანდის მომზადება შეიძლებოდა, ჭამდნენ შეზავების გარეშეც. მომთაბარული მეცხვარეობისათვის, რომელიც ამიერკავკასიაში I ათასეულში უკვე დადასტურებული ფაქტია[19], ხალზე იმთავითვე დიდი მოთხოვნილება უნდა ყო-

[19] Б. Б. Пиотровский, Ванское царство (Урарту), 1959, с. 147.

ფილიყო. ხალს, მთხრობელთა გადმოცემით, გარდა მწყემსებისა, ოჯახის წევრთათვისაც ამზადებდნენ. „ოჯახში საჭმელად სულ ხალი იყო. ქორწილი იქნებოდა თუ ხარჯი, მაშინ აცხობდნენ სვილის პურსა“, გადმოგვცა მთხრობელმა, სანდრო გიორგის ძე ბაკურიძემ (68 წ. სოფ. ჩიღო). პურის ცხობას თუშეთში ძველად ნაკლებად მისდევდნენ, განსაკუთრებით ზამთარში ერბოში მოშუშულ ხალს შეექცეოდნენ, ხალი, როგორც აღნიშნავს რ. ხარაძე, არის საკვების მოხერხებული საშუალება, რომელიც ფქვილთან შედარებით ნაკლები ეხარჯებოდათ[20].

აღსანიშნავია, რომ თუშეთში სახალე მიწას უწოდებდნენ აგრეთვე მიწის იმ ნაკვეთსაც, რომელიც ოჯახის უფროსს გაყრილობის დროს მოძმეთაგან განსხვავებით ზედმეტი — საუფროსოს სახით ეძლეოდა. მთხრობელის გადმოცემით „გაყრის დროს ოჯახი მიწას ანაწილებდა ძმებზე და მამაზედაც. მამას ზოგჯერ მიწის მეტ ნაწილს აძლევდნენ, ამ ზედმეტ ნაწილს სახალეს ეძახდნენ. იტყოდნენ ხოლმე, მაგან სახალე აიღოვო“ (გიო ქრისტოს ძე წვერაიძე, 80 წლისა, 1960 წ. ქვ. ალვანი).

ველზე მოპოვებული ეთნოგრაფიული მასალების საფუძველზე გაურკვეველი რჩება სახალე მიწის წარმომავლობის საკითხი. საუფროსოში მოძმეთა მიერ გაცემული მიწის ზედმეტი ნაწილი, ცხადია, სასოფლო სახალედ ვერ გადაიქცეოდა. საუფროსოში მიღებული ზედმეტი მიწის ნაკვეთისათვის სახალეს დარქმევა მერმინდელი მოვლენა უნდა იყოს. იმდენად, რამდენადაც ხალი, როგორც თუშური მენიუს ერთი ძველი სახეობა, დაკავშირებულია მწყემსურ მეურნეობასთან და ხორბლეულის უძველეს კულტურასთან, ქერთან, შეიძლებოდა გვევარაუდა, რომ სასოფლო სახალე მიწა მიწის სათემო სარგებლობის ერთი ძველი გადმონაშთია.

2. მარცვლეული კულტურები. ხორბლეულს თუშეთში ორი ტერმინით გამოხატავენ — სულადით და კეთილით. კეთილი ზოგიერთ თემში მხოლოდ ქერს გულისხმობს (მაგ., ჩალმის თემში). ზოგადად კი მარცვლეულის ყველა სახეობას მოიცავს, რასაც თუშეთში თესავდნენ, სულადში შედის: იფქლი, სვილი, ქერი, ქერშველი.

სვილსა და ქერთან შედარებით იფქლი მცირე ფართობზე ითესებოდა. იფქლს უფრო იმ სოფლებში თესდნენ, რომელნიც დაბლა მდებარეობდნენ ან მათი სახნავ-სათესი მიწები დაბლობ, ვაკე ადგილებში იყო განლაგებული. ასეთი სოფლები თუშეთში ერთეულებია — დიკლო, შენაქო და ომალო. ამ სოფლებში მიწათმოქმედება, შე-

---

[20] Р. Харадзе, Семейная община у грузин, с. 122.

დარებით სხვა სოფლებთან, აქტიურად გამოიყურებოდა. აქაურები ხორბლეულს მეზობლებზე ყიდდნენ ხოლმე.

ხსენებულ სოფლებში ითესებოდა შედარებით დიდი რაოდენობით იფქლი. იფქლის ქვეშ თუშეთში ორი სახის ხორბლეული იგულისხმებოდა: თეთრი თავთუხი და წითელი დიკა. ხორბლეულის ორივე სახეობა ითესებოდა გაზაფხულზე, აპრილის თვეში. ვინაიდან იფქლს ქერთან შედარებით ნაკლები გამოსავლიანობა ახასიათებდა ხორბლეულის სხვა სახეობებთან შედარებით, მას ნაკლებ ფართობს უთმობდნენ. ალ. მაგ., გ. ბოჟორიძის მასალების მიხედვით, კარგი მხვნელ-მთესველი წელიწადში სამ კოდზე მეტს ვერ დათესავდა"[21]. სამკოდიანი ნათესის მოსავლის მაქსიმუმი შეადგენდა 10—12 კოდს, ე. ი. გამოსავლიანობა შეადგენდა ერთი ოთხზე.

საიფქლეს გაზაფხულზე ხნავდნენ და მაშინვე თესავდნენ. აკად. ივ. ჯავახიშვილის გამოკვლევით, იფქლი გვიანდლამდე მთაში ცოცხალ ტერმინად იყო შემონახული. ბარში იგი ზოგადმა ტერმინმა — პურმა შეცვალა[22]. საქართველოს მთაში იფქლი სხვადასხვა სახესხვაობით გვხვდება. არის შავთაველიანი (ალვანეთი, სამხრეთ ოსეთი, შიდა ქართლი), არის თეთრი თაველით (შიდა ქართლი, ფშავი, ხევსურეთი) და წითელთაველიანი (თუშეთი)[23].

თუშეთში გავრცელებული იფქლის ანუ დიკის, როგორც თაველი, ისე მარცვალიც მოწითალო ყოფილა. ქვემო ალვანელი სოფ. დიკლოდან ჩამოსული მთხრობლის სამსონ აშაძის გადმოცემით, „იმ პურს, რომელიც დიკლოში მოყავდათ, იფქლს ეძახდნენ. ეს იფქლი ისეთი წითელი იყო, როგორც ცხვირიდან გამონადენი სისხლი. ეს გაზაფხულის პურია, იქ მთაში გაზაფხულობით ითესება. აქ ჩამოიტანეს ქვემო ალვანში, დათესეს. პირველ წელს კარგი მოვიდა, მეორე წელს გადაგვარდა და ისეთივე გახდა, როგორც აქაური პურებია". ამავე მთხრობელის ცნობით, თუშური საგაზაფხულო იფქლი ქვემო ალვანში შემოდგომით დაუთესიათ.

საგაზაფხულო ხორბლის შემოდგომით დათესვა და პირიქით, საქართველოს სხვა კუთხეებშიც დადასტურებული ფაქტია. ისიც ცნობილია, რომ საგაზაფხულო პურის თესვა შემოდგომით პურს ახალ

---

21 საქართველოს სსრ ც. ა. ფ. 1793, ს. 126, ფ. 720.

22 ივ. ჯ ა ვ ა ხ ი შ ვ ი ლ ი, საქართველოს ეკონომიური ისტორია, I, გვ. 326.

23 ნ. კ ე ც ხ ო ვ ე ლ ი, კულტურულ მცენარეთა ზონები საქართველოში, გვ. 286.

თვისებებს უმუშავებდა. ეს იწოდებოდა მის ე. წ. „გადაგვარებად“, როგორც ამას ხალხი განსაზღვრავდა.

მოსავლიანობა ხორბლეულის ამ სახეობისა შენაქოში, დიკლოში და ომალოში უკეთესი იყო სხვა მთის სოფლებთან შედარებით. დღიურზე მას 3 ფუთს თესავდნენ და 10—12 ფუთს ღებულობდნენ.

იფქლთან დაკავშირებით ჩვენ ჩავიწერეთ ერთი თუშური გადმოცემა, რომლის აქ მოტანა მიზანშეწონილად მიგვაჩნია: „სოფ. დიკლოდან რამდენიმე კაცი კახეთში წამოსულა ხორბლის შესაძენად. ერთ-ერთ ახალგაზრდას დედამ დაუბარა, რომ შეეძინა იფქლი. ეს ახალგაზრდა ჩამოსულა კახეთში, მთელი კახეთი მოუვლია და იფქლი ვერ უშოვია. უკან ხელცარიელი დაბრუნებულა, დედისათვის შეუჩივლია, რომ კახეთში იფქლი ვერ ვიშოვეო. დედას გაუკვირვებია, რომ კახეთში მის შვილს იფქლი ვერ უშოვია. შვილისათვის უკითხავს: აბა მეზობლებმა რანაირად შეიძინესო. მას უპასუხია: მათ პური იყიდეს, შენ კი იფქლის ყიდვა დამაბარეო“. ეს გადმოცემა რამდენიმე თვალსაზრისით არის საყურადღებო. პირველ ყოვლისა, ამ გადმოცემაში ჩანს, რომ მთაში მაინც ბარიდან მიაქვთ დამატებითი ხორბლეული. დამატებითი ხორბლეულის შემოტანასთან დაკავშირებით თუშეთში გამომუშავდა ცხენის ე. წ. საცალივრად გაქირავების წესი, რაც იმაში მდგომარეობდა, რომ ცხენის დამქირავებელი ცხენის პატრონს ქირაში აძლევდა იმ საპალნის ნახევარს, რაც ცხენს ეკიდა, ერთი ცხენის საპალნე 6—8 ფუთამდე აღწევდა. მეორე მხრივ, ისიც ჩანს, თუ მთამ რამდენად წმინდად შემოინახა ის. როგორც ზემოთ უკვე აღვნიშნეთ, ხორბლეულს, გარდა სულადისა, კეთილსაც უწოდებენ. ეს მეორე ტერმინი სულადის შესატყვისი — კეთილი, ქართული მწერლობის ძველ ძეგლებში სწორედ იფქლთან მოიხსენიება, მაგ., „შთასთესნეს კეთილსა იფქლსა შინა“[24] ან „სრულიად მომჰკიან ვიდრე მწუხრამდე იფქლსა მას ფრიად კეთილისაო“[25] და სხვ. გ. კლიმოვი იფქლს საერთო ქართულიდან მომდინარედ მიიჩნევს[26]. ფშავ-ხევსურეთის და თუშეთის ეთნოგრაფიულ სინამდვილეში იფქლი, უმეტეს წილად დიკა პურის კერძო სახელად გვევლინება. ეს გარემოება და ისტორიული ვითარების გათვალისწინება გვავარაუდებინებს, რომ იფქლი იმთავითვე მაგარი ხორბლის ერთ-ერთი ჯიშის — დიკის კერძო სახელი უნდა ყოფილიყო. ხოლო უფრო გვიან, მის ქვეშ იგულისხმებოდა როგორც დიკები, ისე დოლისპურები. მთათუშეთში ყვე-

---

24 Г. Климов, Этимологический словарь грузинских языков, с. 104.

25 ივ. ჯავახიშვილი, დასახ. ნაშრომი, გვ. 325.

26 Г. Климов, დასახ. ნაშრომი, გვ. 104.

ლაზე მეტი რაოდენობით ქერი ითესებოდა. ქერის ნათესებს დაკავებული ჰქონდა სახნავ-სათესი ფართობის 80%. ქერის ნათესებისათვის ასე დიდი ფართობის დათმობა მხოლოდ იმით არ იყო გამოწვეული, რომ ქერი მთის პირობებს იტანდა და კარგ მოსავალს იძლეოდა, ქერისაგან ამავე დროს მზადდებოდა როგორც სახლში, ისე ცხვარში მეცხვარეთა საჰმელი ხალი. ხალის დასამზადებლად ძირითადად ქერი იყო გამოყენებული, ნაწილობრივ ქერშველსაც იშველიებდნენ.

რამდენადაც დიდი იყო ოჯახი და ამ ოჯახიდან მეტი მუშახელი იყო ცხვარში, მით მეტი ქერი უნდა მოეყვანათ და სათანადო მარაგი შეექმნათ.

ქერი თუშეთში ორგვარი ითესებოდა: ბრტყელი და მრავალკუთხა. უფრო მეტად მრავალკუთხას თესდნენ, რადგან მას ბრტყელ ქერთან შედარებით მეტი გამოსავლიანობა ახასიათებდა. მრავალკუთხა ქერს ექვსმწკრივად ჩაუდიოდა მარცვალი. თაველი მოკლე ჰქონდა, მაგრამ მსხვილი. მოსავალი 1—6-ზე მოდიოდა, ზოგჯერ 1—7-ზედაც აღწევდა. თესავდნენ გაზაფხულზე, მაისში, თესვის ამ სეზონს განუსაზღვრია მისი სახელი, მას გაზაფხულის ქერს უწოდებდნენ. გვიანი ხანისათვის, როცა თუშეთში მოსახლეობა შემცირდა, ხოლო სახნავ-სათესი მიწები მეტი დარჩა, თითოეული კომლი 5 კოდამდე მაინც თესავდა[27]. ერთ დღიურზე 5—6 ლიტრი ითესებოდა, თუ მიწა უღონო იყო, მაშინ სათესლე ქერის რაოდენობა 8—10 ლიტრამდე ადიოდა. საშუალოდ გვიანი პერიოდისათვის (XX ს. I მეოთხედი) თითოეული კომლი ქერს 5—6 დღიურზე თესავდა. ღონიერ მიწაში ქერმა გაბარტყვა იცოდა. უღონო მიწაში ბარტყი ნაკლები გამოჰქონდა. ქერი მწიფდებოდა აგვისტოს ბოლოსათვის. მოსავალს იღებდნენ ნამგლით. ნამგლით მოჭრილი ქერის ღეროები ძნებად იკონებოდა. ძნის შესაკონად ქერისავე ღეროები იყო გამოყენებული. ქერს პირუტყვის ფეხით ლეწავდნენ. უფრო გვიან რამდენიმე სოფელში შემოუღიათ კევრიც.

ქერის გამოსავალი, როგორც ზემოთაც აღვნიშნეთ, შედარებით იფქლთან მაღალი იყო. ერთ კოდ ნათესზე 7 კოდამდე იღებდნენ. ასე, რომ ხუთკოდიანი ნათესი გარანტირებული იყო 35 კოდი ქერით. გალეწვის შემდეგ დიდ დროს არ დაახანებდნენ და მაშინვე იწყებდნენ ქერის იმ ნაწილის დახალვას, რაც მწყემსებისათვის უნდა გადაედოთ. დახალვას მით უფრო აჩქარებდნენ, რომ ამ დროს მწყემსებიც იყრებოდნენ საზაფხულო საძოვრებიდან და საზამთრო საძოვრებისაკენ

---

[27] გ. ბოპორიძის ზემოთ დასახელებული არქივის მასალებიდან, ფ. 722.

მიდიოდნენ. ამიტომ მათ თავისი საგზალი უნდა წამოეღოთ მთიდან ცხვრის წამოყვანასთან ერთდროულად. აქ საყურადღებოა ერთი გარემოება: მიუხედავად იმისა, რომ ქერის მოსავალი კახეთის ბარში უფრო უხვი იყო და მთიდან ქერის წამოღება სატრანსპორტო სიძნელეებთანაც იყო დაკავშირებული, თუშები არჩევდნენ ხალი მთიდან წამოეღოთ. ამას იმით ამართლებდნენ, რომ თუშეთის ქერის ხალი უფრო ტკბილი და გემრიელი გამოდიოდა, ვიდრე ბარში შეძენილი ქერისაგან დამზადებული.

რადგან აქ ქერის ხალზე ჩამოვარდა საუბარი, ორიოდე სიტყვით მის დამზადებაზედაც შევჩერდებით.

ერთი თვის მანძილზე მეცხვარეს თავისი ერთი ძაღლით 1 კოდი ხალი სჭირდებოდა. თუშურ კოდში 3 ფუთია. მთხრობელთა გადმოცემით, მწყემსს მეტი სჭირდებოდა ვიდრე სახლში მყოფს. რამდენი მწყემსიც გადიოდა ოჯახიდან ქერსაც იმის მიხედვით მოხალავდნენ. აღსანიშნავია მთხრობელთა ცნობა იმის თაობაზე, რომ თუშ მეცხვარეებს საქართველოს სხვა კუთხის მეცხვარეებთან შედარებით, ძაღლები ნაკლები რაოდენობით ჰყავდათ. თუში მწყემსები ცხვრის ფარას ღამე ყარაულობდნენ და თითო ფარაზე ორ ძაღლზე მეტს არ აჩერებდნენ. ეს გარემოება, როგორც ჩანს, საკვების დაზოგვის მიზნით იყო გამოწვეული.

ქერის „დასატყორობი“ მოწყობილობა „წალო“ — სოფელში ერთი იყო. ის სასოფლო კუთვნილებას შეადგენდა. წალო აგებულებით, ფურნეს წააგავს, რომელსაც მარცვლის სატყორობი ისე აქვს მოწყობილი, რომ ქერის მარცვლები თანაზომიერად გაფიცხდეს და ქერქი შემოაკვდეს. წალოზე დაყრილ მარცვალს ხელით ურევენ, რომ თანაბრად გაფიცხდეს. როცა მარცვალს ფერი შეეცვლება და ქერქი დაუსკდება, ამის შემდეგ გადმოაქვთ ჭურჭელში. მარცვალს ხელში მოფშვნეტავენ და ქერქს შემოაცლიან, ქარზე გაანიავებენ და შემდეგ იქვე მოწყობილ ხელსაფქვავზე ან წისქვილზე გამოღერღავენ. მიღებულ პროდუქტს, ხალს ანუ ყვას უწოდებენ. თუშური ქერის ყვა სურნელოვანი გამოდის. ყვას ხაჭოსთან, ყველთან, ერბოსთან, შრატთან, დოსთან ერთად ჭამდნენ, ჭამდნენ აგრეთვე ქუმელთან და წყალთან ერთად.

ქერს ღონიერ მიწას ურჩევდნენ. ძირითადად ბოსლისპირების მიწებში ითესებოდა, სადაც ბოსლის სიახლოვის გამო ნაკელს დიდი რაოდენობით აყრიდნენ. ნაპურალ მიწაზე ქერს არ დათესავდნენ, ხოლო ნაქერალ მიწაზე კი პურს თესავდნენ. ქერის გარკვეული რაოდენობა სათესლედ უნდა გადაენახათ, ნაწილს კი საოჯახო მოხმარები-

სათვის ტოვებდნენ. ქერს სვილთან ერთად არეულს ფქვავდნენ და აცხობდნენ.

ქერშველი თუშეთში ნათესი ფართობების მხრივ მეორე ადგილზე იდგა ქერის, სვილის და იფქლის შემდეგ. ქერშველს ისეთ დროს უნდა თესვა, როცა ქერს თესავდნენ. იგი ქერისაგან განსხვავდება იმით, რომ მას მარცვალი შიშველი აქვს. ბუდიდან მარცვალი ლეწვის დროსვე თავისუფლდება. საყუათო თვისებებით ქერის მსგავსია. ქერშველი ქერთან შედარებით ნაკლებ გამძლე ჯიშია და უფრო მეტ ყურადღებას თხოულობს მხვნელ-მთესველისაგან, ვიდრე ქერი. გამოსავლიანობა ნაკლები ახასიათებს; ერთი ოთხზე ქერშველის მაღალ მოსავლად ითვლება. ქერშველს წმინდადაც აცხობდნენ სხვა პურეულთან შეურევლად და შერევითაც. მისგან ხალის დამზადებაც იცოდნენ. ქერშველი ჩვენ მიერ ცენტრალური კავკასიონის გასწვრივ მცხოვრებ ხალხთა სამეურნეო ყოფაში არაერთგან იქნა დამოწმებული და თუშეთშიც, როგორც ჩანს, მის კულტივაციას აქტიური ხასიათი ჰქონია.

სვილი (ჭვავი) — ნათესი ფართობების მიხედვით თუშეთში ჭვავს მეორე ადგილი უჭირავს. ჭვავი ადგილობრივი ჯიშისაა და შეგუებულია სახნავ-სათესი ფერდობების მაღალ ზონას. სვილის გავრცელების ზოლი 2000 მეტრზე მაღლა მიდის. სვილს გრძელი მოლურჯო მარცვალი აქვს, ადგილობრივთა დაკვირვებით, ბარის სვილი უფრო მოშაო ფერისაა. თუშეთის მთებში რომ სვილი ითესებოდა, უფრო თეთრი ფერი დასცემდა და გემოთიც თურმე დიდად განსხვავდებოდა ბარის სვილისაგან. ღერი მაღალია და ხმელი, პირუტყვის საკვებად ნაკლებ გამოსაყენებელი. თესავდნენ უმთავრესად შემოდგომით.

შემოდგომის სვილს თესავდნენ თიბათვეში და შემოდიოდა მეორე წლის მარიამობისთვის ნახევრიდან. სვილის მოსავლის აღება თითქმის ისეთივე წესით წარმოებდა, როგორც ფშავ-ხევსურეთში. მას ჩვეულებრივ ნამგლით მკიდნენ. სვილს ბერტყავდნენ ქვის სიპებზე ან ფიცრებზე. გაბერტყვის შემდეგ შერჩენილ მარცვლებს „რიკნით გარიკნავდნენ“, ე. ი. ძნას კუნძზე დადებდნენ და პატარა ჯოხს — რიკნას ურტყამდნენ. სვილის ხვავს ანიავებდნენ და შემდეგ მზეზე აშრობდნენ.

შვრიას (შრუო) — თესავდნენ ცოტას. თუშეთში, ისე როგორც ხევსურეთის საჭიშქნეებს (საშვრიეს), დათმობილი ჰქონდა სახნავი მიწების ყველაზე მაღალ ადგილებში მდებარე ნაკვეთები. ან საერთოდ მას გამოღალულ მიწაში თესავდნენ. შვრია ითესებოდა აპრილში.

ერთ დღიურზე 1 კოდი თესლი უნდოდა. მოსავალი მოდიოდა 1×15-ზე.

შვრიას ადამიანის საჭმელად არ იყენებდნენ[28]. შვრიას ძირითადად იმიტომ თესდნენ, რომ პირუტყვისათვის ყუათიანი ჩალა დაემზადებინათ, შვრიის მარცვალს აჭმევდნენ ცხენს და დაჯანდაგებულ საქონელს, იყენებდნენ აგრეთვე არაყის გამოსახდელად. გ. ბოჭორიძის ცნობით, შვრიისაგან უმზადებიათ ერთგვარი სასმელი, რომელსაც ნიხი ეწოდება[29].

თუშეთში ითესებოდა აგრეთვე ქუმელი (სელი). ქუმელისათვის არჩევდნენ ქვიშრობ, მწირ ნიადაგებს. ქუმელი აქ საკვები ზეთის მიღების მიზნით მოყავდათ. ქუმელის ნათესებს საერთოდ ძალიან მცირე ადგილი ეთმობოდა, ხშირად მას ყანის ირგვლივ შემოთესავდნენ ხოლმე, დასათესად მომზადებულ თესლში 10 წილ მიწას ურევდნენ, რომ სქელი არ ამოსულიყო, საერთოდ ოჯახი 2—3 ჭიქაზე მეტს არ თესავდა, თესდნენ აპრილში. ქუმელი ყანასავით ამოჯეჯილდებოდა, შემდეგ, მაკატას, ღერს გამოუშვებდა. იზრდებოდა სიმაღლით 50 სმ-მდე, ღეროს გამოჰქონდა შვიდი-რვა დატოტვილი ნაყოფიანი თაველი. შემოსვლისას პურივით ყვითლდებოდა, შემოსული ქუმელის აღება ხდებოდა ხელით. მოგლეჯდნენ ფესვებიანად, კრავდნენ სვილივით მცირე კონებს. ჩვეულებრივ ქუმელის აღება ხდებოდა ოდოშად, კონებს დატოტვილ სარზე — ჩხარზე აასხამდნენ და ასე დატოვებდნენ ერთი კვირის მანძილზე, რომ გამომშრალიყო. ქუმელის ნაყოფის გამოცალკევება ხდებოდა კალოზე. კალოზე მაკატებს მუჭა-მუჭა დაალაგებდნენ, თითო მუჭა მაკატის ფიცარზე დარტყმით ნაყოფს გააყრევინებდნენ და თუ რამე შერჩებოდა, რიკნის საშუალებით ჩამობერტყავდნენ — გარიკნავდნენ. ამის შემდეგ „რიჭით“ გაანიავებდნენ და ქუმელი მზად იყო.

ქუმელს, ვიდრე საკვებ პროდუქტად გადაიქცეოდა, ესაჭიროებოდა „დატყრობა“ და დაბეგვა. დატყრობა წარმოებდა ისეთივე წესით, როგორც სახალე ქერს ამზადებდნენ, ე. ი. წალოზე დაყრიდნენ, ცეცხლს შეუნთებდნენ და მოხლიდნენ. ამის შემდეგ დიდი ზომის გურჩით ფილში უნდა დაენაყათ — დაებეგვათ. ქუმელის სანაყი ფილი ღრმა უნდა ყოფილიყო; ნაყვის დროს გამონადენი ზეთით სანა-

---

28 ხევსურეთში შვრიისაგან ამზადებდნენ ხავიწს, საამისოდ შვრიას ჯერ მოხარშავდნენ, შემდეგ აშრობდნენ — ახმობდნენ და დახლიდნენ, ამის შემდეგ დაღერღავდნენ და ხავიწად ხმარობდნენ.

29 სსცა, ფ. 1753, ს. 115, ფ. 724.

ყი ქვა ცურვას დაიწყებდა, ღრმა ფილში კი ქუმელი ერთად მოიყრიდა თავს და ნაყვა ადვილდებოდა.

დანაყილ ქუმელს მარილით შეაზავებდნენ და ინახავდნენ. ამ ნაზავით საქმელს შეკაზმავდნენ. ქუმელს დიდმარხვის პერიოდში იყენებდნენ. იგი ძირითადად შინ სახმარი საკვები პროდუქტია, მისი ჭამა მეცხვარეებს არ უწევდა; ქუმელის აღებისა და დამზადება-მოხმარების პერიოდში მეცხვარეები სახლიდან შორს იყვნენ და ამდენად მათი კვების რაციონში ქუმელით ნაზავი საქმელი არ შედიოდა.

აღსანიშნავია, რომ მთათუშეთის მიდამოებში მოყვანილ პურეულსა თუ სხვა სახის მცენარეულის ნაყოფს განსაკუთრებული გემო ჰქონია. ქერზე მიუთითებენ, რომ „ის მოტკბო გემოსი იყო და ქერის პური გემრიელი ცხვებოდა“, ასევე გემოვნებით გამოყოფენ დიკას და სვილს. თუ რამდენად დიდი ყოფილა მთათუშეთის პურეულის გემოს განსხვავება ბარის პურეულთან შედარებით, ამაზე მიუთითებს ერთი თუშური გადმოცემა, რომელსაც ხალხი მეფე ერეკლეს უკავშირებს: მეფე ერეკლეს ეთქვა: „იგრე არ მომკლაო, რომ ნივრიულის წყალი არ დამალევინაო, კურეხული პური არ მაჭამაო და დეკის ნაღვერდალზე გახანხლული ბატკნის ღვიძლი არ მაჭამაო“. ამ გადმოცემით თუშები თავისი კუთხის ღირსებას გამოხატავენ ხოლმე.

თუშეთში მარცვლეულის საწყაო ერთეულებად ხმარებაში იყო კაბიწი, რომელიც შემდეგში ლიტრს შეუცვლია. როგორც ჩანს, სხვადასხვა თემში კაბიწის მოცულობა განსხვავებული ყოფილა. ასე, მაგალითად, სოფელ შტროლთელი მთხრობლის გიო ქრისტოს ძე წვერაიძის ცნობით (80 წლისა, ზემო ალვანი, 1960 წ.), „კაბიწში 10 გირვანქა ქერი ჩადიოდა, ხოლო თუ ხორბალ პურს გამოწყავდნენ, მაშინ 12 გირვანქა ჩადიოდა“ სოფელ ყვავლოელი მთხრობლის მიშიძე ეგნატე დიმიტრის ძის ცნობით (80 წლის, ზემო ალვანი, 1963 წ.) „კაბიწი ლიტრანახევარს მოიცავდა, ხოლო ლიტრა 12,5 გირვანქას იწონიდა“, კაბიწი საბას განმარტებით სამი კოდი ყოფილა, ზოგან 10 კოდსაც კაბიწად იტყვიანო. კოდში კი 10 ახალი ლიტრა ჩადიოდა, ე. ი. გამოდის, რომ საბასეული სამკოდიანი კიბიწი უდრიდა 30 ლიტრას.

თუშური კოდი იტევდა სამ ფუთს, ანუ წყვით 12 კაბიწ ქერს.

საერთოდ თუშეთში რამდენადაც ძირითადი სათესი კულტურა ქერი იყო, საწყაო ერთეულებად ამ კულტურის შესაბამისი წონატევადობისა ჰქონდათ გამოყენებაში, კაბიწისა და ლიტრის სახით.

8. სამეურნეო იარაღები. თუშეთში ხელით სამუშაო იარაღების ნაირსახეობას არ ჰქონია ადგილი. აღსანიშნავია, რომ ისე როგორც

ჯავახეთში, აქაც თოხი ეწოდებოდა იმ იარაღს, რომელსაც ბარში წერაქვის სახელით ვიცნობთ. თოხი-წერაქვი, როგორც ჩანს, თუშეთის ძველი მემინდვრეობის ხელით სამუშაო იარაღთა შორის ერთ-ერთი უნივერსალური იარაღი ყოფილა. მისი საშუალებით წარმოებდა როგორც მოხვნის დროს დარჩენილი ხარვეზების ჩათოხნა, ისე ბელტების დაფშვნა და კარისპირა სანიორეს დაჩერკნა-დათოხნა. თუშეთში ხმარებაში იყო აგრეთვე ქარჩი, რომელიც ხასიათდება მსხვილი სატარე ყუით და სოლისებური მოყვანილობით, ქარჩი (საქ. სახ. მუზეუმის კოლ. № 27—32/36) ძირითადად ახოს აღების საქმეში იყო გამოყენებული. უფრო გვიან, ე. ი. XIX საუკუნის დასასრულისათვის, აქ ფეხი მოიკიდა კარტოფილის კულტურამ. კარტოფილს თან მოჰყვა ბრტყელპირა სათოხნი იარაღი, რომელსაც ქართული თოხის სახელით იხსენიებენ. ცოტა უფრო მოგვიანებით ხმარებაში შევიდა მხრებდაქნილი თოხი, რომელიც იმერული თოხის სახელით გავრცელდა. გარდა ამისა, თუშეთში ჩრდილო კავკასიის ველებზე გამოყენებული ყუამილიანი, კიდეებ შიგნით გადაქნილი თოხებიც არა იშვიათად გვხვდება, რაც დასახელებული კუთხეების სამეურნეო ურთიერთობით უნდა აიხსნას. განსაკუთრებით აღსანიშნავია ის გარემოება, რომ როცა თუშებს მუშაობა მოუხდათ სათოხნ კულტურებზე, სამეურნეო საქმიანობის ეს მხარე მათ მალე აითვისეს. სახელდობრ, თალგამთან და ნიორთან შედარებით, კარტოფილი უფრო მეტად მოითხოვს მიწის შემოყრა-შემოთოხნას, რაც თუშეთის სამეურნეო საქმიანობაში ძნელ პირობად არ გადაქცეულა. თოხით მუშაობა ძირითადად ქალების მიერ სრულდებოდა. მართალია, თუშეთში კარტოფილს საბაზრო მნიშვნელობა არ გააჩნდა და მხოლოდ შინ მოხმარების მიზნით მცირე რაოდენობით თესდნენ, იგი მაინც ყველა ოჯახს მოჰყავდა.

განსაკუთრებული ხასიათის ცვლილება თუშების სამეურნეო საქმიანობაში საქართველოში საბჭოთა ხელისუფლების გამარჯვების შემდეგ დაიწყო. მთიდან ბარში მასიურად გადმოსახლებამ, მთის მეურნეობას მიჩვეულ თუშს ახალ სამეურნეო საქმიანობას მოაკიდებინა ხელი. ბარში მას უხდება არა მარტო ტრადიციული მეცხვარეობის მიყოლა, არამედ მასთან ერთად მრავალდარგოვანი მიწათმოქმედების წარმოებაც. მთაში თუ თუშური მიწათმოქმედება მემინდვრეობისა და ძალზე მცირე მასშტაბის მებოსტნეობით იყო წარმოდგენილი, ბარში იგი მემინდვრეობის, მეხილეობის, მევენახეობის და მებოსტნეობის მწარმოებელი გახდა. ასეთ ვითარებაში იგი მთლიანად დაეუფლა

ბარული სამეურნეო საქმიანობისათვის დამახასიათებელ ყველა სამეურნეო პროცესსა და მანქანა-იარაღს.

ძველად სამეურნეო იარაღების მკეთებლებად ადგილობრივი მჭედლები გვევლინებიან. ასე, მაგალითად, სოფელ დიკლოში მჭედლობდნენ ბეწუნაიძე ხაპრო და ქართოშიძე გიორგი. მჭედელი იჯდა აგრეთვე ბოჟორნაში და ომალოში. ზოგიერთ სოფელში დროებით სამჭედლოებს მართავდნენ დაღესტნიდან მოსული მჭედლებიც, რომლებიც სოფლიდან სოფლად ინაცვლებდნენ და ჭედავდნენ სამეურნეო იარაღებს. მოსული მჭედლები სამჭედლოში ძირითადად ნატურას იღებდნენ.

მთათუშეთში სახვნელთა მრავალსახეობას არა ჰქონია ადგილი. გამწევი ძალით მუშაობდა საკვეთელი და სახვნელი კავი. უფრო გვიან, როცა თუშებმა ბარად მიწის დამუშავებას მოკიდეს ხელი, მათი სახვნელი იარაღები რთული და მრავალსახოვანი გახდა. ასე, მაგ., მთაში თუ დიდი ქართული გუთანი არ იყო გამოყენებული, ახლა როცა ისინი ბარში ჩამოსახლდნენ, ძალაუნებურად ჯერ სხვებისაგან ყიდულობდნენ გუთნით ხვნის ალოებს, ხოლო შემდეგში თვითონაც გაიჩინეს სახვნელი იარაღები და შეისწავლეს მისი გამოყენება-დამზადება.

მთათუშეთი იცნობს 3 სახის სახვნელს: პირველი „საკვეთელია", მეორე „სახნისი", მესამე „სახვნელი". საკვეთელის აგებულება სრულიად მარტივი ყოფილა. იგი შედგებოდა მხარის ანუ ტარის, საკვეთელის და ერქვანისაგან. მხრის, ანუ ტარის სიგრძე 250 სმ-ია, ერქვანის სიმაღლე 75 სმ, საკვეთელისა 45 სმ. ტარი ბოლოვდებოდა საუღლით, საუღლესთან ჩხირი იყო გაყრილი, რომელსაც საშრუეს უწოდებენ. საშრუეზე სპეციალურად საამისოდ შეგრეხილი ტყავით, უღელი აიბმოდა. ამ ტყავს საუღლე ეწოდებოდა. საუღლე ტყავის დასამზადებლად ხარის ტყავს ხმარობდნენ.

ხარს რომ დაკლავდნენ, ყელიდან მუცელზე ჩაყოლებით მტკაველის სიფართეზე ტყავს ჩააჭრიდნენ. შემდეგ მას შაბსა და მარილს დააყრიდნენ ან არყის „ბუყში" ნახადში ჩადებდნენ. იქ ერთი კვირის მანძილზე უნდა ჰქონოდათ. მერე ამოიღებდნენ, მოჩვილებულს დაზელავდნენ ხის ჩაქუჩით, გადაგრეხდნენ და ცხვრის დუმით გაპოხავდნენ, რომ მოქნილობა შეენარჩუნებინა. ასეთი წესით დამზადებული საუღლე გამძლე გამოდიოდა.

საკვეთელში ხარების შესაბმელი უღელი სახვნელში შესაბმელი უღლისაგან არაფრით არ განსხვავდებოდა. უღლის სიგრძე 184—190 სმ-ია, სისქე 10×8 სმ.

საკვეთელში ორი ხარი იბმოდა. მას იყენებდნენ ნასვენ და ბორტვ მიწებში მიწის ზედაპირის დასაკვალავად. მთხრობელთა გადმოცემით „კავს ანუ საკვეთელს იყენებდნენ ბორტვის ასაგდებად“ (იორდანე კობეს ძე გუთანაიძე, 64 წ., 1963 წ. ქვ. ალვანი). ბორტვი აღმოსავლეთ საქართველოს მთის რაიონებში (ხევი, ხევსურეთი, ფშავი, თუშეთი) ეწოდება ნასვენ ან დიდი ხნით დაგდებულ მიწას.

ბორტვი საბას განმარტებით: დიდი ხნით დამუშავების გარეშე დატოვებული სახნავია. დამუშავების გარეშე დატოვებული მიწა ბალახდებოდა, მიწის ზედაპირზე იჯალჯებოდა, ფესვს იმაგრებდა და თუშურ სახვნელს, საკვეთლის გარეშე, მისი დამუშავება არ შეეძლო. თუშური კავით მუშაობა სახვნელის ანალოგიურად წარიმართებოდა ხოლმე. მიწის ნაკვეთის დაწერას — დაკაწვრას იწყებდნენ თუ ფერდობი ადგილი იყო, დაბლიდან მაღლა გარდიგარდმო სვლით. მის ნაკვალევს მისდევდა სახვნელი.

თუშური საკვეთელი, ისე როგორც ხევსურული საწერა და სვანური ლიღრავი, ერთი დანიშნულების სახვნელებია, მხოლოდ სახელები აქვთ სხვადასხვა. მათ ფუნქციას მიწის დაწერა–დაკვალვა შეადგენდა. უნდა ითქვას, რომ ამ ფუნქციას საკვეთელი კარგად ასრულებდა; როცა ორი სხვადასხვა იარაღი მუშაობდა, მაინც სახნის-საკვეთლიანი სახვნელის ფუნქცია სრულდებოდა, როგორც ეს შეეძლო განეხორციელებინა ფშაურ სახვნელს.

ფშაურ სახვნელს გაწერვა და მიწის აჩეჩვა შეეძლო. ხევსურული, სვანური და თუშური მხოლოდ მიწის „აჩეჩვას“ აწარმოებდა. ფშაური სახვნელი იარაღი მისი შემადგენელი სამუშაო ნაწილებით უფრო სრულყოფილი იყო, ვიდრე სამი ზემოთ დასახელებული სახვნელი.

ეს პირობა ფშაურ სახვნელს განვითარების თვალსაზრისით ერთი საფეხურით მაღლა აყენებდა. თუმცა ხევსურეთი, სვანეთი, თუშეთი მეზობელთაგან ისე არ არის მოწყვეტილი, რომ ეს დაწინაურებული საკვეთელ-სახნისიანი მათთვის უცნობი ყოფილიყო; მათ, ცხადია, კარგად იცოდნენ საკვეთელიანი სახვნელის არსებობა, მაგრამ ორი ცალ-ცალკე იარაღით მიწის ხვნას რაღაც უპირატესობა ჰქონდა. რაში მდგომარეობდა ეს უპირატესობა, ამის შესახებ ჩვენ გამოთქმული გვქონდა მოსაზრება, რომ საკვეთელი ანუ კავი მიწის ზედაპირის დაწერვა-დაკვალვისას რომელიმე ერთ გარკვეულ დონეზე კი არ ჭრიდა, ხაზავდა ან წერდა მიწას, არამედ ნებისმიერ სიღრმეზე ჩადიოდა, მაშინ როცა სახვნელზე დამაგრებული საკვეთელი სახვნელის მხარში მყარად იყო გაჭედილი. მიწაში მისი სიღრმეზე ჩასვლა მთლიანად სა-

ხვნელით იყო შეზღუდული. საკვეთლის მუშაობა სახვნელის ქუსლის და სახნისის მიწაში ჩაშვების დონეს შეესატყვისებოდა.

მაშასადამე, საკვეთელი ანუ კავწერა წარმოადგენდა ისეთ სამეურნეო იარაღს, რომელიც მიწის წიაღში აკეთებდა სხვადასხვა სიღრმის კვალს და აწარმოებდა ბალახიანი ზედაპირის დაწერას.

თვით ეს გარემოება მას ხდიდა გარემო პირობების შესაბამის აუცილებელ იარაღად. გაწერილ მიწაზე გადავლილ აჩაჩას, მუშაობის გაადვილების გარდა, უხდებოდა ხნულის თავისებური პროფილის შექმნა, ჩვენ მას ორ სართულად დამუშავებულ მიწას ვუწოდებთ: I სართული, ანუ I იარუსი, საკვეთლის მიერ გაწერილი ხაზია; მეორე იარუსად აჩაჩისაგან ანგრეული მიწა გვევლინება.

ამ წესით დამუშავებულ მიწას ის უპირატესობა აქვს, რომ საკვეთლით გავლებული კვალი მეორე ფენის ქვეშ რომ არის მოქცეული, დრენაჟის ფუნქციასაც ასრულებს და სინესტის დიდხანს დამკავებლის მოვალეობასაც. ყოველივე ეს სვანეთში, ხევსურეთში და თუშეთის მიწათმოქმედებაში კავწერას ანუ საკვეთელს საშუალებას აძლევდა, როგორც აუცილებელ სამეურნეო იარაღს, ალპურ ზონებში წარმოებული მიწათმოქმედების პირობებში — დიდხანს შემოენახა თავი.

საკვეთლის — კავწერის სამეურნეო საქმიანობიდან ამოვარდნა გამოიწვია ახალმა სამეურნეო ცხოვრებამ, რომელიც მოჰყვა მიწათმოქმედების საბჭოური სისტემის გამარჯვებას საქართველოში. ამ ნიადაგზე შეიცვალა როგორც საწარმოო იარაღები, ისე სამიწათმოქმედო კულტურები. მთის პირობებში ნაცვლად მარცვლეული კულტურებისა, წამყვან კულტურად გამოჩნდა კარტოფილი, რომელმაც მეურნე გლეხისაგან შესაფერისი შრომა მოითხოვა, სახელდობრ ხშირი თოხნა. ამის ნიადაგზე კი მოისპო სახნავი მიწების დასარეველიანება. მთაში ხის კავის ნაცვლად მარჯვედ იყენებენ რკინის საბრუნ გუთნებს. საბრუნმა გუთანმა შედარებით ღრმად ჩააღწია მიწის წიაღში, ვიდრე ეს ხის გუთანს შეეძლო. აჩეჩვის ნაცვლად, აჭრილი ბელტი დაფშვნა და ნაწილობრივ გადააბრუნა. ამ ნიადაგზე, მზის სხივებით და ჰუმუსით მდიდარი მიწის ზედაპირი, ფესვის სამუშაო დონეზე მოდის, ეს კი უკეთესი გარანტიაა მაღალი მოსავლისათვის.

თუშური სახვნელი, ანუ სახნისი. თუშები თუშურ აჩაჩას სახნისს უწოდებენ. სახნისი შედგება 4 ნაწილისაგან: ქუსლის, ერქვანის, მხარის და სახნისისაგან. ქუსლი სოლისებური მოყვანილობის ხის ძელია, ყურებგამოყვანილი. ქუსლის სიგრძე 80—90 სმ-ია, სისქე 20×20 სმ. ქუსლს აქვს წინ „საშრუე“ სახნისის დასაგებად — გამო-

ყვანილი, ქუსლის დანიშნულებით მაგარ ხეს არჩევენ: წიფელას, რცხილას ან ნეკერჩხალს. ბუნებრივ დატოტვილ ხის ტოტს არჩევენ ისეთს, რომ ღერს ტოტები ერთ მხარეზე ჰქონდეს გადახრილი. დამუშავების შემდეგ ქუსლს ყურები ზემოთ აწეული უნდა დარჩეს, ძირს კი სწორად გამოთლილან, მაგრამ მუშაობაში ძირის სწორი კუთხეები ცვდება და გლუვდება. ნახმარი სახვნელის ქუსლს ყოველთვის გლუვი ტანი აქვს.

თუშური სახვნელის ქუსლს ერთი მოზრდილი ნაჩვრეტი აქვს, ზომით 20×4 სმ-ზე, რომელშიც იდგმოდა სახვნელი მხარის დაბოლოება და ერქვანი. მხარი სახვნელისა წარმოადგენს ერთი თავით მოხრილ ხეს, რომელიც მოხრილობის ნაწილთან ჩაიდგმებოდა ქუსლში. მხარის სიგრძე მოხრილობის კუთხემდე 2,50 სმ-ია, მოხრილობიდან ქუსლამდე 25 სმ. მხარს დაბოლოებაზე საუღლე ნემსა აქვს გაყრილი, რომელზედაც საუღლე ტყავის ღვედი გამოიბმოდა ხოლმე. მხარს მოხრილობის კუთხეში ნაჩვრეტი გააჩნია, რომელშიც გამობმული იყო ჯარჯი და ამის საშუალებით ერთიმეორეზე იყო მიმაგრებული მხარი და ერქვანი. მხარს ხშირად ნაძვისაგან ამზადებდნენ, მსუბუქი იყო და დასამუშავებლადაც ადვილი. ერქვანი 70 სმ სიმაღლის სწორ ჯოხს წარმოადგენს, რომელსაც ოთხკუთხედად გათლიდნენ და სახელნეს უტოვებდნენ, რომ მარჯვედ ემართათ სახვნელი.

სახვნელის მეოთხე ნაწილი რკინის სახნისია, რომელიც თავისი მოყვანილობით შეიძლება მიეკუთვნოს უფრთო სახნისთა ჯგუფს.

სახნისის სიგრძე 26—30 სმ მერყეობს, სიგანე 14 სმ. საქართველოს სახ. მუზეუმში დაცულია 1932 წელს მთათუშეთის სოფ. დოჭუდან ჩამოტანილი სახნისი (კოლ. № 27 ა—31/1). აღნიშნული სახნისის სიგრძე 28 სმ-ია, თუშებს სახნისი ადგილზე, ადგილობრივი მჭედლების საშუალებით უმზადებიათ და ბარიდანაც ამოჰქონდათ.

სასახნისე რკინა არც ისე ადვილი მოსაპოვებელი იყო და ადგილობრივი მეურნენი სახნისს სათუთად უვლიდნენ. გაცვდებოდა თუ არა, მაშინვე მჭედელი სხვა რკინის ნაჭერს დააკერებდა, რასაც დარკინვას უწოდებდნენ.

სახვნელის აღწერილი სახეობა განეკუთვნება სამმხრიან სახვნელი იარაღების ტიპს. სამმხრიანი სახვნელები საერთოდ არის გავრცელებული მთელი კავკასიონის ცენტრალური რაიონებში, როგორც ამიერ ისე კავკასიის იმიერ კალთებზე მოსახლე ტომების სამეურნეო ყოფაში. სამმხრიანი სახვნელი ორი განსხვავებული პროფილით გვხვდება: ერთს მთლიანი მხარი ახასიათებს, ხოლო მეორე ტიპს შედგენილი მხარი აქვს. შედგენილი მხრით საქართველოში მოხევური სახვნელი

წარმოგვიდგება. სამმხრიან სახვნელებს განეკუთვნებიან სახვნელები დასავლეთ საქართველოდან: აფხაზური, მეგრული, გურული, სვანური, ხოლო აღმოსავლეთ საქართველოში ხევსურული, ოსური ძივირი და თუშური სახვნელის ძველი ტიპი.

თუშური სახვნელი ხევსურულის ანალოგიურია. მიწის დამუშავების თუშური წესი ორი სხვადასხვა იარაღის საშუალებით იმეორებს ხევსურეთის მიწათმოქმედებაში გამოყენებულ ხერხებს. ხევსურული და ფშაური სამმხრიანი სახვნელის და საწერა-საკვეთელის შემდგომი განვითარება ისე წარიმართა, რომ ორი სხვადასხვა იარაღის ერთ სახვნელად შერწყმა მივიღეთ; ორი სხვადასხვა სახვნელის შერწყმამ მოგვცა ოთხმხრიანი სახვნელი, რომელიც ისე როგორც ხევსურეთში, აქაც ბოლო ხანებში გამოჩნდა.

თუშური ოთხმხრიანი სახვნელი შედგება მხრის, ქუსლის, ერქვანის, ხმალას, სახნისის და საკუეთელისაგან. ჩვენ სოფ. შენაქოში ავზომეთ მარკოზა სეხნიაიძის სახვნელი, რომელიც შემდეგი სახით წარმოგვიდგება: მხარი წარმოადგენს სწორ, ოდნავ წელში გახრილ ხის ძელს, სისქით 10×10 სმ, სიგრძით 280 სმ. მხარს დაბოლოებაზე აქვს გაყრილი საუღლე ნემსა, შედგმულია წათლილი თავით ერქვანში და მაგრდება სოლით, მხარსა და ქუსლას აერთიანებს ქუსლში ამოტარებული და მხარში გამავალი ხმალა, რომელიც მაგრდება სოლით. ხმალადან—35 სმ წინ მხარზე ამოჭრილია ნაჩვრეტი, რაშიც ჩადგმულია საკვეთელი.

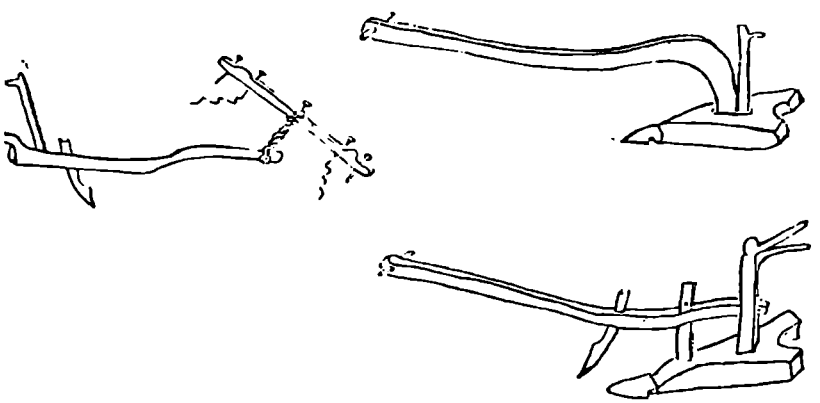

ტაბ. I. თუშური სახვნელები: 1. კავწერა, 2. სახნისი, 3. სახვნელი

სახვნელის ქუსლი სიგრძით 103 სმ-ია, სისქე 20—20 სმ; ყურეების კიდეები ერთიმეორეს 35 სმ-ით არის დაშორებული. ძირი სწორად გათლილი, ყურებთან ზევით აყრილი. ქუსლს აქვს ორი ნაჩვრეტი ხმალასთვის და ერქვანის მოსათავსებლად. ქუსლი წიფლისაა.

ერქვანი 95 სმ სიგრძის, სწორი, 8×8 სმ სისქის ჯოხია, რომელსაც დაბოლოებაზე ბუნებრივი ორი ტოტი აქვს შერჩენილი თითოეული 45 სმ სიგრძისა. ერქვანი ჩამჯდარია ქუსლში და ხის მანკვლითა და სოლით გამაგრებული. ქუსლიდან 14 სმ დაშორებაზე ერქვანში გაყრილია მხარი. ერქვანის საშუალებით წარმოებდა როგორც სახვნელის მიმართულებაზე გასწორება, ისე ხვნის დონის დაჭერა.

ხმალა სწორად გათლილი ჯოხია, სიგრძით 76 სმ. ხმალა ამოტარებულია ქუსლში და გასული მხარში, ქუსლში სოლით არის გამაგრებული, მხარში ჭინჭილაქებით. სახვნელის სახნისი რკინისაა, ტოლფერდა, სიგრძით 24 სმ, ფრთებთან უდიდესი სიგანე 18 სმ-ია.

საკვეთელი გრძელყუიანი, მოკლე სატარის პირიანი, რკინის დიდი ზომის დანას მიაგავს. სიგრძე 35 სმ, სამუშაო პირის სიგრძე 12 სმ.

ჩვენ მიერ აღწერილი სახვნელი ტიპოლოგიური თვალსაზრისით ოთხმხრიან სახვნელთა წყებას მიეკუთვნება. თავისი ანაზომებით და შედგენილობით კი ფშაურ აჩაჩს ემთხვევა. თუშეთში ხმალასაკვეთლიანი სახვნელი იარაღი ძალიან გვიან შემოვიდა ხმარებაში, დაახლოებით 30—40 წლის წინ. მანამდე კი გამოყენებაში იყო ზემოთ აღწერილი საკვეთელი და სახნისი. იქ სადაც ხმალასაკვეთელიანი სახვნელის ხმარება დაიწყეს, ორ ერთადმოქმედ სახვნელს აღარ იყენებდნენ. ამას გარდა, ამ პერიოდში თუშეთში ხმარებაში შევიდა რკინის საბრუნი გუთანი. საბრუნმა გუთანმა სრულიად ახალი სახის ხვნა შეიტანა მთაში; მანამდე თუ ნიადაგის დაკაწვრა და კვალვა-გაკვეთა და ორმხრივი ნგრევა წარმოებდა, ახლა რკინის გუთნით ბელტის აჭრა და მისი დამრეც მხარზე გადაწვენა ხდება. ამ გარემოებამ სრულიად შეცვალა ნიადაგის დამუშავების ხასიათი და ხნულის სტრუქტურა. მაგრამ აქ საინტერესო ერთი გარემოებაა: თანამედროვე საბრუნი გუთნით მთის ფერდა ადგილების ხვნა, საბოლოოდ შედეგში გარკვეულად ამცირებს სახნავ ფართობს; რამდენიმე წლის მანძილზე თუ საბრუნი გუთნით წარმოებული მუშაობის პროფილს დავაკვირდებით, იქ სადაც სახნავი ფენა ახლოა ნიადაგთან, სახნავი ფართი ყოველწლიურად 15 სმ-ით კლებულობს. ასე, რომ 10 წლის შემდეგ 1,5 მეტრით უნდა დაიკლოს სახნავმა ფართობმა. მთათუშეთში ის ფართობები, რომელიც ამ მხრივ საშიშროებაშია, ახლა აღარც მუშავდე-

ბა. ეს გამოიწვია საერთოდ მთელი მთათუშეთის სახნავ-სათესი ფართობების საძოვრებად ქცევამ, ერთი შეხედვით, თითქოს შეაჩერა ის ინტენსიური ეროზია, რასაც ადგილი ჰქონდა თუშეთში. მაგრამ ამით ფერდა ადგილების ეროზია სულ მთლიანად არ არის შეჩერებული, ცხვარი და მეცხვარეობა ერთ-ერთი ხელშემწყობი პირობაა ამ პროცესისა.

XIX საუკუნეში მ. მაჩაბელი საგანგებოდ წერდა თუშეთის სახნავ-სათესი ადგილების ეროზიაზე: „თვით მე ვიყავი მოწმე იმისა, თუ ძლიერი წვიმის შედეგად რამოდენიმე ნაკვეთიდან როგორ ჩამორეცხა სახნავი ფენა თავისი მოსავლით, და გაშიშვლდა კლდეები. წლების მანძილზე სათიბები და სახნავ-სათესი ფართობები მთლიანად შემცირდება, თუ რაიმე გადამჭრელი ზომები არ იქნა მიღებული“[30]. ასეთ ვითარებაში ყველაზე უფრო მორგებული სახვნელი ის კომპლექსური სახვნელები იყო, რომელიც თითქოს და მარტივი სახით გამოიყურებოდა საკვეთლისა და სახნისის სახით.

მიუხედავად ამისა, მაინც თუშურმა საკვეთელმა და სამმხრიანმა სახნისმა ადგილი დაუთმო ჯერ ოთხმხრიან ფშაური ტიპის სახვნელს, ხოლო მის პარალელურად მოქმედებაში შემოვიდა საბრუნი გუთანი რკინისა.

თუშეთში სახნავ-სათეს იარაღებად დასახელებული ახალი ტიპის სახვნელების გამოყენება ემთხვევა ისეთ პერიოდს, როცა თუშების სამეურნეო ცხოვრებაში ახალ ძვრებსა აქვს ადგილი. სახელდობრ, ეს არის XX საუკუნის I მეოთხედი, როცა მთელი თუშეთის ეკონომიური ღერძი მეცხვარეობაზე ტრიალებს, როცა მიწათმოქმედება თუშეთის ეკონომიკაში უმნიშვნელო როლს ასრულებს; ამასთან, როცა თუშებმა ბარში იწყეს საცხოვრებლად ჩამოსვლა, მთაში კი სამიწათმოქმედო კულტურები კარტოფილმა დაჯაბნა[31]. მოძლიერებულმა მეცხვარეობამ თუშებს ბარში გაუჩინა სახნავ-სათესი. XIX საუკუნის დასაწყისში და განსაკუთრებით 30-იან წლებში ბარად ჩამოვიდნენ წოვათაში მცხოვრები თუშები. XIX საუკუნის 60—70-იან წლებში ბარად ჩამოსვლამ იმატა, თუმცა 1873 წლის მონაცემების მიხედვით, თუშეთში 1000-ზე მეტი კომლი მოსახლეობდა[32] 1969 წლისათვის კი 100 კომლი ძლივს მოითვლებოდა, აქედან ძირითადი მოზამთრე სო-

---

30 М. Мачабели, Экономический быт гос. крестьян Тианетского уезда Тифлисской губернии, МИЭКБГКЗК, т. V, ч. I, с. 352.

31 კარტოფილი მთათუშეთში პირველად დიდოეთიდან შემოსულა. ამიტომ აქ ადრე შემოტანილი კარტოფილის ჯიშს „დიდურ კარტოფილს“ უწოდებდნენ.

32 მ. მაჩაბელი, დასახ. ნაშრომი, გვ. 352.

ფლებია ომალო, დიკლო და შენაქო, დანარჩენ სოფლებში თითო-ოროლა კომლია შემორჩენილი.

ფასაგებია, რომ დღეს ხვნა-თესვა თუშეთში იმ რაოდენობითაც აღარ წარმოებს, რაც 20—30 წლის წინ. მით უფრო სხვა იყო ხვნა-თესვის მასშტაბები იმ პერიოდისათვის, როცა თუშეთის მოსახლეობა ბარში ჯერ კიდევ არ იყო ფეხმოკიდებული. სახელდობრ XIX საუკუნის დასაწყისამდე თუშები ალვანისა და პანკისის ხეობის ველებს მხოლოდ საზამთრო საძოვრებად იყენებდნენ.

თუშეთში მიწათმოქმედების საერთო სურათის უკეთ წარმოსადგენად, ჩვენი აზრით, საჭიროა ალვანში წარმოებული მიწათმოქმედების გათვალისწინებაც.

ცნობილია, რომ თუშები დიდი მასშტაბით ეწეოდნენ მეცხვარეობას, რაც, თავის მხრივ, დიდ საძოვარ ველებს თხოულობს ზამთარში, ხოლო საძოვარ მთებს — ზაფხულში. თუშური ცხვარი ბუნებით მომთაბარეა და მისი ყველა თვისება მომთაბარულ ხასიათს არის შეგუებული. თუშური ცხვრის მომთაბარულ დონემდე აყვანას ალბათ ადამიანთა მრავალმა თაობამ შეალია თავისი შრომა. მომთაბარეობას შუა საუკუნეების თუშეთი რომ აქტიურად ეწეოდა, იქიდან ჩანს, რომ ლევან კახთა მეფეს ფშავ-ხევსურებისა და თუშებისათვის ზამთრის საძოვრების გამოყენების უფლება შეუწყვეტია და ამ ბლოკადის საფუძველზე ისინი იძულებულნი გაუხდია, რომ სამხედრო ბეგარა ეკისრათ.

თუშებს, ფშავ-ხევსურებთან ერთად, მამაცურად უბრძოლიათ ბახტრიონის ბრძოლებში და ამ მამაცური ბრძოლების შედეგად თუშებისათვის მიუციათ ალვანის ველები, პანკისის და ლოპოტის ხეობა. ამ ადგილებში თუშებს შემოდგომით ჩამოყავდათ ცხვარი და აზამთრებდნენ. XVIII ს-ის მიწურულისათვის როგორც ფშავში, ისე თუშეთში ცხვარი იმდენად მოუმრავლებიათ, რომ ეს სამი ხეობა აღარ ყოფნიდათ. ამიტომ ისინი აქედან გადიოდნენ კახეთის ახლო სოფლებში და ცხვარს იქ აბალახებდნენ თურმე. კახეთის სოფლები თუში მეცხვარეებისაგან იმდენად შეწუხებულა, რომ მეფე ერეკლეს ამასთან დაკავშირებით საგანგებო ბრძანებაც კი გამოუცია. თუში მეცხვარეებისათვის უბრძანებია, რომ იმ სამი ადგილის გარდა (ლიპოტის ხეობა, პანკისის ხეობა და ალვანი) მათ შეეძლოთ რომელიმე სოფლის მინდორშიც გაეყვანათ ცხვარი, მაგრამ ისე, რომ თითო სოფლის მინდორში 2 ფარაზე მეტი არ მოსულიყო[33].

---

[33] ხელნაწ. ინსტ. dH, 10063.

ამავე პერიოდში აღსანიშნავია, რომ ალვანის ახლო მდებარე ძველი სოფლები ხედავდნენ რა საძოვრებად დაგდებულ მიწებს, დაუწყიათ მისი მოხვნა. ამაზე თუშებს ალვანის ახლო მდებარე სოფლის მცხოვრებლებთან დავა ჰქონიათ და ეს დავა მეფე ერეკლემდე მისულა. დავა თუშების სასარგებლოდ არ გადაწყვეტილა იმდენად, რამდენადაც ეს მიწები სახელმწიფო საკუთრებად ითვლებოდა, თუშები მთაში საბალახო გადასახადს უხდიდნენ. აქ ბარში კი ვინც მას მოხნავდა, სახელმწიფოსათვის უნდა გადაეხადა პურის ღალა. მეფე ერეკლე ამასთან დაკავშირებით საგანგებო საბუთს ადგენს, სადაც აღნიშნავს, რომ „...ალვანში, რომ ლალისყურელთ, ფშაველთ და მაღრანელთ ხვნა მოუნდომებიათ და თუშნი კი უშლიან სადმე, რატომ უნდა დაუშალონ; რამდენიც პურის სიიაფე იქნება, უფრო სარგებელი არ იქნება თუშებისათვის?“[34]. ამ საბუთებიდან ნათლად ჩანს, რომ — თუშებს მაშინაც ე. ი. XVIII საუკუნეშიაც ბარიდან მოჰქონდათ პური და მეფე ერეკლეც საგანგებოდ ამაზე უსვამს ხაზს, რომ ბევრი პური თუშებისათვისაც დიდი სარგებელი იქნებოდა, ე. ი. ისინი უფრო იაფად შეიძენდნენ საჭირო პურს. რადგან ამ პერიოდში ალვანის ახლო მდებარე სოფლები ალვანის მიწების სახნავად გამოყენებას ცდილობდნენ, ამ გარემოებას არ შეიძლებოდა თვით თუშებისათვისაც არ მიეცა ბიძგი და დაინტერესება, რომ მათთვის უპრიანი მიწები მოეხნათ და ხორბლეული მოეყვანათ.

ვინაიდან მთელი ალვანის, პანკისის და ლოპოტის ხეობის მიწები საერთოდ თუშებს ეკუთვნოდათ, სახელმწიფოს, როგორც ზემოთ აღვნიშნეთ, აძლევდნენ კომლეურად საბალახო გამოსაღებს. მთელი აქ არსებული მიწები არავის არც მოზომილი ჰქონდა და არც მისაკუთრებული. მიწის არც ერთი ნაკვეთი სამამულოდ არავისზე არ უნდა გაცემულიყო, ე. ი. ის სათემო კუთვნილებას შეადგენდა, თუმცა შეიძლება ითქვას, რომ იგი თემის კუთვნილებას აღემატებოდა, იმდენად რამდენადაც თვით თუშეთი რამდენიმე თემისაგან შედგებოდა თუშთა საკუთრება თემთა საბჭოს მეთვალყურეობის ქვეშ იყო. თემის საბჭოს სახელით ოფიციალური პირის სახით თუშეთის მოურავი გამოდიოდა, რომელიც XVIII საუკუნეში მატანელ ჩოლოყაშვილთაგან ყოფილა დანიშნული. მეფე თუშეთისათვის გადასაცემ თუ შესასრულებელ ბრძანებას თუშეთის მოურავს ავალებდა. თუშეთის მოურავი თავის მხრით თემთა საბჭოს საშუალებით თემის უფროსებს უკავშირდებოდა.

---

34 ხელნაწ. ინსტ. dH, 10063.

თემის წევრებს თუ როგორ ჰქონდათ საზამთრო საძოვრები განაწილებული, რომელ თემს რომელი კუთხე ჰქონდა მიჩენილი, ამის შესახებ ჩვენთვის დღემდე არავითარი ცნობები არ შემონახულა. საყურადღებო ის არის, რომ როცა 1830-იან წლებში წოვა თუშების სოფლები წყალდიდობის შედეგად დაინგრა და როგორც აღვნიშნეთ, ისინი ბარში ჩამოსახლდნენ. პირველად დასახლებულან არა ამ ადგილას, რომელსაც ალვანი ეწოდებოდა, და რომელიც, როგორც გიულდენშტედტი აღნიშნავს, ნაალვანარი ადგილი იყო (ნასოფლარი, ეს ალაზნის პირას იყო განლაგებული), არამედ გორის ძირას ცხრაკარას ჩამოსწვრივ, რასაც გურგალჯალას უწოდებდნენ. 1888 წლისათვის ალ. ხახანაშვილი აქ, ე. ი. ალვანში 4 სოფელს მოითვლის საკუთრივ ალვანს, გურგალჯალას, ფხაკალყურეს და წოწკურას[35]. შემდეგში ყველა ეს სოფელი გაერთიანდა ზემო ალვანად.

პირველ ხანებში, როცა წოვა თუშები მასიურად ჩამოსახლდნენ, მათი დასახლება სოფლეური და გვარების ნიშნით წარმართულა. მაგ., წმინდა გიორგის უბნის ქვემოთ, სოფ. წაროდან ჩამოსახლებულები განლაგებულან. ამ ახალ დასახლებას საკმაოდ დიდხანს წაროს უწოდებდნენ. ჯერ ადგილობრივი სოფლების მიერ ალვანის მიწების ხვნამ, ხოლო შემდეგ წოვა თუშების ჩამოსახლებამ ალვანის საზამთრო საძოვრების სახნავ-სათესად ათვისებას შეუწყო ხელი.

თუშებს ალვანის მიდამოებში მანამდე მხოლოდ ცხვრის ბინები ჰქონდათ. ცხვრის ბინები ჩვეულებრივი მიწურები იყო, რომლებიც იმისდა მიხედვით თუ რა ასაკისა და მდგომარეობის ცხვარს მოათავსებდნენ, თავისებურად იყო გადატიხრული და შემოკედლილი. იმის შემდეგ კი, რაც ალვანში თუშებმა პირველ რიგში ბინების ახლოს დაიწყეს ხვნა-თესვა და მოსავლის მოწევა, გარკვეული ცვლილება მოხდა ცხვრის ბინების აგებულებაში. დაგეგმარებაში ბინამ გრძელი, ოთხკუთხა ფორმა მიიღო. ბინას, რომელიც მიწაში იყო კვლავ მოთავსებული, ზემოდან მეორე სართულად საძნე დაადგეს. საძნე რამდენიმე ბოძზე და არასრულ კედელზე გამართული სახურავით იყო წარმოდგენილი. საძნეს იყენებდნენ ძნების შესანახად. შემდგომში, როცა ალვანში ჩასახლება დაიწყო, ამ საძნეს გამოეყო საცხოვრებელი ოთახი, რომელიც პირველ ხანებში წნელით იყო მოწნული (მთხრ. საბა თომას ძე იჩუაიძე, 76 წლისა, ქვ. ალვანი, 1963).

ალვანში ხვნა-თესვა შემოდგომით იწყებოდა, ამ დროს თუშები მთიდან ბარში იყვნენ ჩამოსული და არც თუ ისე დიდ ფართობს ხნავდნენ. სახნავი ნაკვეთი ბინის ახლოს ჰქონდათ, ხვნას კი უმეტესად

---

35 ალ. ხ ა ხ ა ნ ა შ ვ ი ლ ი, მგზავრის დღიურიდან, 1888, № 177.

ალვანის ახლო სოფლებიდან საგანგებოდ აქ მოსული გუთნეულები აწარმოებდნენ. გუთნეულები მოდიოდნენ: გულგულადან, ქისტაურიდან, ოქიოდან, ალავერდიდან, ხოდაშნიდან, მატანიდან და ბევრჯერ ყოფილა შემთხვევა, რომ აქ საკმაოდ შორი სოფლებიდანაც მოდენილან. მაგ., თიანეთის რაიონის ახალსოფლიდან, რომელიც 25—30 კმ-ით არის დაშორებული ალვანიდან. მთხრობელი ლ. აბრამიშვილის გადმოცემით საფასურად 1 თოკი მიწის (1 ჰა) მოხვნაში ორ ფუთ ყველს ღებულობდნენ, რასაც შემდეგ მოდგამის წევრებზე ანაწილებდნენ; მისივე გადმოცემით ამ საქმეზე მის წინაპრებსაც უვლიათ (ლექსო დიმიტრის ძე აბრამიშვილი, 60 წლისა, 1952 წ. თიანეთის რ-ნი, ახალსოფელი).

როგორც მასალებიდან ჩანს, XIX საუკუნეში თუშების მიერ ალვანის მიწების სახნავ-სათესად ათვისებამ ერთგვარი მტაცებლური ხასიათი მიიღო; ძლიერი მეცხვარეები მეტი მიწის მოხვნას ახერხებდნენ[36]. ამ გარემოებას საერთო უკმაყოფილება გამოუწვევია და ხელმოკლე თუშები ცდილან, რომ დაეწესებინათ გარკვეული შეზღუდვა. ამ შეზღუდვებს ადრე ისინი მთაში ახერხებდნენ, ბარში კი სულ სხვა გარემო იყო. სავაჭრო კაპიტალიზმის შესაბამისად, თუში სათემო ხასიათის შეზღუდვების რღვევას შეუდგა.

თუშთა ერთობლივმა თემის საბჭომ მაინც შეძლო ერთგვარი ღონისძიების გატარება ალვანის ათვისების მოსაწესრიგებლად, 1882 წლის 21 მაისს თუშეთის თემის საბჭომ დაადგინა, რომ თუშეთიდან ალვანში ჩამოსახლებულ თითოეულ კომლს მიეცემოდა უფლება 3 დღიური ანუ 1,5 დესეტინა მიწა მოეზღუდა და გამოეყენებინა როგორც სახლკარისთვის, ისე სახნავ-სათესად. აქვე ნათქვამია, რომ „ალვანის ველი ოთხთვალა ტყიანად თაობიდან თაობაზე გადაცემულიყო სათემო მფლობელობაში, განუყოფლად“[37]. ამ დადგენილებიდან ეს პატარა მონაკვეთი აშკარად მეტყველებს იმაზე, თუ როგორ მტაცედ ეჭიდებოდნენ თუშები მიწის თემური სარგებლობის შენარჩუნებას.

მინდა კიდევ ერთი ამონაწერი მოვიტანო იმ დოკუმენტიდან, რომელიც აგრეთვე იმაზე მიუთითებს, თუ როგორ სწრაფად ერყეოდა ძირი თემური სარგებლობის წესს XIX საუკუნეში და როგორ კვლავ ეძებდა ძველი თემი თავისი პოტენციის შენარჩუნებას, თუშეთის „საზაფხულო საძოვრებზე სხვათა ფარები დაიშვებიან იმ შემთხვევაში, თუ 100 სულ წვრილფეხაზე გადაიხდიან 6 მანეთს. თუ

---

36 ალ. ხახანაშვილი, მგზავრის დღიურიდან, ივერია, № 173, 1888.

37 М. Мачабели, დასახ. ნაშრომი, გვ. 387.

უცხო მწყემსები თუშს უმწყემსავენ ცხვარს, მაშინ მწყემსები გადაიხდიან ოროლ მანეთს, ეს შემოსავალი იმ თემის სასარგებლოდ წავა, ვისი საბალახოთიც სარგებლობენო"[38].

აქ თუშების მიერ დაქირავებულ მწყემსებზეა ლაპარაკი; მათ ორ-ორ მანეთს ახდევინებდნენ იმიტომ, რომ მწყემსებს საჯამაგიროს ცხვრით უნაზღაურებდნენ. დაქირავებულ მწყემსს საჯამაგირო ცხვართა რაოდენობა ამ შემთხვევაში საშუალოდაა აღებული (წელიწადში 12—30).

თემის წევრის მიერ საბალახო გამოსაღების გადახდა თემის სასარგებლოდ, ნათელ სურათს გვაძლევს იმის თაობაზე, თუ მეცხვარეობა, როგორც მარეგულირებელი დარგი თუშების ეკონომიკისა, ერთი მხრივ როგორ ანგრევდა თემის შეუვალობას, ხოლო მეორე მხრივ თემი როგორ ცდილობდა არ გატეხილიყო. ცხადია, აქ, თემის შიგნით მიმდინარე სოციალური ბრძოლა, რომელიც ეკონომიურად სხვადასხვა დონეზე მდგარ თუშ გლეხობას შორის მიმდინარეობდა, სახელდობრ ბრძოლა ქონებრივად განსხვავებულ ორ დიდ დაჯგუფებას შორის, ე. წ. დიდ მეცხვარეებსა და ღარიბ თანასოფლელებს შორის, რაც დრო გადიოდა, თანდათან მწვავდებოდა. მ. მაჩაბლის მონაცემების მიხედვით, წოვათის თემის ცხვრის 11 % სამი კომლი ფლობდა, რაც შეადგენდა 7900 სულს (საერთო რაოდენობა — 7242[39] სული), რვა კომლს ჰყავდა თითოეულს 1000 სულზე მეტი (სულ 9890 სული), 25 კომლი ფლობდა თითოეული 500 სულზე მეტს, სულ ერთად 16300 სულს.

ეს ციფრობრივი მონაცემები კარგად გვიჩვენებს თუშების ქონებრივ დიფერენციაციას, აშენებულს მეცხვარულ მეურნეობაზე, რომელსაც თუშების სამეურნეო ყოფაში დიდი ხანია წამყვანი ადგილი ეჭირა. ანალოგიურ მდგომარეობას ჰქონდა ადგილი ფშავსა და ხევსურეთში, ჯერ კიდევ 1930—32 წლებში გ. ჩიტაია ხევსურეთის სამეურნეო დახასიათებისას წერდა, რომ „ხევსურეთის მთელი ვარგისი ფართობიდან 75 % სათიბ-საძოვრებს უჭირავს, 24 % ტყეს, ხოლო 1 % სახნავ-სათესს და კარმიდამოს. ასეთი დამოკიდებულება ვარგისი მიწისა სხვადასხვა დარგებს შორის თავისთავად საზღვრავს ხევსურეთის გამძღოლ დარგს და უკანასკნელ ადგილს ანიჭებს მიწათმოქმედებასო"[40]. ფშავ-ხევსურეთსა და თუშეთში მესაქონლეობა, სახელდობრ თუშეთისათვის მეცხვარეობა, გლეხთა კატეგორიების საზომ

---

38 იქვე, გვ. 387.

39 მ. მაჩაბელი, დასახ. ნაშრომი, გვ. 216.

40 გ. ჩიტაია, ხევსურული ვარია, ხელნაწერი, გვ. 49.

ერთეულს წარმოადგენდა. მეცხვარე, ჩვენი აზრით, სოციალური კატეგორიაა. თუშეთში მეცხვარეობას თითქმის ყველა ოჯახი მეტ-ნაკლებად მისდევდა, მაგრამ ყველას არ ეწოდებოდა მეცხვარე; იყო დიდი მეცხვარე, იყო რიგითი მეცხვარე და იყო მწყემსი, დაქირავებული დიდ მეცხვარეთა მიერ. თუშეთში შრომის დანაწილება ამ ნიადაგზე, ე. ი. მეცხვარეობის საფუძველზე წარიმართა. სოციალური წინააღმდეგობაც ამავე მეურნეობის განვითარებას მოჰყვა.

დღევანდელი ქვემო ალვანის ტერიტორიაზე XIX ს-ის დასასრულსა და XX საუკუნის დასაწყისში გაჩნდა კაპიტალიზმის ხანისათვის დამახასიათებელი რეალიები: სავაჭრო დუქნების, სამლებროების, სამჭედლოების, მატყლისა და ყველის შემსყიდველი პუნქტების სახით. ამ სურათმა თანდათან იცვალა სახე და ამ პუნქტების გვერდით გაჩნდა თუში მოახალშენეების ხისა და ჩალური სახლები. მალე აქ ამუშავდა ჯიჯურიძეების აგურის ქარხანა და აგურისა და ქვიტკირის სახლებიც გამოჩნდა.

პირველად უჭირდათ ზაფხულის პერიოდში თუშ მოახალშენეებს და მთელი ოჯახი ცხვართან ერთად მთაში მიდიოდა. ბარში ამ ნიადაგზე გაჩნდა ახალი შრომითი თანამდებობა, ე. წ. მებარგული. მებარგული ერთი უბნის ან რამდენიმე ოჯახის მიერ დაქირავებული ადგილობრივი პირი იყო, რომელიც მთელი ზაფხულის მანძილზე ინახავდა, იცავდა უბანს ან რამოდენიმე ოჯახის ქონებას. მებარგულებად ძირითადად სოფ. ალვანის მეზობელი სოფლებიდან მოხუცი მამაკაცები მოდიოდნენ. მაგ., „ზემო ალვანში ბასილაშვილების უბანში იყალთოელი ილიკო არსენაშვილი რჩებოდა ხოლმე მებარგულად, ცისკარიშვილების უბანში შავ გიორგას ეძახდნენ და ის რჩებოდა“, აღნიშნავს მთხრობელი იოსებ გიორგის ძე ბასილაშვილი (71 წლის, ზემო ალვანი, 1964 წ.).

მებარგულებს ნახნავ-ნათესისათვისაც უნდა ეპატრონათ; ხშირად მათვე ურიგდებოდნენ, რომ პური მოემკათ, ძნად შეეკრათ და საძნეში დაედგათ. შემოდგომას, როცა თუშები ბარად ჩამოდიოდნენ, ბინებთან კალო იმართებოდა, ძნებს გადმოშლიდნენ და ან თვითონ ლეწავდნენ, ან კვლავ მეზობელი სოფლებიდან მოსულ მეკალოეს ალეწვინებდნენ.

დაახლოებით ასეთი იყო ზოგადი სურათი იმ სამიწათმოქმედო საქმიანობისათვის, რომელსაც ბარად წარმართავდნენ. ჩვენ აქ არაფერს არ ვამბობთ ქართული გუთნის შესახებ, რომელსაც აქ ალვანში ჰქონდა გამოყენება. ეს ცალკე კვლევის დარგია და იგი თუშების სამეურნეო იარაღს არც წარმოადგენდა.

თუშების მიერ ზამთრის საძოვრების თანდათან შემცირება სახნავად მათი გამოყენებით, აქტიურ ხასიათს ღებულობს XX საუკუნის დასაწყისიდან. ამ პერიოდში საძოვრების შევიწროება არც იმას ნიშნავდა, რომ თუშებმა მეცხვარეობა მიწათმოქმედებით შეცვალეს და არც იმას, რომ ცხვრის რაოდენობა შეამცირეს, პირიქით, იმ პერიოდში თუშურმა მეცხვარეობამ, ჩაება რა სავაჭრო კაპიტალიზმის ორომტრიალში, მისთვის არნახულ მასშტაბებს მიაღწია. თუშებს ზამთრის საძოვრებისათვის პანკისი, ალვანი და ილტოს ხეობა აღარ აკმაყოფილებდა. ისინი მიდიოდნენ უფრო შორს შირაქში და აზერბაიჯანის სხვადასხვა კუთხეში, სადაც უფრო მეტი ცხვრის გამოზამთრება შეიძლებოდა.

4. მოსავლის აღება და ლეწვა. თუშეთში, როგორც ზემოთაც აღინიშნა, მინდვრის მოსავლის აღება გვიან იწყებოდა. ხშირი შემთხვევა ყოფილა, რომ მინდვრის მოსავლის აღებას თოვლი უსწრებდა. თოვლქვეშ მოქცეული ხორბლეული გაზაფხულამდე რჩებოდა, იგი დაძრული იყო, დაკარგული ჰქონდა თავისი თვისებები, მაგრამ მთის პირობებში მაინც იყენებდნენ საკვებად. ჩვეულებრივ, აგვისტოს ბოლოს, სექტემბერ-ოქტომბერში იღებდნენ. ხშირად, იმის გამო, რომ მოსავლის აღება არ დაგვიანებოდათ, როგორც ქერს, ისე პურეულს, ოდოშად მკიდნენ, სამკალი დანიშნულებით. თუშეთში გამოყენებული იყო ნამგალი და ხის სამი სათითე. ყანის მომკელებად ძირითადად ქალები გამოდიოდნენ. აქაური ნამგალი მოკლე რადიუსით ხასიათდება. მკის დროს მარცხენა ხელს კიდებენ ცერით დაბლა. ერთი გამოსმით მოტანილი, ერთი მუჭეულია. იმავე მუჭეულს უმატებენ ერთ ან ორ გამოსმას და ამ ნამატს ხის სათითეებწამოცმულ თითებში იკავებენ, ამას ხელეური ეწოდება. ხელეურებად დალაგებულს, მეძნეური ჩამოუვლის და ძნებად შეკრავს. ძნები მცირე ზომისაა, განსაკუთრებით მცირე ზომისაა სვილის ძნები. იგი თითო ხელეურისაგან იკვროდა. ქერის და დიკას ძნებს ათეულებად ანუ სერკვებად ალაგებდნენ. სერკვში 22 ძნა იყო. ერთ სერკვს საშუალოდ 5—6 ლიტრი მარცვალი უნდა გამოსვლოდა. სვილს არ ლეწავენ, მას, ისე როგორც ქუმელს, რომლის შესახებაც ზემოთ იყო აღნიშნული, ბერტყავენ ფიცარზე და რიკნის (პატარა ზომის ჯოხია) საშუალებით გარიკნიან. სვილის ჩალა იმდენად უხეშია, რომ პირუტყვი არა ჭამს, ამიტომ მას იყენებდნენ სამეურნეო დანიშნულების ნაგებობათა გადასახურად.

ქერსა და დიკას ლეწავდნენ პირუტყვის ფეხით. მთხრობელთა გადმოცემით, ბოლო დროისათვის კევრების ხმარებაც დაუწყიათ, ერთი კევრი ავზომეთ დიკლოში, კევრი ფიქვისაა; ხის აღნიშნული ჯი-

ში აქ ბევრია. კევრი მთლიანი ხისაა, გამოცხვირულია. ცხვირში ნაჩვრეტი აქვს უღელზე მისაბმელად. კევრის სიგრძე 155 სმ-ია, სიგანე 42 სმ. მოკოხილია სიგანეში 8 მწკრივი ქვით, სიგრძეში 4 მწკრივით, სულ 32 კოხი აქვს ჩასმული. ფიცრის სისქე 5 სმ-ია. კოხების განლაგება მოდის კევრის ბოლოდან 84 სმ-ზე. როგორც ფორმით, ისე შედგენილობით, აღნიშნული კევრი შეიძლება საქართველოს ეთნოგრაფიულ სინამდვილეში გავრცელებულ სალეწ კევრთა შორის ჩაითვალოს ყველაზე მარტივ კევრად, რადგან იგი ხასიათდება ძალზე მცირე რაოდენობის კოხებითა და სადა აგებულებით, რომელიც რამდენადმე ახლოს მიდის არქეოლოგიურ კევრებთან.

რაც შეეხება პირუტყვის საშუალებით ლეწვას, ეს ჩვეულებრივ, ძალიან მარტივად ეწყობოდა, კალოს ცენტრში ან ბოძს ჩასვამდნენ და ზედ მიბმულ მოცად საქონელს, ერთიმეორესთან რკლების საშუალებით გადაბმულებს ცენტრის ირგვლივ ატარებდნენ, ან ბოძის გარეშე პირუტყვს ატარებდნენ კალოს ირგვლივ, პირუტყვს რომ ძნა არ ეჭამა, პირზე აკრული ჰქონდა წნელისაგან მოწნული ჯარჯები. ადგილობრივთა დაკვირვებით საქონლის ფეხით ნალეწი ჩალა პირუტყვისათვის ზამთრის საკვებად უკეთესი ყოფილა (პირუტყვის ფეხით ნალეწ ძნას ჩალა ეწოდება, ხოლო კევრით ნალეწს ბზე).

გალეწილ ძნას მოჩალავდნენ, ჩალას მოართმევდნენ და დარჩენილ ხვავს ჯერ ერთი ადგილზე შემოკრეფდნენ, ხოლო შემდეგ რიჭნის საშუალებით გაანიავებდნენ ან გააცხავებდნენ, ამის შემდეგ ცხრილშიც სცოდნიათ გატარება. გასუფთავებულ ხორბლეულს ინახავდნენ ხის ამბრებში, რომელსაც ადგილობრივი ხის მოხელეები ამზადებდნენ.

5. შრომის ორგანიზაცია. თუშური მეურნეობა, ისე როგორც ფშავ-ხევსურული, და საერთოდ საქართველოს მთის ზოლში გავრცელებული მემინდვრეობა, თავისი თავდაპირველი ბუნებით ახოს სისტემიდან არის აღმოცენებული. თუშეთში ახოს სისტემასთან დაკავშირებით მასალა არ ჩანს. ის, რაც სამიწათმოქმედო დანიშნულებით ვარგის ადგილად შეიძლებოდა ჩათვლილიყო, დიდი ხნით ადრეა ათვისებული. გვიანი დროისათვის მიწის გაფართოების მიზნით ტყე აღარ უტეხიათ.

ერთი თუშური გადმოცემით ხევსურთა თუშეთში დასახლება მონადირეობასა და მემინდვრეობას უკავშირდება. ეს გადმოცემა ასეთი შინაარსისაა: სოფელ ბისოს მიდამოებში მონადირე ხევსურს ჯიხვი მოუკლავს, იმ დროს ბისოს მიდამოებში ტყე ყოფილა. ხევსური სახლში დაბრუნებულა და ბისოს ადგილმდებარეობა შეუქია „კარგი

სასოფლე ადგილიაო". მამას უთქვამს: „იმ ჯიხვის ყვერის ბუდეში რაც ქერი ჩაეტევა, წაიღე დათესე და თუ ის მოვიდა, კარგი სასოფლე ადგილი იქნებაო", წასულა შვილი და დაუთესია. შემოდგომაზე მოუმკია, გაუფშვნეტია და ის ჯიხვის ტყავი პირამდე აუვსია. მაშინ მამას უთქვამს კარგი ადგილი ყოფილა, წადი და დასახლდიო. ეს ხევსური გვარად ფიცხელაური ყოფილა, დასახლებულა და მისი ჩამომავალნი იდიძეებად იწერებოდნენ, რომელნიც შემდეგ ფარსმაში გადასულან[41].

აღსანიშნავია, რომ ანალოგიური გადმოცემაა შემონახული ფხოველთა ხევსურეთში ჩამოსახლების თაობაზედაც. ფხოველი მონადირე გუდანში მოხვდება, იქ ჯიხვს მოკლავს. ჯიხვი კარგი ნასუქი გამოდგება და ამით დაინტერესდება მონადირის მამა, რომელიც ჯიხვის ყვერის ბუდით ქერის თესლს ატანს გუდანში დასათესად და სხვა. ორივე შემთხვევაში მონადირე ტყეს ტეხს, თესლს თესავს და ისე ეკიდება მემინდვრეობას და დასახლებასაც. ეს ორი მოსიარულე გადმოცემა შესანიშნავია იმით, რომ ხევსურების სახელთან არის დაკავშირებული და მათს მთაში დასახლებას მემინდვრეობას უდებს საფუძვლად. მართალია, თუშეთში ხევსურთა დასახლების ამბები სულ სხვა რიგის საზოგადოებრივი მოვლენების ნიადაგზე განპირობებული, მაგრამ გადმოცემაში საერთოდ ბარიდან მთაში დასახლების საკითხია ყურადსაღები. ჩვენი აზრით, ბარიდან მთისაკენ მოსახლეობის გადანაცვლება ყოველთვის მესაქონლეობასთან არ უნდა ყოფილიყო დაკავშირებული. აშკარაა, რომ მინდვრის კულტურებისათვის ახალ-ახალი მიწების ათვისება მემინდვრეობის გარიჟრაჟზე პირველი მოთხოვნილების ობიექტი უნდა ყოფილიყო. მარტივი იარაღების გამო მიწის ზედაპირული დამუშავება, როცა ძალაში არ იყო თესლმონაცვლეობა, სასუქის გამოყენება, მინდორმონაცვლეობა და რწყვა, მიწას ნაადრევად ფიტავდა. ამის გამო მემინდვრე ახალი მიწების ათვისების გზას ადგა, და ეს გზა, შესაძლებელია, სწორედ ბარიდან მთისაკენ მიიმართებოდა. მთისაკენ მიიწევდნენ აგრეთვე მესაქონლენი.

შესაძლებელია ამ მოძრაობამ შეახვედრა თუშეთში ჩრდილოეთიდან მესაქონლე ბაცბებისა და სამხრეთიდან ჩაღმა თუშების წარმომადგენლები, რომელნიც შემდეგ თუშების სახით ერთ ქართულ ეთნოგრაფიულ ჯგუფად ჩამოყალიბდნენ.

---

41 გ. ბოკორიძის პირადი არქივი, საქართველოს ცენტ. არქ., ფ. 1753, საქმე 123, ფ. 15.

დამჯდარი მიწათმოქმედების და მსხვილფეხა მესაქონლეობისა-თვის თუშეთი არ იძლეოდა დიდ პერსპექტივებს, მას შეეძლო გაეკ-ვეცა მოსახლეობის მხოლოდ გარკვეული რაოდენობა, ნამატი კი არ უნდა გასცლოდა კუთხეს ან იგი ხელოვნურად უნდა შეემცირები-ნათ.

მიწათმოქმედების ის მცირე მასშტაბი, რომელიც თუშეთში იყო წარმოდგენილი, ხასიათდება შრომის ორგანიზაციის რამდენიმე მარ-ტივი ფორმით. ამ ფორმათა ხასიათს განსაზღვრავდა სამუშაო ობი-ექტი, სამუშაო იარაღი, სოციალ-ეკონომიკური გარემო და თუშების ცხოვრების თავისებური ხასიათი.

თუშური ცხოვრების თავისებური ხასიათი ჩამოყალიბდა ეკო-ნომიკური პირობების და გარემო ცხოვრების ერთიანობის გავლე-ნით.

თავისებურება თუშური ცხოვრებისა გამოიხატა მათს მეურნეო-ბაში. სრულიად კანონზომიერ მოვლენად უნდა იქნეს მიჩნეული, რომ მათს მეურნეობაში ბოლომდე მეცხოველეობა დარჩა წამყვან დარგად.

ზემოთ ითქვა, რომ მეცხვარეობა იყო ეკონომიკის ძირითადი ღე-რძი. თუშური მეცხვარეობა მომთაბარულ ხასიათს ატარებდა, მაგ-რამ თუში მიწაზედაც მკვიდრად იჯდა. აქ, მთაში, როგორც მემინდვ-რეობა, ისე მსხვილფეხა მესაქონლეობა საიმედო დონეზე აიყვანეს. ყოველივე ეს თუშებს დიდი შრომის და ბრძოლის ფასად უჯდებო-და. მ. მაჩაბელი ამ მხრივ შესანიშნავად ახასიათებს თუშებს. იგი წერს: „თუში პირველ ყოვლისა მამაცია, ამაყი და არაჩვეულებრივად ამტანი. ის პატარაობიდანვე ეჩვევა ყოველგვარ სიძნელეებს, მთელი ხნის განმავლობაში ღია ცისქვეშ ატარებს და ეჩვევა სიცივეს, შიმ-შილს და იშვიათ მოთმენას“[42].

თუშური ოჯახი მძიმე სამეურნეო პირობებში სამი სხვადასხვა სამეურნეო დარგით იყო დასაქმებული. მეცხვარეობა, მემინდვრეობა და მსხვილფეხა მესაქონლეობა თუშური ოჯახის არსებობისა და კეთილდღეობის აუცილებელ პირობას შეადგენდა. მეურნეობის სა-მი დარგის წარმოება ოჯახს შრომის ორგანიზაციის თავისებურ ფორ-მას სთხოვდა. ოჯახის ძირითადი მუშახელი შრომისუნარიანი მამაკა-ცების სახით მხოლოდ ცხვარში უნდა ყოფილიყო. მეცხვარეობა თუ-შეთში მამაკაცის საკალდებულო საქმედ ითვლებოდა. უამისოდ მა-მაკაცს სოფელში სახელი და პატივი ჰქონდა დაკარგული. მხოლოდ მოხუცები და ხეიბარი მამაკაცები უბრუნდებოდნენ საშინაო საქ-

---

[42] М. Мачабели, დასახ. ნაშრომი, გვ. 329.

მეებს, ქალებთან ერთად სახვნელი გაჰქონდათ და მიწას ამუშავებდნენ. იმ შემთხვევაში კი, როცა ოჯახში შინა კაცი არ ჰყავდათ, რომელიც ხვნა-თესვას გაუძღვებოდა, ამ საქმეზე ან დაღესტნიდან მოსულ მუშახელს ამუშავებდნენ, ან თვით ქალები დაიჭერდნენ სახვნელ იარაღს და ისინი გამოდიოდნენ მახნავებად. ამასთან დაკავშირებით საინტერესო მასალები მოიპოვა რ. ხარაძემ 1951 წელს. იგი წერს, რომ „ქირა კაცის შოვნა და გუთანზე მიყოლა დედაკაცების საქმე იყო. მაგრამ, გარდა ამისა, იყო შემთხვევები თვითონ დედაკაცების გუთნისდედად ყოფნისა, საჭიროების შემთხვევაში თუშის ქალები თვითონ ხნავდნენ. სოფ. ვერხოვანის მცხოვრები სარა კრიტიული შენიშნავს: „მთათუშეთში დედაკაცები თითონ ხნავდნენ. ბებიაჩემს თითონ ეჭირა გუთანი ხელში და ხუთი წელიწადი სხვის გუთნისდედა ვყოფილვარო, იტყოდა“. სოფ. ხისოს მცხოვრები სანდრო დიმიტრის ძე წეწიაძის თქმით „ბევრი დედაკაცი თითონ ხნავდა, ისე რომ თითონ სჭეროდა დედაკაცს აჩაჩი. ჩემმა სიდედრმა დართლოელმა სალომე ლეკაიძემ იცოდა, რომ 9 წელიწადი თითონ ვახნევინე ხარსაო. ჩემი ნათლია ანა ჯამრულიძე, სოფ. ხისოდან, მოხნავი იყო, აჩაჩი ეჭირა და მე მივსდევდი, ხაფხოლსა ვკრეფდი“, და ბოლოს დაძენს „ჭანჭახოანს ბევრი ხნავდა დედაკაცი თითონ“...[43].

თუში ქალები რომ მიწის სამუშაოთა შესრულებაში აქტიურად იყენენ ჩაბმულნი, ეს მეღავნდება იმ საწესო ჩვეულებითაც, რომელიც მიწათმოქმედების სამუშაოთა ცალკეულ ციკლთან იყო დაკავშირებული. გაზაფხულზე ხვნის დაწყების წინ ხარებობა უნდა აღენიშნათ (ეს 25 მარტს ემთხვევა ძველი სტილით). ხარებობას თუშეთში ოცობას უწოდებენ. ოცობა დღე გამოითვლებოდა ხოლმე ძველი სტილით ნოემბრის პირველი კვირიდან და ოცი კვირის თავზე უნდა მოსულიყო, რაც დაახლოებით 23—25 მარტს ემთხვეოდა. თუ ოჯახში მამაკაცი არ შეესწრებოდა, ოჯახის უფროსი ქალი თავად გაიტანდა სახვნელს. თუ სახვნელი არ გააჩნდა, სახნისი უნდა წაეღო მიწის ნაკვეთში და იგი ხელით მიწაში წაერია, მიწა „შეეძრა“, „გამოეღვიძებინა“. ილურთელი მთხრობლების მარიამ დავითის ასული ბახტურიძისა და ეთერი ხელაიძის თქმით „თუ კაცი არ იყო სახლში, სახვნელს ქალი გაიტანდა და დაღლოცევდა. თუ ოჯახში სახვნელი არ იყო ან ხარი, მაშინ სახნისს გავიტანდით, მიწაში წაურევდით, მიწას ავქექავდით და დავლოცავდით“. თუშეთში სახვნელი მიწის სიმცირემ ერთი საინტერესო გარემოება შემოგვინახა. ეს იყო ერთგვარი ლიმი-

---

[43] რ. ხ ა რ ა ძ ე, საოჯახო თემის გადმონაშთები თუშეთში, მსე, X — გვ. 197.

ტი ხარების შენახვაზე. იშვიათი იყო ოჯახი რომ ორი ხარი ჰყოლოდა. ერთ ხარს კი ყველა ოჯახი ინახავდა. მიწის დამუშავებას ხარგადაბმით აწარმოებდნენ. ხარგადაბმით წარმოებდა აგრეთვე ნაკელის გატანა.

ხვნის დაწყებისას აცხობდნენ სამყურა პატარა ხმიადებს, სახნავად გაყვანილ ხარებს მარჯვენა რქაზე ანთებულ სანთელს მიაკრავდნენ. ერთი მესამედი სანთელი უღლის შუაშიც უნდა დაენთოთ. ხმიადებს გადატეხდნენ; თითო ნაჭერს ხარებსაც შეაჭმევდნენ, არყით სასმისს აავსებდნენ და ყველაზე უფროსი რომელიც იყო, დაილოცებოდა: „მშვიდობით გვაჭამე მამაუფალო ამ წლის მოსავალი, სტუმრის მიღებაში, ბარაქიანი მოსავალი მოგვიყვანე დღეევანდელო დღეო და დღეევანდელო საათო, შინ მშვიდობას ნუ დაგვილევ და გარეთ გამარჯვებასო". შემდეგ სამ მუჭა ხორბალს გადააბნევდნენ და სახვნელს სამჯერ გაატარ-გამოატარებდნენ. ამ დღეს ხარის გასვლასაც უწოდებდნენ. ხარის გასვლის შემდეგ ხვნა-თესვის დაწყება შეიძლებოდა.

ხარებს სახვნელად გაყვანის წინ უზნის ხის მძივებს აბამდნენ კუდზე. უზნის ხის ტაბიკებს უკეთებდნენ უღელს — „უზნის ხეს ავი თვალი არ ეკიდება და ამავე დროს მაგარიც არის დიდხანს ძლებსო". უზნის ხეს ავი თვალის საწინააღმდეგო თვისებას საქართველოს სხვა კუთხეებშიც მრავლად ეხვდებით.

ხვნა-თესვასთან დაკავშირებულ საქმიანობიდან ყველაზე ადრეულ სამუშაოს სახნავ ნაკვეთში ნაკელის გატანა უნდა ჩაითვალოს. ნაკელი ბოსლისპირა ნაკვეთებში გაჰქონდათ. ამ მიზნით გამოყენებული იყო ჯინშედგმული მარხილები, რომლებშიც ხარებს გაუბამდნენ და ისე ეზიდებოდნენ. თუ ოჯახს ორი ხარი არ გააჩნდა, მეზობლისაგან თხოულობდა. ნაკელის გატანაზე ზოგჯერ რამდენიმე მარხილსაც ამუშავებდნენ მეზობლები. ერთიმეორეს მოეთათბირებოდნენ და რამდენიმე დღეს მორიგეობით ხან ერთთან მუშაობდნენ და ხან მეორესთან. ასეთ მუშაობას, რაც თუშეთში ნაკელის — სკორეს გატანასთან იყო დაკავშირებული, მსკორავი ერქვა. მსკორავას მონაწილენი სამაგიერო ანაზღაურებაში მუშაობდნენ.

ბოსლისპირების მოსკორვის შემდეგ, ოჯახის წევრები ისევ მეზობლების დახმარებით ნაკელს მიწის ზედაპირზე თანაზომიერად გაშლიდნენ. მიწაზე თოვლის აღების შემდეგ კი უნდა ხვნა დაეწყოთ. ერთი სახვნელით მუშაობას ორი ადამიანის შრომა სჭირდებოდა. ერთი ხარს მიუძღოდა, მეორეს კი სახვნელი ეჭირა. მიწის მოხვნასთან დაკავშირებით იქმნებოდა შრომითი გაერთიანება ორ ოჯახს შორის.

შრომითი გაერთიანება ორი ხარისა. და სახვნელის შერწყმას გულისხმობდა. ხარის პატრონის მონაწილეობა მხოლოდ ხარით გამოიხატებოდა ან სახვნელითა და ხარით. ასეთ შეამხანაგებას თუშები შემონდავებას — მონდავს უწოდებენ. მონდავის წევრები დაახლოებით 6—8 დღის მანძილზე ამთავრებდნენ მუშაობას, თუ რომელიმე წევრთაგანს მეტი რაოდენობით გააჩნდა მოსახვნელი მიწა, მეორე ხარის პატრონს სხვა დროს აუნაზღაურებდა.

თუშებმა იცოდნენ ქვრივ-ობოლთათვის დახმარება ხვნაში. ასეთ ხვნას ხარმახნავს უწოდებდნენ. ხარმახნაობაში ხარი და მისი პატრონი ორივენი ღებულობდნენ მონაწილეობას. ზოგჯერ ხარმახნავებად მეზობელი სოფლებიდანაც მოდიოდნენ თურმე. ხარმახნავაში წასულნი თავიანთი საგზლით მიდიოდნენ და ამდენად, მიწის პატრონს დიდ შეღავათს აძლევდნენ.

თუშეთში უხარო ოჯახებიც იყო. უხარო კაცი ორ ხარის პატრონს მახნავად დაუდგებოდა. ორ დღეს თუ ხარის პატრონს უხნავდა, ერთ დღეს თავისთვის ამუშავებდა. ასეთ ურთიერთობაზე აგებული შრომითი ამხანაგობა იწოდებოდა ხარდღედ.

თუშები მიწის ხვნაზე აქტიურად იყენებდნენ დაქირავებულ მუშახელს. დაქირავებული მუშახელი უმეტეს შემთხვევაში ზაფხულის ხვნის დროს სჭირდებოდათ. ამ პერიოდში, მართალია, მთაში მეცხვარეები უკვე ამოსულნი იყვნენ, მაგრამ მიწის დასამუშავებლად მათ დრო არ ყოფნიდათ. თუშეთში ამ დროისათვის დიდი რაოდენობით იყო მოსული თავისუფალი მუშახელი დაღესტნიდან. ისინი ჩაბმული იყვნენ არა მარტო ხვნა-თესვაში და სახლების მშენებლობაში, არამედ მოწეული მოსავლის აღებასა და რიგ სხვა სამუშაოებში. დაღესტნიდან თუშეთში სამუშაოდ ძირითადად დიდოები მოდიოდნენ. მოდიოდნენ როგორც მამაკაცები, ისე ქალები. ზოგჯერ ისინი თუშეთში მოჯამაგირეებადაც დგებოდნენ და მონაწილეობდნენ როგორც სამიწათმოქმედო საქმიანობაში, ისე მსხვილფეხა საქონლის მოვლასა და სხვა საოჯახო საქმეებში.

XIX საუკუნის მეორე ნახევარში თუშეთში დაღესტნიდან მუშახელი იმდენად ჭარბად შემოდის, რომ თუშეთის ყველა სოფელში ჩანს მათი კვალი. თავისუფალმა მუშახელმა ერთგვარად ხელი შეუწყო შრომის ორგანიზაციის ძველი ფორმების დაკნინებას.

მოწეული მოსავლის აღება თუშეთში ყველაზე უფრო საშურ სამუშაოდ ითვლებოდა. ამინდის შიშით ხორბლეული მოსავლის დასრულებას არ აცდიდნენ და ოდოშიდან იღებდნენ; მოსავლის დროულად აღებისათვის ეწყობოდა მკის მუშის დაძახება, რასაც თუშეთში მე-

ტად ორიგინალური სახელი „ოჩხარა“ ეწოდებოდა. ოჩხარა და ოჩხი სხვადასხვა შინაარსის მქონე მსგავსი ერთგვარი სიტყვებია, ოჩხარა მკის დროს გამართულ ამხანაგურ მუშაობას ეწოდებოდა, ოჩხი კი ნიშნავდა დაზარალებული ოჯახის მიერ მოწყობილ წვეულებას, რომელიც მოწვეულთაგან დახმარებას ღებულობდა. დახმარება უფრო ნატურით სცოდნიათ ცხვრით, ქერით, მატყლით. ოჩხარი, რომელიც თუშებმა შემოგვინახეს, თავისი ძველი გაგებით, ბარში დაკარგულია, ქართლში ოჩხარის ქვეშ ხალხის თავშეყრას გულისხმობდნენ.

თუშეთში მოსავლის დაცვა მისი აღმოცენების დღიდანვე იწყებოდა. სოფელი გაზაფხულზე ირჩევდა მეველეს, რომელიც დღიდან არჩევისა, თავის ფუნქციებს მოსავლის აღებამდე ახორციელებდა. მეველე ვალდებული იყო თვალყური ედევნებინა ნათესებისა და სათიბებისათვის. წესად ყოფილა, რომ წახდენილ ნათესში დაკავებული პირუტყვი პატრონს არ დაუბრუნდებოდა სანამ იგი დაზარალებულს ან მეველეს წანახდენის შესაბამის ზარალს არ აუნაზღაურებდა. ნათეს დღიურზე და სათიბების მეთვალყურეობისათვის მეველეს 2—3 ლიტრამდე ქერს ან სვილს აძლევდნენ. თუ მეველე წამხდენს ვერ დაიჭერდა, მაშინ სასოფლო კომისია დაზარალებულის სასარგებლოდ მეველეს ახდევინებდა ზარალის რაოდენობას.

თუშეთის სოფლებში, სახნავ-სათესი და სათიბი ფართობების სიმცირის გამო, მხოლოდ თითო მეველეს ირჩევდნენ.

6. რწმენა-წარმოდგენები. თუშეთში წარმოებული მემინდვრეობა ძველი ტრადიციების მატარებელია. სამეურნეო წარმოების დონე მთის მძიმე კლიმატურ გეოგრაფიული პირობების შესაბამისად ხორციელდებოდა. ძველი მიწისმოქმედნი, სადაც მათ ბუნების ძალებთან ჭიდილში ფიზიკური შესაძლებლობანი არა ჰყოფნიდათ, მაგიურ რელიგიურ ქმედებას მიმართავდნენ. თუშეთის მიწის მუშაკთათვის დიდი მნიშვნელობა ჰქონდა ამინდს. ამინდის მფარველად აქ ელია ნაქერალისა გვევლინება, რომელიც მორწმუნეთა გადმოცემით „როცა განრისხდებოდა სეტყვას იწვევდა“. ავი ამინდისაგან შეწუხებული თუში მფარველობასა და შველას შესთხოვდა ჭიხალე-ხისოს თავისას.

ამინდის შეცვლაში მონაწილე ყოფილა აგრეთვე სატკეცელა მილიონაი, რომელსაც თუშების რწმენით „გვალვიანობის დროს შეეძლო წვიმის მოყვანა“. სატკეცელა მილიონაი ჩიღოსთან იყო დაბრძანებული. წვიმის მოყვანის მიზნით მილიონასთან მიცვალებულის ძვლის მიტანა და იქ დატოვება სცოდნიათ. ამავე დანიშნულებით ადამიანის ძვლის ნაცვლად შეიძლებოდა დიაცის ჩითის ნაგლეჯის მიტა-

ნა. დასახელებული ნივთები მილიონასთან მამაკაცს უნდა მიეტანა. მიტანის დროს სცოდნიათ მილიონას ცემა ჯოხით[44].

მორწმუნეთა აზრით, დიაცის ჩითის ნაგლეჯის მიტანითა და ცემით, სატკეცელა მილიონაი მოთმინებიდან გამოდიოდა და ხალხს წვიმას მოუყვანდა.

აღსანიშნავია, რომ თუშეთში თითქმის ყველა სოფელთან არის მილიონაები, მაგრამ წვიმის გამოწვევის ფუნქციას ყველა მილიონას არ მიაწერენ. თუშეთის მილიონაები განლაგებულია ქედებზე. ადგილებზე შეკრებილი მასალების მიხედვით, ზოგიერთი მილიონას აგებას მოცლილ მეცხვარე მწყემსებს მიაწერენ. მილიონაების გარკვეული ნაწილი ქედებზე და სერებზე გადასასვლელ გზებს ემთხვევა, ნაწილი სასაზღვრო ნიშნებადაც ყოფილა გამოყენებული. სოფ. დიკლოში გადმოგვცეს, რომ მილიონაებთან ძველად მზირები ყოფილან ჩამსხდარი და სამტროდ წამოსულთ ზვერავდნენო. საერთოდ მილიონა ქვებისაგან მშრალად ნაგები მრგვალი ან ოთხკუთხა ფორმის ყორეა, ზემოთ თანდათან შევიწროვებული. ზოგი მათგანი კაცის სიმაღლისაა. ამგვარ მილიონაებს ხევში და ხევსურეთში კაცას უწოდებენ, ფშავსა და ივრის ხეობაში ქვაკაცას. მილიონა ხშირად გვხვდება ტოპონიმების სახით, მაგ., მთიულეთ-გუდამაყარში ერთ-ერთ მთას მილიონას უწოდებენ, თუშეთში არის ადგილი სოფელ ყვავლოსთან, რომელსაც მილიონა ეწოდება[45]. ფშავის სოფ. მათურასთან არის მილიონაის ხევი, სადაც ძველ ნასახლარებსაც ასახელებენ.

კაცა და ქვაკაცა იგივე მილიონაა თავისი ბუნებითა და შინაარსით, ახლო მდგომი ქართლ-კახეთის ბარში გავრცელებულ ქვაკაცებთან, მამიდა ქვებთან და ქალქვებთან. მილიონაების მსგავსი ნაგებობანი ჩვენ დავაფიქსირეთ დაღესტანში, აკუშის რაიონის სოფელ ბალხარში. ბალხარელები მილიონას „ჭვის“ უწოდებენ. ჭვიები ბალხარის, როგორც აღმოსავლეთის, ისე დასავლეთის ქედებზეა განლაგებული, ისე, რომ მათი სილუეტი დღე და ღამ კარგად მოჩანს. ჭვიებს თავისი სახელები აქვს, მაგ., „აფალჭვი“, „ბირიგიუზილ ჭვი“ და სხვ. ადგილობრივთა გადმოცემით, გაზაფხული იწყებოდა მაშინ, როცა მზე აფალ ჭვისთან ამოვიდოდა. ჭვიების მიხედვით საერთოდ განსაზღვრავდნენ მზის მოძრაობას და ამით წლის დროთა დადგომას.

---

44 გ. ბოკორიძის არქივი, ფ. 1753, საქმე 123, ფ. 60.

45 ა. ცამციშვილი, რელიგიური გადმონაშთები თუშეთში და მათი დაძლევის გზები. რელიგიის ისტორიის და ათეიზმის საკითხები საქართველოში, 1968, გვ. 73.

ამას გარდა, ბალხარელების გადმოცემით (ოსმალ ჯემალდინოვი და გამზათ გასანოვი, 1960 წ.) ცვალვების დროს ქალები მიდიოდნენ ერთ-ერთ შეხუთე ჭვისთან და წვიმის მოსვლას სიმღერით შესთხოვდნენ. ამავე ჭვისთან იმართებოდა წვიმის გამოწვევისადმი მიძღვნილი პურობა.

ყველაზე უფრო საყურადღებო ჩანს თუშური სატკეცელა მილიონაი, რომელსაც წვიმის მოყვანას კი არ შესთხოვდნენ, არამედ უბრძანებენ, აღიზიანებენ, მასთანვე მიაქვთ ურჯულოს საფლავიდან აღებული ძვალი და ქალის ჩითის ნაგლეჯი, უფრო შეტიც, მას ამასაც არ აკმარებენ და კიდევაც სცემენ.

დარ-ავდრის მფარველთადმი ამგვარი დამოკიდებულება თუშეთის გარდა ქართლ-კახეთის ბარშიც დასტურდება. გ. ჩიტაიამ თეთრი წყაროს რაიონის ქართულ სოფლებში დააფიქსირა მასალა იმის თაობაზე თუ გვალვიანობის დროს ქალები რა შეურაცხმყოფელი სიტყვებით მოიხსენიებდნენ დარ-ავდრის მფარველ ელიას[46].

ღვთაებათა მიმართ ანალოგიური დამოკიდებულება სხვა ხალხთა ყოფაშიც მოწმდება, ივ. სერგეევს ნაშრომში: „მეცნიერება და ცრუმორწმუნეობა", — მოტანილი აქვს მაგალითი ჩრდილოეთის ხალხთა ცხოვრებიდან, როცა ხელმოცარული მონადირე დაუნდობლად სცემდა ხოლმე ნადირობის ღვთაებას[47].

ამ მაგალითებიდან აშკარად ჩანს, რომ ადამიანი ღვთაებაზე თუ მფარველზე ზემოქმედებას ცაღიზიანების გზით აღწევს. აქ საქმე გვაქვს მიწათმოქმედებასთან დაკავშირებულ მბრძანებლურ მაგიასთან, რომელიც შექმნილია ჯერ კიდევ მიწათმოქმედების ადრეულ გარიჟრაჟზე.

თუშეთის მილიონას საკითხს შეეხო ენათმეცნიერი თ. უთურგაიძე, მისი გამოკვლევით, მილიონა თუშეთში სამი ფუნქციით გვევლინება. რომ მილიონა ჰქვია ჯვარის ანუ ხატის ყორეს, სახლის სვეტსა და მთის მწვერვალებზე და გადასასვლელებზე აშენებულ ქვის სვეტებს დასხმულს გზის სანიშნებელი დანიშნულებით[48]. თ. უთურგაიძე, ძველი ქართული ძეგლების მიხედვით ადგენს, რომ მილიონა მანძილის საზომ ერთეულად უნდა ყოფილიყო გამოყენებული. მისი-

---

46 გ. ჩიტაია, ეთნოგრაფიული მოგზაურობიდან აღბულაღის რაიონში, საქართველოს სახ. მუზეუმის მოამბე, ტ. IV, 1928.

47 ივ. სერგეევი, მეცნიერება და ცრუმორწმუნეობა, 1945, გვ. 10.

48 თ. უთურგაიძე, ერთი ლათინური სიტყვა ბერძნული ფორმით..., „მაცნე", 1965, № 4, გვ. 210.

ვე მტკიცებით მილიონა სიტყვა ქართულში ლათინურიდან ბერძნულის გზით უნდა შემოსულიყო არა უადრეს IV—V საუკუნისა[49].

აკად. ნ. ბერძენიშვილის აზრით, მილიონი ბერძნული გზით შემოსული ლათინური სახელია. იგი აღნიშნავს, რომ მილიონი გზის მაჩვენებელი ქვების სახით მდგარა. იგი 1006 რომაულ ნაბიჯს უდრიდა[50].

წარმოდგენილი მასალის მიხედვით ჩანს, რომ მილიონაებს რამდენიმე სხვადასხვა ფუნქციას მიაწერდნენ. იყენებდნენ სამგზავრო ორიენტირად, რომ თოვლის დროს გზა-ბილიკებსა და გადასასვლელებზე მიმართულება არ დაეკარგათ, გზებზე მანძილის გაგებისათვის, წლისა და დღეღამის დროის მონუსხვისათვის, სამზირებლად, სასაზღვრო ნიშნებად, სახელმწიფო საზღვრის გასწვრივ სათვალთვალო წერტილებად და გვალვიანობის დროს წვიმის მოყვანის დანიშნულებით. აქედან ეს ბოლო ფუნქცია ძალზე ძველია და ბარის რაიონებისათვის იგი ტრანსფორმირებული გადმონაშთის სახით შემონახულია ქვაჯვარების, კაცას, ქალქვების, მოზვერა ქვების და მამიდა ქვების სახელწოდებით[51].

ვ. თოუფრიას გამოკვლევით, „ქვაჯვარა პირველად მხოლოდ სალოცავი (სათაყვანო) ძეგლი იყო. დროთა განმავლობაში მისი დანიშნულება ნელდება და დღეს ზოგან სამიჯნო ნიშნადაც მიაჩნიათ"[52]. ანალოგიური მდგომარეობა უნდა წარმოვიდგინოთ თუშეთში შემორჩენილი მილიონაების მიმართაც.

---

49 იქვე, გვ. 211.

50 ნ. ბერძენიშვილი, გზები რუსთაველის ეპოქის საქართველოში, 1966, გვ. 118.

51 გ. ჯალაბაძე, მემინდვრეობა კახეთში, საქართველოს სახ. მუზეუმის მოამბე, ტ. XXV—B, 1968, გვ. 300.

52 ზ. თოფურია, ქვაჯვარანი საქართველოში, მასალები საქართველოს და კავკ. ისტ. IV, 1942, გვ. 63.

თავი II

მემინდვრეობა ფშავში

1. ხაერთო მიმოხილვა. ფშავი ტერიტორიულად ფშავის არაგვის ხეობაში მდებარეობს. გვიანდელი მისი განსახლება ამ ხეობის ფარგლებს გასცდენია. ფშაველები ჯერ ივრის ხეობაში, ხოლო შემდეგ ერწო-თიანეთშიც ჩასახლებულან. ამ ორი მიკრორაიონიდან უფრო ადრე ივრის ხეობაში გადასახლებულან; ერწო-თიანეთში მათი ჩასახლება მასიურად XIX საუკუნის მეორე ნახევარში დაწყებულა. XIX საუკუნის მიწურულში ფშაველებმა დაიწყეს გადასახლება შირაქის ველზე და იქ ოდესღაც ქამთა სიავისაგან ჩამკვდარი მეურნეობა ხელახლა ააღორძინეს, ფშაველთა დიდი ნაწილი საცხოვრებლად აგრეთვე გავიდა აღმოსავლეთ საქართველოს ბარის ისეთ რაიონებში, საცა მეცხვარეობა-მიწათმოქმედებისათვის ხელშემწყობი გარემო ეგულებოდათ; სახელდობრ: ყვარლის, ახმეტის, დუშეთის, წითელი წყაროს და მცხეთის რაიონის სოფლებში.

ვახუშტი ბატონიშვილის ცნობით, ფშავის განსახლება უშუალოდ ფშავის არაგვის ხეობაზე მოდის. იგი წერს: „ხოლო ხევსურეთის აღმოსავლის მთის იქით არის ფშავი, რომელსა შუაში უდის არაგვი და მოერთვიან ხევნი აღმოსავლეთით დასავლეთიდამ და ვინაიდგან ფრიად მაგარ არს ქვეყანა ესე და უბრძოლველი მთითა და კლდითა და ტყითა, ამისათვის იმყოფებიან მშვიდად და სიმწირისათვის მონობენ ვისაც უპყრავსთ თიანეთი, რამეთუ იზრდებიან მუნიდამ, ხოლო მზღვრის ფშავს: აღმოსავლით მთა კავკასიიდან ჩამოსული; სამხრით, მთა ამასა და თიანეთ შორისი. ჩრდილო კავკასი ამასა და ღლიღვს შორისი. დასავლით მთა კავკასიდან ჩამოსული, სამხრით ამასა და ხევსურეთს შორის. არამედ ძველად ეწოდა ამ ორთა ხეობათა (ფშავ-ხევსურეთს) ფხოელნი და აწ უწოდებენ ესრეთ“[1].

ფხოველთა შესახებ წერილობით წყაროებში ზოგიერთი საინტერესო ცნობა მოგვეპოვება: სახელდობრ, ფეოდალური საქართველოს

---

[1] ვ ა ხ უ შ ტ ი, აღწერა სამეფოსა საქართველოსა, 1941, გვ. 93.

მესვეურები მთაზე ფეოდალური ხელისუფლების გავრცელებისა და ბატონობის განმტკიცებისათვის არაერთხელ შეცდილან ფხოვის დამორჩილებას[2], მაგრამ ჩანს, რომ მათი მორჩილებაში მოყვანისათვის ბრძოლა საკმაოდ დიდხანს გაგრძელებულა. შუა საუკუნეებში, ქართულ ფეოდალურ ხელისუფლებასა და ნახევრად თემური წყობილების სტადიაზე მდგომ მთას შორის ბრძოლა ხან რელიგიურ სამოსელში ეხვეოდა, ხან კი, როცა ბრძოლით მთიელთა დამორჩილება ჭირდა, საქართველოს ფეოდალური სამეფო დამოყვრების გზას ამჯობინებდა.

ფხოველთა დამორჩილების პირველი ცდა IV საუკუნიდან იწყება, ამ დროს ფხოვის გაქრისტიანების მცდელობასა აქვს ადგილი, რასაც ფხოველთა მხრით დიდი წინააღმდეგობა მოჰყოლია. შემდგომ საუკუნეებში რელიგიურ სამოსელში გახვეული ბრძოლა არ შეწყვეტილა; ამის ნათელ გამოხატულებას წარმოადგენს ერთი ეპიგრაფიკული ძეგლი, რომელიც დაცულია საქართველოს სახელმწიფო მუზეუმში. ეს ძეგლი 1944 წელს აკად. ნ. ბერძენიშვილს სოფ. გომეწრიდან ჩამოუტანია. ადგილობრივთა თქმით, ეს წარწერიანი ქვა ყელყვითელას ციხეზე ყოფილა დატანებული. წარწერა სიპ ქვაზეა ნუსხა ხუცურით, რომელსაც ეპიგრაფიკოსი ვ. ცისკარიშვილი ასე კითხულობს: „ესე ხელი მე მუშელა დავწერე გოგოლეურმან სამას ორმოცი სახნისი ვიძიე მიქელაურისა მიზღოს. ღდითა, მათ კაცი მოკლეს შაბიდა მ/ა/თ/ა/ტას და გია მართალსა მეფე შე/მ/რის/ხ/და ვა ღა/ ვითარცა ღმერთსა/“[3].

დღეისათვის სოფელ მაღაროსა და მის ახლო სოფლებში მოსახლე თანდილაშვილები, გელიაშვილები და თურმანაულები ძირად გოგოლაურები ყოფილან. გოგოლაურთა სოფლის სახელიც. არის ფშავში. ასე, რომ ძეგლში მოხსენებული გოგოლეური მაღაროს მკვიდრი ჩანს, ამავე ძეგლში მოხსენებულია მიქელაური, რომლის შესაბამისი გვარი ფშავში არ დასტურდება. სიმონ მეფის 1573 წლის დოკუმენტებში მოიხსენიება ხუცესი მიქელაური[4]. ეს მიქელაური სიმონ მეფის დოკუმენტის მიხედვით ბარელია, სოფ. სვენეთიდან (დღევანდელი გორის რაიონი). გომეწრის წარწერაშიც ისე ჩანს, რომ შაბიდა

---

2 ლეონტი მროველი, ნინოს მიერ ქართლის მოქცევა, ქართლის ცხოვრება, I, 1956, გვ. 125—126.

3 ვ. ცისკარიშვილი, გომეწრის წარწერა X—XI საუკუნისა, მაცნე, 1965, № 6, გვ. 185.

4 მასალები საქართველოს ისტორიული გეოგრაფიისა და ტოპონიმიკისათვის, წ. I, 1964, გვ. 143.

მიქელაურის მოკვლისათვის განრისხებულმა მეფემ უბრძანა ხელის დაწერა. „დაწერილი ხელი“, როგორც ვ. ცისკარიშვილი ფიქრობს X—XI საუკუნისა უნდა იყოს[5]. ვ. ცისკარიშვილი უკეთებს რა ანალიზს ამ წარწერის შინაარსს, აღნიშნავს, რომ „გომეწრის წარწერაში მოხსენებული „სახნისი“ არ უნდა გულისხმობდეს სახნავი მიწის ფართობის ერთეულს, რადგან „სამას ორმოცი სახნისი“ ძალიან დიდი ფართობი იქნებოდა ფშავის ხევისათვის, რაც უნდა მცირე მოცულობისა ყოფილიყო ეს ერთეული „სახნისი“ სახნავი იარაღის აღმნიშვნელი ტერმინი უნდა იყოს, მაგრამ იგი უნდა აღნიშნავდეს არა მთელ მოწყობილობას, არამედ გუთნის ერთ ნაწილს, რომელიც დღესაც სახნისად იწოდება“[6]. აქ იგი იშველიებს ნიკორწმინდის XI საუკუნის დაწერილს, სადაც მოხსენიებული სახნისი სახვნელი იარაღის ნაწილად ივარაუდება. ამ მოსაზრებას ერთხანს ჩვენც ვიზიარებდით[7], მაგრამ ფშავის მემინდვრეობის ირგვლივ დამატებით შეკრებილმა მასალამ გამოავლინა შემდეგი: ფშავსა და ხევსურეთში სისხლმესისხლეობის დროს დანაშაულის საზღაურში, ე. ი. სისხლის დასაფარად წესად ჰქონიათ მიწის ნაკვეთის მიცემა. მკვლელისათვის მიწის ჩამორთმევა განსაზღვრული ვადით IX—X საუკუნეებში მიღებული წესი ყოფილა[8]. ფშავში და ხევსურეთში, როცა სასისხლო საქმეებში მიწას ჩავიდოდნენ, როგორც გამოსაღებ საშუალებას, მაშინ მიწის ზომის ერთეული უნდა შეეფარდებინათ ძროხის რაოდენობისათვის. თუ ბარის სახნავ-სათესი იყო, ერთი დღიურის შესატყვისად ხმაროობდნენ გამოთქმას — „ერთი სახნისი მიწა“, რაც ორ ძროხას ეფარდებოდა ან ერთ ხარს (სოფელი მაღარო, ქრისტაური ღვთისო ჯარიას ძე, 90 წლისა, 1958 წ.)[9]. ჩვენი აზრით, გომეწრის წარწერა ყადაღას, დამნაშავის ს ა ხ ნ ი ს მ ი წ ა ზ ე უნდა ამახვილებდეს ყურადღებას და არა სახვნელის სახნისზე. საერთოდ, რადგან ხელი დაიწერა, იგი მიწის ნაკვეთს უნდა ეხებოდეს.

ნ. ბერძენიშვილმა სპეციალურ გამოკვლევაში „მიწათმფლობელობის ფორმებისათვის ფეოდალურ საქართველოში“, საგანგებოდ შეისწავლა ხელის საკითხი. ნაშრომში აღნიშნული აქვს, რომ „ხელი აიმართებოდა ხოლმე: „მამულზე“, „მიწა-მამულზე“, „მამულსა და ვენახზე“, „სახელოსა და ყმაზე“, „ყმასა და მამულზე“, „გლეხზე“, „სა-

---

[5] ვ. ც ი ს კ ა რ ი შ ვ ი ლ ი, დასახ. ნაშრომი, გვ. 185.
[6] ი ქ ვ ე, გვ. 186.
[7] გ. ჯ ა ლ ა ბ ა ძ ე, მიწათმოქმედება ფშავ-ხევსურეთში, 1963, გვ. 16.
[8] ვ. ც ი ს კ ა რ ი შ ვ ი ლ ი, დასახ. ნაშრომი, გვ. 186.
[9] გ. ჯ ა ლ ა ბ ა ძ ე, ფშავში მივლინების დღიურები, 1958 წ.

წისქვილოსა და წისქვილზე“, „აზნაურზე“, „სათავადოს ნაწილზე“, „სოფელზე“[10].

ასე, რომ გომეწრის დაწერილში მოხსენიებული 340 სახნისი 340 ფშაურ დღიურს უნდა შეესატყვისებოდეს, რაც დაახლოებით 82 ჰექტარს უდრის. ფხოველთა ასე მკაცრად დასჯის ამსახველი წარწერა კარგად შეესატყვისება აგრეთვე იმ ღონისძიებას, რომელსაც ახორციელებდნენ ბარელი ფეოდალები ფხოველთა მიმართ. ამაზე მოგვითხრობს, როგორც ლეონტი მროველი[11], ისე „ძეგლი ერისთავთა“[12]. „ძეგლი ერისთავთა“-ს მიხედვით ფხოველთა დალაშქრა არაერთგზის განხორციელებულა, „ხოლო მეფე გიორგი განილაშქრა მაღაროს და დიდად ევნო მათგან ვიწროთა მათ ხევთა სიმრავლითა საგორავისათა და დიდად მწუხარე მოვიდაო“[13].

XII საუკუნეში ფხოველთ დიდი ზიანი განიცადეს იმ ლაშქრობის შედეგად, რომელიც მთის შემომტკიცების მიზნით იყო განხორციელებული. ამის თაობაზე „ისტორიანი და აზმანი შარავანდედთანი“ გვაუწყებს, რომ ივანე ათაბაგს განდგომილი ფხოველებისა, დურძუკებისა და დიდოთა ასალაგმავად სათანადო სამხედრო ტაქტიკა გამოუყენებია. პირველ რიგში, ლაშქარი მთის მოსახლეობისაგან შემოუკრებია. ეს ამბავი დურძუკებს როცა გაუგიათ, იარაღი დაუყრიათ და ივანე ათაბაგთან ძღვნით მისულან, ხოლო თავისი ლაშქარი ფხოველთა და დიდოთა წინააღმდეგ გამზადებული ლაშქრისათვის შეუერთებიათ. მოლაშქრენი ფხოვს ზემოდან მოჰქცევიან და ხეობის სათავეებიდან ჩამოყოლიან რბევით: „და იწყეს ზევიდაღმან ბრძოლად, და რბევად კლვად და ტყუებად და დაწუად: მოსწყვიდეს ურიცხვი კაცი დიდი და ფხოვი, და დაყვნეს სამი თუენი: ივნისი, ივლისი და აგვისტოსი. მაშინ შეწუხებულთა ათაბაგისათა მისცეს მძევლები და აღუთქუეს მსახურებად ხარაჯა, და პირი სიმტკიცისა აღუთქუეს. წამოასხეს მძევლები, ქმნეს ზავნი“[14].

როგორც ამ კონტექსტიდან ჩანს, ფხოველთ ხარაჯა დაეკისრათ, ე. ი. მათ ფეოდალური ვალდებულება იკისრეს, მაგრამ შემდგომში, როცა მონღოლთა შემოსევებმა ქვეყნის საერთო მდგომარეობა გაართულა, ფხოველთა ხარაჯისათვის ქვეყნის მესვეურთ დრო არ ჰყოფ-

---

10 ნ. ბერძენიშვილი, საქართველოს ისტორიის საკითხები, III, გვ. 138.

11 ქართლის ცხოვრება, I, 1956, გვ. 125.

12 ი. დოლიძე, ქართული სამართლის ძეგლები, II, 1965, გვ. 102.

13 იქვე, გვ. 106.

14 ქართლის ცხოვრება, II, გვ. 111.

ნიდათ, მთიელთა მიმართ ამ მძიმე პერიოდში რაღაც დათმობაზე წასვლა იყო საჭირო.

როცა აღმოსავლეთ საქართველო ქართლ-კახეთის სამეფოებად დანაწილდა, უკანა ფხოვი, რასაც ახლაც უკანა ფშავს უწოდებენ ორწყლამდე (სადაც ფშავისა და ხევსურეთის არაგვი ერთდება), კახეთის სამეფოში შევიდა, ხოლო ორწყლიდან ქვემოთ არაგვის ხეობის ფშავი ქართლის სამეფოს გამგებლობაში მოექცა[15].

კახეთის სამეფოს გამგებლობაში იყო მოქცეული აგრეთვე თუშეთი და ხევსურეთი, დასახელებული სამი კუთხის გამგებლად კახეთის სამეფოს დანიშნული ჰყავდა მოურავი ჩოლოყაშვილი. მოურავი ამ მიკრორაიონებისათვის, ზემოდან მეორე მებატონე პირს წარმოადგენდა, ე. ი. იყო ქვეყნის უზენაესი მფლობელი მეფე და იყო მისი ძალაუფლების მოქმედებაში შემყვანი სალთხუცი — მოურავი. ივ. სურგულაძის მტკიცებით, სახლთხუცესის თანამდებობა მეფის მმართველობის ცენტრალურ აპარატში პირველი მოხელეობა ყოფილა, რომ სალთხუცს სამეურნეო-საფინანსო ხასიათის ფუნქციები ჰქონდა ჩაბარებული[16]. სახელმწიფო გადასახადებიდან გარკვეული წილი სალთხუცს ეკუთვნოდა. იგი თითქმის ყველა სახის გადასახადიდან თუ ბაჟიდან ღებულობდა სათანადო შემოსავალს[17]. ფშავ-ხევსურეთი და თუშეთი XII საუკუნიდან მოყოლებული, გარკვეულ გამოსაღებს იხდიდა[18]. ამაზე ნათლად მიუთითებს მეფე ერეკლეს მიერ თუშებისადმი ალვანის საბალახოდ გამოყენების თაობაზე ბოძებული სიგელი, სადაც აღნიშნულია „შეგიწყალეთ და გიბოძეთ თქვენ ჩვენს მამა პაპათაგან ნამსახურთ და დიდად ერთგულ ყმასა ჩვენთა სულ ერთობილთ თუშთ დიდთა, პატარათა — შეგიწყალეთ და გიბოძეთ ალონი, ისე რომ ჩვენს მამა პაპათაგანაც წყალობად ჰქონდათ, და ჩვენც ამრიგად ისე გვიბოძებია. ვინცავინ მოხნევდეს საღალის მიწას, ღალა ჩვენ უნდა მოგვცემოდეს, და თქვენ, როგორც ძველთაგან, ან . ს ა ბ ა ლ ა ხ ე და ს ა ფ ო თ ლ ე გერთმეოდესთ, და საკომლო ისე გამოგერთმეოდესთო“[19]. სიგელში აშკარად ჩანს, რომ გამოსაღები საფოთლე, საბალახო და საკომლო ძველთაგანვე ყოფილა დაწესებული (როგორც ძველთაგან ერთმეოდესო). მაგრამ ხშირად სალთხუცი თვი-

---

15 ბ ე რ ი ე გ ნ ა ტ ი შ ვ ი ლ ი, ახალი ქართლის ცხოვრება, ქც. II, გვ. 348—349.

16 ივ. ს უ რ გ უ ლ ა ძ ე, საქართველოს სახელმწიფოსა და სამართლის ისტორიისათვის, I, 1952, გვ. 174—175.

17 ი ქ ვ ე, გვ. 177.

18 ქართლის ცხოვრება, ტ. II, გვ. 111.

19 ხელნაწერთა ინსტიტუტი, ფ. dH 10063.

თნებობდა, იმ დიდ უფლებებს პირადი აღზევებისათვის იყენებდა, სახელმწიფო გადასახადს თავისი სურვილისამებრ აწესებდა. ფშავ-ხევსურეთში თუ რა ღონისძიებას ატარებდა სალთხუცი — მოურავი ამის შესახებ მხოლოდ მეთვრამეტე საუკუნის შუა წლების მასალაა შემონახული. ამ მასალის მიხედვით ჩანს შემდეგი: მეფე თეიმურაზ მეორეს სალთხუცი გრიგოლ ჩოლოყაშვილის კუთვნილი მამული მარელისში შეუწირია ლაშარის ჯვარისათვის, „იმის თაობაზე, — წერია პირობის წიგნში, — თქვენც გაგვიწყერით და ჩვენც ბევრი თქვენი საწყენი საქმე ვქენით. ახლა მოვედით და ბატონთან სამართალში ჩავცვივდით. ბატონმაც წყალობა გვიყო და ჩვენც შევრიგდით, ჩვენზედ თქვენი გული მოიბრუნეთ; ჩვენცა როგორც მამა და პაპა ყოფილა, ისე ერთგული და მოსამსახურე ვიყნეთ“[20]. აქ აშკარად ჩანს, რომ გრიგოლ ჩოლოყაშვილის მამა და პაპა ისევე თხოვდა ფშავ-ხევსურთ სამსახურს, როგორც მათი საქმის გამგრძელებელი. რას უდრიდა, ან რაში გამოიხატებოდა ფშავ-ხევსურთა სამსახური? თუ საქართველოში მოქმედი კანონების მიხედვით ვიმსჯელებთ, სამოურაო სარგო არც თუ ისე მცირე გამოსაღებს შეადგენდა. დასტურლამალის მიხედვით (იხ. კარი 47) სალთხუცი ყველა სახის შემოსავლიდან იღებს გარკვეულ პროცენტს, მათ შორის სამეფო შემოსავლიდანაც კი. ქიზიყის მოურავის სარგო, რომელიც 1802 წელს რევაზ ანდრონიკაშვილს შეუდგენია და საფუძვლად უდევს ძველი ქართული სამართალი, 16 მუხლში ჩამოთვლის უამრავ სახეობას იმ გამოსაღებებისა და შემოსავლისას, რაც მოურავის სასარგებლოდ მიდიოდა: ალაფიდან, ბაჟიდან, გასამყრელოდან, ჯარიმიდან, კოდისპურიდან და სხვ.[21] მოურავების ეს დიდი უფლებები ზოგჯერ, როგორც ჩანს, მოსახლეობაში უკმაყოფილებას იწვევდა, ამაზე ნათლად მეტყველებს გრიგოლ ჩოლოყაშვილის პირობის წიგნი, მიცემული ერთობილ ფშაველებისადმი. „ქ. ეს წიგნი მოგართვით ლაშარის ჯვარსა და იმის ყმათ ერთობილ ფშაველთა ჩვენ, ჩოლოყაშვილმა სალთუხუცესმა გრიგოლ, ოთარ და სარიდან, შვილთა და მომავალთა სახლისა ჩვენისათა; — ასე რომე ბატონმა ჩვენი წილი მამული მარილისში შემოგწირა. ახლა იმის თაობაზე ჩვენც თქვენი ბევრი საწყენი საქმე ვქენით და თქვენც გაგვიწყერით. საბატონოდ გახდა და თქვენს მოძმესთან ვილაპარაკეთ“ და სხვა. ქვემოთ ამ საბუთიდან ჩანს, რომ გრიგოლ ჩოლოყაშვილს ლაშარის სასარგებლოდ ჯარიმა გადაუხდია. ამ ინციდენტში მთავარ მაძიებლად ჩანს ვინმე დემეტრე ასათაშვილი. დოკუმენტში ეს ასეა

---

20 დოკუმენტები, გვ. 407.

21 ქართული სამართლის ძეგლები, II, გვ. 560.

ფიქსირებული: „ასათაშვილს დემეტრეს ბევრი დანაშაული ჰქონდა ჩვენზედ და თქვენთვის გვიპატიებია; თუ ამას იქით აღარა სტყუა რა ჩვენზედ, არცარა ჩვენ უსაყვედურეთ რა ამას და არცარა შვილთა და მომავალთა ჩვენთა. ამ დანაშაულზე თუ ამას რამე გარდახდეს, ჯულაბის მომცემი ჩვენ ვიყვნეთ და თუ სხვა რამ დააშავა პასუხი თქვენც მისცეთ და ჩვენც გარდავახდევინოთ“[22].

აღნიშნული საბუთებიდან ჩანს, რომ მომჩივან-მოპასუხენი თითქოს დაზავდნენ, მაგრამ საბუთში მითითებული დემეტრე ასათაშვილის მიმართ მტრობა მაინც მტრობად დარჩენილა. ერთგულების და დაზავების ნიშნად, როგორც ჩანს, ჩოლოყაშვილს 1747 წელს ფშავიდან მძევლები წამოუყვანია, მათ შორის ჩანს დემეტრე ასათაშვილიც[23]. ამ ამბავს მეფე ერეკლე II განჩინება ასე აგვიწერს. გრიგოლ სალთხუცესი „ჩვენი მოძმის კარზე იყო და ფშაველთ სტუმარი იყო... გზაზე გოგოლაური ჩეშჯდომოდა, თოფი რომ უნდა დაეკრა, სასხეპი მოსტყდომოდა, ველარა ექნა რა. რადგან რომ მთის კაცსში სასტუმრო დადებული არის თექვსმეტი ხარი, ეს ჯერ რომ თავადიშვილი იყო, ახლა ჩვენ გაგვიპჭვია: სასტუმროც ის არის, ჩვენიც ჯარიმაც შიგ არის, — თოთხმეტჯერ თექვსმეტი ხარი უნდა მისცეს და, თუ ის კაცი ჩვენ ჩავიგდევით, იმისი კიდევ ჩვენ ვიცითო“ და სხვ.[24]. ე. ი. გოგილაური თავადის მოკვლის მცდელობისათვის 224 ხარით იქნა დაჯარიმებული. თუ გომეწრის წარწერაში მოხსენებულ 340 სახნისს ხარების რაოდენობაზე გადავიტანთ, 340 ხარი გამოდის (ანუ 680 ძროხა), რაც მკვლელობის მცდელობისათვის გადაწყვეტილ 224 ხართან შედარებით დიდ სხვაობას არ იძლევა, ეს გარემოებაც უთუოდ იმაზე უნდა მიუთითებდეს, რომ „სამასორმოცი სახნისი“ მიწას უნდა ვარაუდობდეს, რომელიც სასამართლო განჩინებით ხარის ღირებულებით იფარებოდა.

ზემოთ აღნიშნულ ინციდენტიდან სამი წლის შემდეგ გრიგოლ სალთხუცესს ბრალს სდებენ დემეტრე ასათაშვილის მოწამვლაში და აღიძრება საჩივარი მეფის წინაშე. ამის თაობაზე მეფე ერეკლე II სასამართლოს იწვევს თუშეთში. სასამართლოზე მოუწვევიათ როგორც ქართლ-კახეთის, ისე ფშავის, თუშეთის და ხევსურეთის თავკაცები — სულ 50-მდე კაცი. სასამართლო ბჭობის შედეგად გაირკვა, რომ, „დემეტრე ასათაშვილი თავის დღით მომკვდარიყო; მტრის ენით იმის სიკვდილს მოწამლით თქვენ გედავებოდით, მეფე ერეკლე ქართველთა

---

22 ქართული სამართლის ძეგლები, II, გვ. 560.

23 დოკუმენტები, საქ. სოც. ისტ. I, გვ. 406.

24 იქვე, გვ. 417.

და კახეთით და ორსავე საერისთაოთი თუშეთს ამობძანდა, სრულ ფშაველნი და ხევსურნი იქ იყვნენ, ვილაპარაკეთ და იმის სიკვდილზე სიმტყუვნე ვერა ვიპოვეთ რა, ამაში გავშველდით, ასე რომე თქვენთან. სამსახურის მეტი საქმე არა გვქონდეს რა არას ჩემს გვარსა და ნათესავსა"[25]. შემდეგ ჩამოთვლილია სასამართლოს მონაწილე პირნი სულ 39 კაცი. გარდა მეფე ერეკლესი და იმ პირებისა, რომელნიც მომჩივნების სახით არიან დასახელებულნი საბუთის შესავალში. რაკი ჩოლოყაშვილმა თავი იმართლა, ფშავ-ხევსურნი მას კვლავ აღუთქვამენ სამსახურს. რას ნიშნავდა მათი სამსახური ბატონის წინაშე შესაბამისად მთის პირობებისა, ადვილი წარმოსადგენია. შესაძლებელია იგი სამოურაოს სახით იყო გადაწყვეტილი, რაც საქართველოს ამა თუ იმ კუთხის სამეურნეო ხასიათის შესაბამისად იყო ხოლმე განსაზღვრული.

წარმოდგენილი ეს ორი დოკუმენტი მრავალმხივ არის საინტერესო. აქ ნათლად ჩანს თუ მთის მოსახლეობა რა დამოკიდებულებაშია სახელმწიფო ხელისუფლებასთან. ისე, როგორც ბარში, აქაც უზენაესი ხელისუფალი მეფეა — ხელმწიფე. მეფეს ფშავში მ ო ძ მ ე უ ზ ი ს, რომელთანაც გზავნის სალთხუცეს გრიგოლ ჩოლოყაშვილს, კახეთის უდიდეს თავადს, რომლის მოკვლის მცდელობისათვის დამნაშავე სასტიკად ისჯება. ამავე საბუთიდან ჩანს ადგილობრივი ხელისუფლების წარმომადგენელი, პირველ რიგში, ლაშარის ჯვარის დეკანოზი და სხვანი, რომელნიც ასეთი საქმის გაბჭობაზე არიან მოწვეულნი. ხოლო თვით ლაშარი საბუთში მოიხსენიება მეფის მოძმედ. ანალოგიური მოძმე იყო მეფისა ხევსურეთის ჯ უ დ ა ნ ი ს ჯ ვ ა რ ი[26].

მოტანილი დოკუმენტებიდან საყურადღებოა ისიც, რომ დამნაშავე ასე მკაცრად ისჯება; ასეთი სასჯელი, რომელიც გოგოლაურს თავადის მოკვლის მცდელობისათვის თოთხმეტჯერ თექვსმეტი ხარის სახით ეკისრება, ნიშნავს დამნაშავის დაკაბალება-დაუმეგებას. გომეწრის XII საუკუნის წარწერაშიც უთუოდ ფშაველთა დაუმეგების მიზნით არის დაწერილი ხელი. ეს გარემოება იმაზე მეტყველებს, რომ ამ დროისათვის ფშავში ფეოდალური ურთიერთობა გარედან მიძალების გზით შედის. შინაგანი პოტენცია ამისათვის არც ფშავს და არც ხევსურეთს არ გააჩნდა. ამის მაგალითია მთიანეთის კუთხეების თავისებური ბეგარა. თუშეთი საბალახოში სახელმწიფოს 400

---

25 დოკუმენტები, I, გვ. 424.

26 გ. ჯ ა ლ ა ბ ა ძ ე, მიწათმოქმედება ფშავ-ხევსურეთში, 1963, გვ. 44.

ცხვარსა და 200 ბატკანს უხდიდა[27], ფშავი 50 ცხვარზე 1 ცხვარს, ხოლო ე. წ. ფშავის ბოლო გარდა ცხვრისა, იხდიდა აგრეთვე კოდის. პურსაც[28].

ამასთან დაკავშირებით, ვფიქრობთ, საინტერესო ცნობაა დაცული გიულდენშტედტის მოგზაურობაში. იგი წერს, რომ საქართველოს მეფის საკუთარ მიწაზე მსხდომნი (ე. ი. იგულისხმება სახელმწიფო გლეხები. — გ. ჯ.) იხდიან მეღვინეობის, მემინდვრეობის, მებაღეობის და მთელი თავისი წლიური შემოსავლის ერთ მეხუთედსო[29]. იქვე იგი მიუთითებს, რომ „გადასახადებს საზღვრავენ და ჰკრეფენ მოურავები და მისი ხელქვეითი ყაზბეგები და გზირები“[30]. ასე, რომ ფშავ-ხევსურთა სახელმწიფო თუ სამოურავო გადასახადს ბევრ შემთხვევაში თვითნებურად მოურავი საზღვრავდა. ამას ფშაველთაგან გარკვეული წინააღმდეგობაც მოსდევდა ხოლმე. ამიტომაა გიულდენშტედტი რომ შენიშნავს, ფშავი არასაიმედო ქვეშევრდომია ქართლის მეფისაო[31], მაგრამ ასეთი დამოკიდებულების მიზეზი. მთის ფეოდალურ ექსპლოატაციაშია საძიებელი. რადგან მეფე საკომლოს იღებს, რაც შემოსავლის მეხუთედს უდრის, ხოლო „კახეთის სახლთუხუცესი, კახეთის პროვინციის გენერალი, თითო ამათგანი გლეხთა და საერთოდ ხელქვეითების გადასახადთაგან იღებს მეათედ ნაწილსო“[32], — წერს გიულდენშტედტი.

მონღოლთა ბატონობის ხანაში, ცხადია, ბარის ფეოდალური ხელისუფლება მთაზე ბატონობისა და მისი ფართო ათვისებისათვის იმდენად ვერ იცლიდა, როგორც მშვიდობიან პერიოდში შეეძლო. მაგრამ დაწყებული რღვევა მთის თემური საზოგადოებისა აღარ შეიძლებოდა შეჩერებულიყო. გრიგოლ სახლთუხუცესის ასე ხშირი სიარული ფშავში „მეფის მოძმესთან“ სრულიადაც არ არის შემთხვევითი მოვლენა; იგი აქ გადასახადებს კრებს. მეფის მოძმე, ამ შემთხვევაში ლაშარის ჯვარი, მას გვერდში უდგას და ხელს უწყობს სახელმწიფო ინტერესების განხორციელებაში. სახელმწიფოს ფეოდალური იერარქიის წარმომადგენელთა მოქმედების წინააღმდეგ გამოდის ერთობილ ფშავის გლეხობა (ამ კონკრეტულ შემთხვევაში მოურავ ჩოლოყაშვილის წინააღმდეგ გოგოლაური).

---

27 ლ. გვახარია, სახელმწიფო ბეგარა-გადასახადები აღმოსავლეთ საქართველოში XIX საუკუნის I ნახევარში, 1960, გვ. 44.

28 იქვე, გვ. 68.

29 გიულდენშტედტი, მოგზაურობა საქართველოში, ტ. I, გვ. 233.

30 იქვე, გვ. 233.

31 იქვე, გვ. 271.

32 იქვე, გვ. 229.

როცა გრიგოლ ჩოლოყაშვილთან ფშაველთა რამდენიმე ინციდენტი მარცხით დამთავრდა, მათ აღუთქვეს ძველებურად სამსახური, ისე, როგორც „ჩვენი მამა-პაპა გემსახურებოდათო". ფშავ-ხევსურეთის და, საერთოდ, საქართველოს მთის მოსახლეობისა და საქართველოს ფეოდალურ სამეფოს შორის დამოკიდებულებას ღრმა სოციალური საფუძველი გააჩნდა, რომელიც მთის პირობებში მაინც ისე მკვეთრად არ აისახა, როგორც ბარში იყო წარმოდგენილი. უსაფუძვლოდ არ გამოიყურება ვახუშტის ნათქვამი ფშავლებზე „მებატონეთა თვისთა ერთგულნიო"[33]. ამასაც, რასაკვირველია, თავისი მიზეზები ჰქონდა. ეს მიზეზები, უპირველეს ყოვლისა, იმაში მდგომარეობდა, რომ მთაში ბატონობისათვის ეკონომიური საფუძველი დაბალი იყო, მთა არ იძლეოდა ფართო მასშტაბის ბატონყმური ექსპლოატაციის გაშლის საშუალებას. ამ გარემოებას კარგად ადასტურებს გვიანი დროის ფშავის მოსახლეობის მოძრაობის სურათი, რომელზედაც ქვემოთ გვექნება საუბარი. ფშავის მოსახლეობის ბარი-საკენ გადანაცვლება თავისებური ხასიათისაა; არც ერთი ფშაველი მდიდარი მეცხვარე საცხოვრებლად ფშავში არ გაჩერებულა. ყველა მათგანი, საშუალო სიმდიდრის მეცხვარეებიც კი, ბარში იძენდა სახნავ-სათესს, ბაღ-ვენახებს და დაქირავებული მეზვრეების საშუალებით აწარმოებდა მეურნეობას, ისინი მთაში ასე ფართოდ ვერ წარმართავდნენ თავისი კაპიტალის ტრიალს, რომელსაც მეცხვარეობა ასე უხვად აძლევდა მის მიმდევარს.

ერთობილ ფშაველთ და ასათაშვილის დამოკიდებულება სახლთ-ხუცესთან რომ დაპირისპირებული ჩანს, არც ეს არის შემთხვევითი მოვლენა. 1696 წლის ერთი საბუთის მიხედვით, რომელიც ფშაველთ ეხება, ასათაშვილი ქაჩალაურის დასახლების მოურავის მოვალეობის შემსრულებელია. ფშაველნი ამ საბუთში არ იხსენიებიან, მაგრამ ფშაველების გამოსახატავად ნახმარია ერთობილნი. „ერთობილ ფშაველნი" სხვა საბუთებშიც გვხვდება. ამ შემთხვევაში კი (1696 წლის საბუთში) იგი ასეთ კონტექსტშია: „სიგელი გიბოძეთ თქუენ ერთობილთ ვინც ქაჩალაურში დასახლდეთ ჩვენ, ჩოლოყაშვილმან... ხუთ წელიწადს აზატობა მოგვიცია. ხუთ წელიწადს უკან ვინც მსახურობა შეეძლოს მსახური გვაძლიოს, ერთი ცხვარი წელიწადში მოგვართვას; ვინც მსახურობა ვერ შაიძლოს, წელიწადში ერთი ცალი ღვინო და ერთი ცხვარი მოგვართოს. სხვა ჩვენი გამოსავალი არა გეთხოვებოდეს-რა, არა ბეგარა არა კალოს პური, არა კულუხი, არა საქორწილო, არა სააღაპო, არა ძიძა, არა ტყვე, მანდედამ არ გამოვიდეს; მანდაური ცი-

---

[33] ვ ა ხ უ შ ტ ი, აღწერა სამეფოსა საქართველოსა, გვ. 92.

ხე, მთა და ბარი თქვენ გებარებოდეს. თუცა მანდაური მემკვიდრე ყოფილიყო და ამათაც ქონდა, მოურაობა ამასათაშვილებისათვის გვიბოძებია, სამოურაო უწინ ბევრი გდებოდათ (ლაპარაკია ერთობილ ფშაველებზე, რომლებიც უნდა ჩამოსახლდნენ ქაჩალაურში) და ეხლა ნაოხრობისათვის არცარა ჩვენის ყალნის დადებით ძალი გიყავით, ბარც სამოურაოთი, სამოურაო ეს გედვას: კომლზე სამი ჩაფი ტკბილი და ერთი დღის მუშაობა მანამდი მანდ სახნავი გამოვიდოდესო" და სხვ.[34]. ამ დოკუმენტიდან აშკარად ჩანს, რომ ფშაველები, გარდა იმისა, რომ ხელმწიფეს ცალკე უხდიან გარკვეული სახის გადასახადს, სამოურაოსაც იხდიან და იქ მთის მძიმე პირობებიდან რომ დააღწიონ თავი, ბარისაკენ მიემართებიან.

მთაში სახელმწიფო გადასახადის აკრეფას სალთხუცი — მოურავი ადგილობრივი ხელისუფლების წარმომადგენელთა დახმარებით რომ ახორციელებდა, ეს კარგად ჩანს ძეგლის დადებიდან (შედგენილია 1334 წელს), სადაც სათანადო ადგილები ხევისბერთა ამ მოვალეობას გამოხატავს. 42-ე მუხლში ნათქვამია: „ამიერნი ხევისბერნი და ჰეროვანნი იმიერთ ნუოდეს მიუდგებიან, ნუცა სალაშქროდ, ნუცა სასაუროდ ისაქმებენ ერთმანეთთანა თავის თავისასა საერისთაოსაგან კიდე". წინაალმდეგ შემთხვევაში მამულს ჩამოართმევდნენ და ციხეს დაუქცევდნენ[35], ხევისბერის სისხლი აზნაურის სისხლს იყო გათანაბრებული[36]. ძეგლის დადებიდან ნათლად ჩანს, რომ XIV საუკუნისათვის მთიულეთში „თემის ერთობის რღვევისა და სოციალური უთანასწორობის პროცესი გაღრმავებულია და შორს წასულა. მეფის ადგილობრივი მოხელეები — არაგვის ერისთავი, ხევის გამგებელი და ხევისბერნი — ცდილობენ იძულებით დაამკვიდრონ მთიულეთში ფეოდალური წესები, შემოიღონ ბეგარა და სალაშქრო სამსახური მეფის ხელისუფლების სასარგებლოდ"[37]. ანალოგიური მდგომარეობა იყო ფშავ-ხევსურეთის თემშიც. აქ, გარდა მოურავისა, რომელიც ხელმწიფის კაცს წარმოადგენდა, ფეოდალური ხელისუფლების ადგილობრივ პირთა სახით გამოდიოდა ხევისბერი და ნაცვალი. მართალია, ნაცვალი 1815 წლის დოკუმენტში ჩანს[38], მაგრამ ეს თანამდებობა ადრეული უნდა იყოს. ეგების მოურავის თანამდებობის თანადროულიც კი.

---

34 დოკუმენტები საქართველოს სოციალური ისტორიიდან I, 1940, გვ. 374.
35 ი. დოლიძე, გიორგი ბრწყინვალის სამართალი, 1957. გვ. 117.
36 იქვე, გვ. 115.
37 იქვე, გვ. 15.
38 ნ. ბერძენიშვილი, დოკუმენტები II, გვ. 276.

მთელი შუასაუკუნეების მანძილზე მთის მოსახლეობას ეკონომიურად უჭირდა. აკად. ნ. ბერძენიშვილი ვახუშტი ბატონიშვილის ცნობას ფშაველთა ბარზე დამოკიდებულების თაობაზე ასე განმარტავს: „ვახუშტის ღრმა მიხვედრით შენიშნული აქვს მთის მოსახლეობაზე თიანეთის მფლობელთა პოლიტიკური ბატონობის საფუძველი, ფშაენიო სიმწირისათვის მონებენ ვისაცა უპყრავს თიანეთი, რამეთუ იზრდებიან მუნიდამ". შესანიშნავი დაკვირვებაა: მეურნეობის განვითარების გარკვეულს პირობებში მთა ბატონობს ბარზე, ხოლო იცვლება ეს პირობები და პირუკუ მოვლენას აქვს ადგილი: „ამაყი მთის შვილები" მორჩილების ქედს უხრიან განვითარებულ მეურნეობის ნიადაგზე ორგანიზებულ ბარს, „რამეთუ იზრდებიან მუნიდამ"...[39].

ბარელი ფეოდალების ბატონობა მთაზე სუსტად იყო გამოხატული. შესაძლებელია ამანაც განაპირობა, რომ რელიგიური მიმართულება ფშავ-ხევსურთა ყოფაში ისევ ძველი დარჩა, ამასთან დაკავშირებით არ შეიძლება ყურადღება არ მივაქციოთ ერთ მოხსენებით ბარათს, რომელიც იოანე წილკნელს შეუდგენია 1800 წელს. ბარათი ანტონ კათალიკოსის სახელზეა შედგენილი და გათვალისწინებული ყოფილა რუსეთის იმპერატორის პავლე პირველისათვის. მოხსენებით ბარათში იოანე წილკნელი კმაყოფილი ტონით აღნიშნავს: „კაწალხევში ავედი. იქ ფშავლები ცხოვრობენ 100 კომლი და სამ დღეში მრავალი მოვაქციე ქრისტიანობაზეო"[40]. ამ დოკუმენტიდან კარგად ჩანს თუ რა დიდი ხნის მანძილზე შესძლეს მთიელთ რელიგიის დარგში ავტონომია შეენარჩუნებინათ.

დღეისათვის ფშავი სამად განიყოფება: წინაფშავი, გუდრუხიდან ორწყალამდე ხეობის სოფლებს მოიცავს, უკანა ფშავი ორწყლიდან კავკასიონის მთავარ ქედამდე (ქისტეთის საზღვრებამდე) და მესამე ივრის ხეობის ფშავი, სადაც ფშაური მოსახლეობა ვრცელდება თიანეთამდე. ამის გარდა ფშაველებით დასახლებული სოფლებია ახმეტის, ყვარლის და წითელწყაროს რაიონებში.

აქედან ფშაველთა ყველაზე ადრინდელი ნამოსახლარი და მკვიდრი სამყოფელი ბუდე უკანა ფშავია, სადაც ყველაზე მტკიცედ არის დამკვიდრებული ძველი რელიგიური თუ სოციალური ხასიათის რწმენა-წარმოდგენები და საიდანაც დროდადრო მოსახლეობის ნამატი ეშვებოდა ხეობის ქვედა ნაწილისაკენ. უმეტესობა ნამატისა გადადიოდა ივრის ხეობაში, საიდანაც ვახუშტის მიხედვით, ფშაველები „იზრდებოდნენ". დღევანდელი განსახლების მიხედვით, ფაშველები

---

39 ნ. ბერძენიშვილი, საქართველოს ისტორიის საკითხები, I, გვ. 183.
40 АКТЫ, I, с. 532.

(წინა და უკანა ფშავი) 36-მდე სოფლით არის წარმოდგენილი. ივრის ხეობაში კი 10 სოფელზე მეტია ფშავლებით დასახლებული. ფშაური სოფლების უმეტესობა მთის ფერდობებზეა გაშენებული. თითოეული მეკომური ერთიმეორისაგან ცალკე საკარმიდამო დასახლების კომპლექსით გამოიყოფა, რომელიც არც თუ ისე მარტივი აღნაგობით წარმოგვიდგება (დაქნილსახურავიანი საცხოვრებელი სახლი და მის ქვედა ნაწილში პირუტყვის სადგომი ფშაური სახლის ერთი დამახასიათებელი ნიშანია. ზედა ნაწილში კი სარძიე, სამეურნეო ბანი, მის ახლოს კალო, საბძელი, საზაფხულო გომური, საცხვრე, ფურნე და სხვ. დანიშნულების ნაგებობანი).

ფშაური სოფლების ძალზე მცირე რაოდენობა მთის ძირა ვაკეზე მოდის, რომელთაც ადგილზე „ბარის სოფლებსაც" უწოდებენ. სტატისტიკური მონაცემების მიხედვით დგინდება, რომ ძველად ფშავის სოფლებში კომლთა მეტ რაოდენობას უცხოვრია. მ.გ., მათურაში, მ. მაჩაბლის ცნობით 32 კომლი ყოფილა, ს. მაკალათიას მიხედვით —27 კომლი, ხოლო დღეისათვის იქ 8 კომლი სახლობს. ღრმად მოხუცთა გადმოცემით „მათურაში მოსახლეობის რიცხვი 70 კომლამდეც კი აღწევდა". ჩვენ იქ მრავალი მიტოვებული ნამოსახლარი ვნახეთ — საერთო მაჩვენებელი ადგილობრივი მოსახლეობის სიმრავლისა, მათურის ანალოგიური სურათია შუაფხოშიც, სადაც მ. მაჩაბლის მონაცემებით 32 კომლს, ხოლო ს. მაკალათიას ცნობით 26 კომლს უცხოვრია; დღეისათვის შუაფხოში 9 კომლი სახლობს. კაწალხევში 1800 წლისათვის 100 კომლს უცხოვრია[41], ხოლო XX საუკუნის დასაწყისისათვის 35 კომლს. მოსახლეობის შემცირების ანალოგიური სურათია ფშავის სხვა სოფლებშიც. მხარის წამყვანი მეურნეობის გასათვალისწინებლად ამ გარემოებას გარკვეული ყურადღება უნდა მიექცეს.

ფშავში სახნავ-სათესად გამოსადეგი ნიადაგები ქვიშრობებისა და თიხნარების სახით წარმოგვიდგება. ნაწილობრივ არის შავმიწა ნიადაგებიც. დაფერდებული მდებარეობის წყალობით, სახნაურების სისტემატური დამუშავების შედეგად და იმის გამო, რომ ძნელი ხდება სასუქის შეტანა, სახნავ-სათესები ჩამორეცხილია. ამ გარემოებას ერთგვარად ხელი შეუწყო ბოლო ხანებში მეცხვარეობის სწრაფმა აღმავლობამ, რაც დაფერდებული ნიადაგების ეროზიას დიდად ანვითარებს.

ფშავში როგორც სახნავ-სათესი მიწა, ისე საბალახოები სათემო სარგებლობაში იყო, მაგრამ იგი, ამავე დროს, სახელმწიფოს

---

41 АКТЫ, т. I, с. 532.

მფლობელობაში იყო მოქცეული, რისთვისაც ფშავლები გარკვეულ გადასახადს იხდიდნენ. მაგ. ეკატერინე ბატონიშვილი (მეფე ერეკლეს ქალი) 1802 წლის 6 ივნისის ჩვენებაში იუწყება, რომ ფშაველებისა და თუშებისაგან საბალახოებიდან შემოდიოდა 800 ცხვარი, რომელთაგან მეათედი, ე. ი. 80 ცხვარი ჩემზე მოდიოდაო[42]. რას უხდიდნენ ფშავლები სახელმწიფოს სახნავ-სათესი მიწით სარგებლობისათვის, ამის შესახებ ჩვენ რაიმე მასალა არ გაგვაჩნია. გვიანდელი ეთნოგრაფიული მასალების მიხედვით „გადასახადი მთელ სოფელზე მოდიოდა, რომელსაც შემდეგ ოჯახების შეძლებისდაგვარად ანაწილებდნენ ადგილზე — თემის წევრებზე".

ფშავში სასოფლო მიწები მდებარეობის მიხედვით სამად კანიყოფება: „მთის", „ბარის", და „ჭალის" მიწები. მიწების მდებარეობის გამოსახატავად ხშირად ხმარობენ პურეული კულტურების სახელებს, იმის მიხედვით, თუ სად რა მოდის; მაგ., „სასვილეს" ქვეშ მთის სახნავ-სათესი იგულისხმება. „საქერე" — მთის ქვემო ზოლის გამომხატველია, „საწმინდარის" ქვეშ კი „კარისა" და „ჭალის" მიწებს ვარაუდობენ. მიწებს განასხვავებენ მდებარეობის მიხედვით; მაგ., ნაკვეთს თუ მზე ადგას, „პირმზითის", ხოლო ჩრდილოვანს „ჩირდილიანის" სახელით აღნიშნავენ.

სახნავ-სათესი მიწით სოფლის ყველა მოსახლე სარგებლობდა. სათემო მიწა ნაწილდებოდა თითოეულ კომლზე. ანგარიში არ ეწეოდა ოჯახის შემადგენლობას.

მთხრობელთა გადმოცემით, სასოფლო მიწა სათემო მიწის შემადგენელი ნაწილია. ფშავში სულ 12 თემს ასახელებენ[43]. რამდენიმე წელიწადში ერთხელ სათემო მიწები ნაწილდებოდა ეგრეთ წოდებულ აღლუმებად.

აღლუმის ქვეშ ივარაუდებოდა თანამოგვარეთა ან მეზობელთა ჯგუფი, რომელთაც მიწა უნაწილდებოდათ თანატოლი რაოდენობით. აღლუმთა რაოდენობა დადგენილი იყო თემში შემავალი სოფლებისა და სოფელში მოსახლე კომლთა რაოდენობის მიხედვით.

მიწა აღლუმის შიგნით ნაწილდებოდა ოჯახების რაოდენობაზე (კომლზე). თუ აღლუმის შიგნით ოჯახთა რაოდენობა შეიცვლებოდა, მაგ., კომლთა ზრდა-დაკლებასთან დაკავშირებით, მაშინ აღლუმის შიგნით მიწა ხელახლა უნდა განაწილებულიყო. ფშავში, ისე როგორც საერთოდ მთის სოფლებში, ოჯახები ადვილად არ იყრებოდნენ; საერთოდ აღსანიშნავია, რომ საქართველოში ოჯახების გაყრას ერიდე-

---

[42] Акты, т. I, с. 210.

[43] ვაჟა-ფშაველა, თხზულებანი, ტ. VII, 1956, გვ. 28.

ბოდნენ. ფშაველი მთხრობლის ღვთისო ჯარიას ძე ქისტაურის (დუშეთის რაიონი, სოფ. მაღარო, 90 წლისა, 1958 წ.) გადმოცემით „მამა მათურიდან ყოფილა წამოსული, იქ ერთ სახლში ექვსი კერა ენთო.— ექვსგან ენთო ცეცხლი". ქსნის ხეობის სოფ. დაბაკნეთის საეკლესიო ჩანაწერებში მოხსენებულია ორი ძმის ოჯახი ერთ კომლად. დაბაკნეთი მთის სოფელია.

გვიანი შუასაუკუნეების მოწინავე ქართველი მოაზროვნე სულხან-საბა ორბელიანი ოჯახის მიმართ გაუყრელობის კონცეფციას იცავს.

ეს აზრი მას გატარებული აქვს ერთ-ერთ იგავში, რომელსაც „ძალა ერთობისა" ეწოდება (მისი თხზულებანი, ტ. I, 1959 წ. გვ. 45). დაუძლურებული მეფე თავის 30 ვაჟს მოიხმობს და 30 ისრის კონას მისცემს, რომ თითოეულმა მისმა ძემ სცადოს მისი გადატეხა. შვილები ისრის კონას ვერ გადატეხენ. მეფე შვილებს გაფრთხილებას აძლევს, რომ „თუცა ერთად ხართ და ერთსა პირსა ზედა სდგეხართ, მტერი ეგრე ვერ გაგტეხსთო". მთაში გაუყრელი, ძლიერი კომლების არსებობა, სადაც ჩვენი მთხრობელის გადმოცემით „ერთ ოჯახში ექვსი კერა ენთო", მრავალი გარემოებით იყო შეპირობებული. საგარეო სიტუაცია, ჯერ კიდევ მოქმედი სისხლის აღების წესი, მიწების სიმცირე, უთუოდ ხელს უწყობდა კომლთა იშვიათ სეგმენტაციას, რაც ამავე დროს იყო მიწების გადანაწილების პერიოდების გამახანგრძლივებელი პირობაც. აღლუმის წევრის მთლიანი ამოწყვეტა ან გადასვლა, საცხოვრებელი ადგილის მიტოვება, იწვევდა მთლიანად აღლუმის მიწების ხელახალ სათემო ბჭობის საგნად ქცევას. კომლზე მიწის განაწილება მინდობილი ჰქონდა სოფლიდან გამოყოფილ სამეულს, რომელთაგან ერთი „მწერალი" ყოფილა.

სოფლის რჩეულნი მიწებს ისე ანაწილებდნენ, რომ თითოეულ კომლს რგებოდა, როგორც მთის, ისე კარის და ბარის მიწები. „საბელის" ქვეშ იგულისხმებოდა, აგრეთვე, მიწის ისეთი ფართობი, რომელიც სიგრძით 6, ხოლო სიგანით 1 საბელს (10 საჟენი) შეადგენდა. „საბელის" აღნიშნულ ზომას ასე გამოხატავდნენ: „ერთ საბელში ექვსი გადაშლაა: გადაშლა 1 კვადრატული საბელია, ე. ი. 10 საჟენი საბელის კვადრატში ერთი გადაშლაა".

შედარებითი ღირებულებით (მიწის საღალოდ გაცემის დროს), „მთის" ერთი საბელი „ბარის" ნახევარ საბელს ედრებოდა. როცა ოჯახს მიზომილი მამული არა ყოფნიდა, შეეძლო იგი გაეზარდა ტყის გატეხვის ხარჯზე. ამ გზით შემატებულ მიწას „საკუთარ ნაყვერ-ნატეხსაც" ეძახდნენ და იგი დროებით ე. ი. სასოფლო მიწების განაწილებამდე, ახოს მომპოვებლის მოხმარებაში რჩებოდა. თუ ასეთ

ახოდ ნატეხს სასოფლო მიწების გადანაწილება მოუსწრებდა, მოპოვებული ახო საერთო განაწილებაში შეჰქონდათ, ხოლო მის მომპოვებელს განსხვავებული ზომის ნაკვეთს აძლევდნენ, რომელსაც „საამაგო“ ეწოდებოდა. საამაგო სასოფლო მიწების მეორე განაწილებამდე რჩებოდა, შემდეგ კი საამაგოც საერთო განაწილებაში ექცეოდა[44].

მიწის განაწილების დროს კარის მიწები, ე. ი. მიწის ის ნაკვეთი, რომელზედაც დასახლებული იყო კომლი და საკარმიდამო ნაკვეთის სახით გააჩნდა, — სათემო განაწილებაში ხვდებოდა, როგორც მიწის რაოდენობის ერთეული, მაგრამ მიწა მაინც მის მფლობელს, მასზე დასახლებულს რჩებოდა. მიწის ამ ნაკვეთზე ფშაველი „დიდ ამაგსა სწევდა, მას ნაკელს აყრიდა, აპატივებდა და სხვას როგორ დაუთმობდა, სხვა კომლს აქ როგორც შემოუშვებდითო“. კარის მიწა ოჯახის გაყრილობის დროს ნაწილდებოდა განაყართა შორის, მთისა და ჭალის მიწებს კი ოჯახის გაყრილობისას ვერ გაანაწილებდნენ.

ოჯახის გაყრილობა სასოფლო-სათემო მიწების ხელახლად განაწილებას იწვევდა. სათემო განაწილებაში იყო მოქცეული სათიბებიც. მიწის განაწილებაში მონაწილე ერთეული კომლი ყოფილა; იმის მიხედვით, თუ როგორი იყო ოჯახის შემადგენლობა, კომლი შეიძლებოდა ძლიერიც ყოფილიყო და სუსტიც. სადაც მეტი მუშახელი ტრიალებდა, ოჯახს მეტი მიწის დამუშავების შესაძლებლობა ჰქონდა; ასევე მწყემსობითა და პირუტყვის მოშენებით შეეძლო ამ ოჯახს მეტი შემოსავალი გაეჩინა. ძლიერი ოჯახები, გარდა „ნაწილარი“ მიწისა, ამუშავებდნენ სუსტი მეკომურეების მიწებს „თესლაღებით“ ან „სანახევროდ“, მიწის გაპატივების გულისათვის, ძლიერი ოჯახი თავისი ხარსახვნელით მოხნავდა და თავის თესლს დათესავდა. როცა კალოობას მოათავებდნენ, ძლიერი მის მიერ სათესლედ გაღებული ხორბლის რაოდენობას აიღებდა, დანარჩენს კი მიწის პატრონს შუაზე გაუ-

---

44 დავით ბაგრატიონი, საქართველოს სამართლისა და კანონმცოდნეობის მიმოხილვის (1959 წ., გვ. 316) ერთ მუხლში აღნიშნავს, რომ ვინც ტყეს გატეხავდა და სახნავ-სათესად აქცევდა, მას შეეძლო 4 წლის განმავლობაში აღნიშნული ნატეხი (მიწა) გამოეყენებინა. ოთხი წლის შემდეგ ნატეხი მიწა გადადიოდა საერთო-სათემო მიწების კატეგორიაში. აღნიშნული მუხლი დავით ბაგრატიონს აშკარაა, რომ მიწით სარგებლობის ხალხური სამართლის ნორმების მიხედვითაც აქვს დადგენილი. იმ ნორმებით, რომელიც მხოლოდ საქართველოს მთაში მოქმედებდა. ქართლ-კახეთის ბარი მიწით სარგებლობის ხალხური ნორმების ამგვარ წესს არ იცნობს და არც იცავდნენ, იქაც კი სადაც ბარის რაიონებში მიწას სათემო წესით ამუშავებდნენ, ახალგანატეხ მიწას მხოლოდ სამამულედ იტოვებდნენ. ამ სურათს უფრო ნათლად დავინახავთ კახეთის მემინდვრეობის შესწავლის მაგალითზე, რომლის შესახებაც ნაშრომის მომდევნო ნაწილში იქნება საუბარი.

ყოფდა თანაბრად. უფრო გვიან მიწის გაქირავება სოფლიათ ფულზედაც.

ფშავში მოწმდება სხვისი მიწით სარგებლობის მეორე წესიც, რომელიც თესლაღების წესისაგან იმით განსხვავდება, რომ ამ შემთხვევაში მიწის მფლობელი აქირავებს მიწას იმავე მიზეზებით, რომ მას არ შესწევს შესაძლებლობა მიწის დამუშავებისა დამოუკიდებლად ან მიწა სუსტ მოსავალს იძლევა და მასზე გაწეულ ხარჯებს ვერ ანაზღაურებს, თუ დიდი რაოდენობით ნაკელი არ მიეცი. დამქირავებელი მიწას ნაკელს აყრიდა, დანარჩენი სამუშაოების ყველა საზეობაში დაქირავებული და გამქირავებელი ტოლძალოვნად მონაწილეობდნენ, თესლსაც ორივე გამოიღებდა და მოწეულ მოსავალსაც თანასწორად გაინაწილებდნენ. ასეთ შეამხანაგებაში, როგორც ჩანს, ნაკელისა და მიწის ღირებულება დროებით ტოლძალოვნად გამოდიოდა. საგულისხმოა, რომ ფშაურ მიწათმოქმედებაში ნაკელს ნიადაგების სახნავი ფენის ეროზიისაგან დაცვის საქმეში დიდ მნიშვნელობას ანიჭებდნენ.

ფშავის განსაკუთრებული კლიმატურ-გეოგრაფიული გარემო მიწათმოქმედებისათვის ფართო გაქანს არ იძლეოდა; ამიტომ ფშავლის მეურნეობის ეკონომიკაში დიდი ადგილი ეჭირა მესაქონლეობას. ფშაურ მესაქონლეობაში ადრეული ხანისათვის წამყვანი ადგილი მსხვილფეხა მესაქონლეობას უნდა სჭეროდა. გვიანი ხანისათვის მიწათმოქმედებასა და მსხვილფეხა მესაქონლეობას გვერდში ედგა წვრილფეხა მესაქონლეობის ისეთი აღმავალი დარგი, რომელიც თანდათან ფშაველის სამეურნეო ეკონომიკაში წამყვანის ადგილს ჩემულობდა. მეურნეობის ამ აღმავალმა დარგმა ჯერ კიდევ შუა საუკუნეებში (XVI—XVIII სს.) ფშაველთა მეურნეობაში საკმაო ადგილი დაიჭირა[45], ხოლო XIX საუკუნეში როგორც მიწათმოქმედებას, ისე მსხვილფეხა მეცხოველეობას ძირი მოურყია და თანდათანობით შეავიწროვა.

ფშავში მეცხვარეობის განვითარება, ისე როგორც თუშეთში, იწვევდა სახნავ-სათესი მიწის გამოყენების დანიშნულებით შემცირებას. ასევე მცირდებოდა სათიბი ფართობები. ამის შედეგად მცირდებოდა პირუტყვის საზამთრო საკვები, რომელიც ფშაური მსხვილფეხა მესაქონლეობისათვის აუცილებელ საარსებო პირობას წარმოადგენდა. ამ ნიადაგზე ადგილობრივნი ამცირებდნენ მსხვილფეხა პირუტყვის რაოდენობას. ამ გარემოებამ თავისი გამოხატულება დღემდე შემოინახა,

---

45 ვახუშტი ბატონიშვილის ცნობით ფშაველებს და ხევსურებს ლევან კახთა მეფესთან ცხვრის საძოვრებზე შეთანხმება ჰქონიათ.

მთის მაღალ ფერდობებზე შეიმჩნევა მიტოვებული სასვილე ნაკვეთები, რომელიც მცირე ბაქნებად არის გამონაკვთული. ეს მიტოვებული სახნაურებია საძოვრებად ქცეული. ყოფილი სახნაურებიდან დღეისათვის ძალზე მცირე, უმნიშვნელო რაოდენობის მიწა იხვნის და ითესება ისეთ ზოლში, რასაც კარისპირის მიწების სახელით იხსენიებენ.

როგორც ზემოთ ითქვა, ფშავში მიწის თემური სარგებლობის წესებს ჰქონდა ადგილი. ამ საკითხს ყურადღება მიაქცია მ. მაჩაბელმა, როცა იგი თიანეთის მაზრის სახელმწიფო გლეხთა ეკონომიურ ყოცას სწავლობდა[46]. მიუხედავად იმისა, რომ მიწის გადანაწილების თემური წესი ახალი შემოღებულია, მაინც ფშავში თემური სარგებლობა მიწისა ძველ ტრადიციებზეა აგებულიო[47]. ილ. ჭავჭავაძეს ერთ თავის წერილში განხილული აქვს საქართველოში თემური მიწათმფლობელობის საკითხები და აღნიშნავს, რომ საქართველოს მთის რაიონებში მიწის თემური სარგებლობის წესის შემოღება არ იუცხოვეს, იმიტომ, რომ აქ ძველადაც მიწის თემური მფლობელობის ეს წესი იყო გაბატონებული[48]. ფშაური მიწათმოქმედების საკითხებთან ერთად, მიწის თემური მფლობელობის საკითხებს შეეხო ს. მაკალათია. იგი წერს: „მე-19 საუკუნემდე ფშავი თემური წყობილებით ცხოვრობდა და მიწაც ფშავის 12 თემზე იყო განაწილებული. მიწის კერძო, ინდივიდუალური საკუთრება აქ არ არსებობდა და თემში შემავალ ოჯახებს მიწა თანაბრად უნაწილდებოდა. ცხვარ-საქონელიც განსაზღვრული ყავდათ და ქისტ-ჩეჩან-ლეკების შიშით მომთაბარეობასაც ვერ ეწეოდნენ“[49]. პირველ რიგში ჩვენ ამ უკანასკნელ წინადადებაზე უნდა შევნიშნოთ, რომ შუა საუკუნეებში ფშაველთა მომთაბარეობა დადასტურებული ფაქტია თვით ს. მაკალათიას დასახელებულ ნაშრომში მოტანილი ისტორიული ცნობით; როცა ფშავ-ხევსურები კახეთს აღარ მორჩილობდნენ, ლევან კახთა მეფემ „დაიპყრნა არა ძალითა, არამედ აღუთქვა რათა ცხოვარი მათნი უვნოდ მძოვარ იყუნენ კახეთს და მისცა შეწირულება“ და სხვ.[50]. თუ ამ გარემოებას დავუშვებთ, რომ ფშავლები მომთაბარე მეცხვარეობას ეწეოდნენ, მაშინ უნდა ისიც დავუშვათ, რომ მეცხვარეობას აქ გლეხის შემოსავალ-

---

[46] М. Мачабели, Эконом. быт гос. крестьян Тианетского уезда..., МИЭКБГКЗК, т. V, 1887.

[47] М. Мачабели, დასახ. ნაშრ., გვ. 362.

[48] ილ. ჭავჭავაძე, თხზულებანი, VIII, გვ. 210.

[49] ს. მაკალათია, ფშავი, 1931 წ. გვ. 32.

[50] იქვე, გვ. 18.

ში დიდი ხვედრითი წონა უნდა ჰქონოდა. ცხადია მეურნეობის ეს დარგიც სათემო სათიბ-საძოვრებით სარგებლობის გარკვეულ გარემოში ტრიალებდა.

ბ. გუგუშვილის აზრით, „რეფორმამდელ საქართველოში სოფლის მოსახლეობის ძირითადი მასა შედგებოდა საბატონო და სახელმწიფო (სახაზინო) გლეხებიდან. ცხადია, აქ თემური მიწათმფლობელობისა და მიწათსარგებლობის გადმონაშთები დაცული იქნა უპირატესად სახელმწიფო გლეხთა შორის“[51]. ფშავლებიც სახელმწიფო გლეხთა კატეგორიაში იყვნენ მოქცეულნი. მიწით სარგებლობის წესებში მათ ზოგი რამ გადმონაშთის სახით ძველი, თემური შემორჩათ. მიუხედავად იმისა, რომ ფშავში სახნავ-სათესი მიწების საერთო რაოდენობა ძალზე მცირე ნაწილს შეადგენდა, დიდი ყურადღება ეთმობოდა სათიბებით სათემო სარგებლობის საკითხს.

XIX საუკუნეში ფშავში და თუშეთში სწრაფი ტემპით ვითარდებოდა მანამდე შინამრეწველობის ფარგლებში მოქცეული მეცხვარეობა. მეურნეობის ეს დარგი განსაკუთრებით სწრაფ აღმავლობას განიცდის გასული საუკუნის 70—80-იან წლებში და მის შემდეგ XIX ს. 80-იან წლებში მარტო ფშავის ცხვრის რაოდენობა 71 ათასს აღემატებოდა[52]. მეცხვარეობის განვითარებამ გარკვეული გავლენა მოახდინა, როგორც მეურნეობის სხვა დარგებზე, ისე ფშაველთა ყოფაზე. ამ მეურნეობის განვითარებით მოძლიერებული ფშაველი გლეხი, რომელმაც ფეხი შედგა ნატურალური მეურნეობის ფორმიდან კაპიტალისტური ხასიათის ფინანსურ ორომტრიალში, ცხვრიდან ფულად შემოსავალს ისევე საქონელშივე აბანდებს, ჩარჩულ მევაჭრეობას იწყებს და მებატონეთაგან მიწის შესყიდვით ბარში მამულებს იჩენს. ამის საუკეთესო მაგალითია უკანასკნელი საუკუნის მეორე ნახევარში ფშაური მოსახლეობის მოძრაობის სურათი. მარტო —1873 წლისათვის ფშავიდან გადასახლდა 125 კომლი[53]. პირველ რიგში ფშავს ტოვებდნენ ცხვრის დიდი რაოდენობის მფლობელნი, შემდეგ კი მათი მიბაძვით — საშუალო სიძლიერის მეცხვარეები.

მთიდან ფშაველთა მასიური დაშვების შესახებ სამიწათმოქმედო რაიონებში მ. მაჩაბელს განსაკუთრებით აქვს აღნიშნული. მისი თქმით, შეძლებული მეცხვარე ფშავლები მეტ სარგებელს მიწათმოქმედებაში უფრო ხედავენ, ვიდრე მეცხვარეობაში და ამდენად ისინი ცხვრის

---

51 ბ. გ უ გ უ შ ვ ი ლ ი, საქართველოსა და ამიერკავკასიის ეკონომიური განვითარება XIX—XX სს., ტ. II, 1956, გვ. 396.

52 ს. მ ა კ ა ლ ა თ ი ა, ფშავი, გვ. 40.

53 მ. მ ა ჩ ა ბ ე ლ ი, დასახ. ნაშრომი, გვ. 343.

გარკვეული ნაწილის გაყიდვით თავად-აზნაურთაგან მიწებს იძენენო[54].

ამ გზით წავიდნენ ცნობილი ფშაველი ძლიერი მეცხვარეები: შუაფხოდან — ჩარბოდაშვილები, ჭიჩოდან — ნადირაშვილები (გუგუდაანი) და სხვანი. ეს ნადირაშვილები შემდეგში 30 ათასამდე ცხვრის პატრონნი შეიქმნენ. შემოსავლით შეიძინეს ვენახები, ხახნავ-სათესები, ააშენეს თბილისში ღამის სათევი გომურები. თრიალეთში შეიძინეს შვეიცური ჯიშის 500 ძროხისაგან შემდგარი ფერმა და გასაბჭოებამდე ადგილზე შვეიცარული ყველის წარმოებას ეწეოდნენ. სხვა საშუალო შეძლების მეცხვარეების რიცხვი XIX საუკუნის მიწურულისათვის ფშავის სოფლებში თანდათან მატულობდა და მათი უმეტესობაც თანდათან ეშვებოდა ბარისაკენ, შორდებოდა მამაპაპეულ კუთხეს, მეცხვარეობის შემდგომი წინსვლა სახნავ-სათესი მიწის ღირსებას აუფასურებდა.

ამასთან დაკავშირებით საინტერესო სურათს იძლევა ფშაური მოსახლეობის ამსახველი სტატისტიკა სხვადასხვა დროისათვის.

№№ რიგ.	მაღაროს თემის სოფლები	1870 წლისათვის ოკა	1930 წელს	1960 წელს	№№ რიგ.	უკანა ფშავის თ ე მ ი	1870 წელს	1930 წელს	1960 წელს
1	აფშო	33	34	19	1	უძილაურთა	19	16	9
2	კაფალხევი	35	35	32	2	ხოშარა	11	7	5
3	კუკეკა	9	10	11	3	მისრიანთ კარი	3	21	—
4	ხოში	28	34	7	4	შუაფხო			
5	შარახევი	17	28	14	5	თხილიანა	32	26	17
6	ყოფჩა და ქალიქო	11	13	17	6	წითელაურთა	—	9	1
7	მაღარო	18	14	36	7	მუქო	4	6	3
8	ინო	10	6	2	8	მათურა	32	26	7
9	გუდარახი	9	7	3	9	ახადი	17	19	6
10	კუდო-ხილიანი	55	37	48	10	ცაბაურთა ბეტის ჩრდილი	27	21	3
11	ჩარგალი	58	49	50	11				
12	გომეფარი	45	46	55	17	არახიჯა	12	6	4
13	მიგრაულთა	—	40	28	13	ქუთხი	3	3	2
14	არბაჩხანი	4	8	7	14	ჭიჩო	10	6	2
					15	გოგოლაურთა	35	21	7
	ს უ ლ	331	356	329	16	ვანხევი	13	10	1
						ბულალაურთა	5	5	1
						უკანაფშავი ელიაგზა ჭიდალი	18	26	3
						ს უ ლ	242	230	70

[54] იქვე, გვ. 429.

2. ნიადაგის დამუშავება. ფშავში სახნავი ფართობის გაზრდა ხდებოდა ტყის გატეხვის — მოახოების შედეგად, რასაც „ახოს გამოღებას“ უწოდებდნენ. ფშაველი მეურნის დაკვირვებით, ახოს მოსაპოვებლად ამჯობინებდნენ წიფლის ნადგომ ტყეს. შერჩეულ ადგილზე წინასწარ ხის ძირებს „შემოყვერავდნენ“, აღნიშნულის შედეგად ხეები გახმებოდა, შემდეგ მას გაჩეხავდნენ. საწვავი შეშისა და საშენი მასალისათვის საჭირო რაოდენობას გაიტანდნენ, შემდეგ ძირებზე ნარჩენ ტოტებს და ფოთლოვან ფიჩხს „მიჯებირავდნენ“ (ე. ი. თავს მოუყრიდნენ) და ცეცხლს მისცემდნენ.

ხის შემოსაყვერად (8 სმ სიფართის ოვალურპირიანია) საყვერი იარაღი იხმარებოდა; საყვერ იარაღს ორი სახელური აქვს და „ურხელსაც“ უწოდებენ. (იმ იარაღის ანალოგიურებს იყენებდნენ ხის მოხელენი). ვისაც ორხელი საყვერი არ გააჩნდა, ის ხეს ცულით შემოუკეპნიდა ძირს ირგვლივ, რომ ქერქში წვენის მოძრაობა შეწყვეტილიყო.

ახალმოახოებულ — გამოღებულ მამულს „ნაყვერ-ნაჩეხს“ უწოდებდნენ, ხოლო ცოტა დროის გასვლის შემდეგ, მას ახოს სახელით იხსენიებდნენ, თან დაატანდნენ იმის სახელსაც, ვის მიერაც ეს მიწა იქნა გამოღებული. ამასთან დაკავშირებით ფშავში გვხვდება ტოპონიმიკაში შემონახული სახელები: ჯაბანთ ახო (ჯაბანიშვილების), ქოჩათ ახო, პტყელათ ახო, ობოლათ ახო, ბადრაანთ ახო (ბადრიშვილების) და სხვ.

მოახოებულ მიწას ქარჩით გადაქორჩავდნენ და შემდეგ ქვებისაგან გაწმენდნენ. ამ უკანასკნელ პროცესს „სახნაურთ გაღორღვა“ ეწოდებოდა. „სახნაურთ გაღორღვა“ მიწის მოხვნა-თესვის თანამდევი პროცესი იყო და მეტ-ნაკლებად მიწის ყოველ ნაკვეთს ესაჭიროებოდა.

სახნავ-სათესად გამოყენებული ნიადაგები მთის კალთებზეა განლაგებული. ამიტომ მიწა აქ ეროზიისაგან მუდმივ საფრთხეში იმყოფება. თუ ნიადაგი სისტემატური მოვლა-პატრონობის ქვეშ არ მოექცა, წვიმისაგან ირეცხება და ადგილობრივთა თქმით, მიწა „აბეჩხარი“ ხდება. მიწის გაბეჩხრებისაგან დაცვის ერთი აქტიური საშუალებათაგანია მისი გაპატიება პირუტყვის ნაკელით. მთხრობელთა დაკვირვებით გაპატიებულ მიწაში მოსავალიც კარგი მოდის და ბალახიც. ეს ორივე კი მიწის ზედაპირს ფესვებით ამაგრებს და ჩამორეცხვის საშუალებას არ აძლევს. ამას გარდა, მთის სახნავ-სათეს მიწებს ორ წელიწადში ერთხელ ასვენებდნენ, რომ სისტემატური მუშაობით სახნავი ფენა არ ჩამორეცხილიყო.

მიწის გასანოყიერებლად ნაკელის გატანის გარდა იცოდნენ მიწის გაპატიება პირუტყვის მოძრავი ბაკების მონაცვლეობით. ამ წესით სოფლიდან მოცილებულ მიწებს აპატივებდნენ, ზაფხულის თვეში დასასვენებლად დაგდებული მიწის ერთ ნაწილს შემოღობავდნენ ორტოტა საღობი მარგილებით, რომელსაც დ ო მ ყ ა ლ ს უწოდებენ, დომყალებს ტოტებს შორის ხიდა ჯოხებს გაუდებდნენ, ხოლო მათზე გრძელ ლატნებს გააწყობდნენ იმ ზომით, რომ პირუტყვი არ გამძვრალიყო. ასეთ ბაკს ორი სამი კვირის შემდეგ მოშლიდნენ და მეორე ადგილს შემოღობავდნენ. პირუტყვის ღამე დგომით ნასუქ მიწას, ა რ ხ ა ჯ ს ან ნ ა ა რ ხ ა ჯ ა ლ ს უწოდებდნენ. ამ გზით მიწის გაპატივებას ფშავ-ხევსურეთში ხშირად მიმართავდნენ. მთხრობელთა დაკვირვებით ნაკელთან ერთად მიწის სიკეთეზე განსაკუთრებით დადებითად მოქმედებდა ცხვრის დრემლა და შარდი, ხშირი ყოფილა შემთხვევა, როცა დასასვენებლად დაგდებული მიწის პატრონი მეცხვარეებს ეხვეწებოდა, რომ მის ნაკვეთში გაეჩერებინა ცხვრის ფარა ღამის თევით. უთუოდ ამავე მიზნით იყო ბარში ვენახის პატრონები, რომ მეცხვარეებს შემოდგომით შეუთანხმდებოდნენ ხოლმე ცხვარი მათს ვენახებში გაეჩერებინათ.

ფშავში სახნავ-სათესი მიწა მოწითალო რუხი თიხნარებისა და ქვიშრობისაგან არის წარმოდგენილი. მიწის სათემო სარგებლობის პირობებში სახნავ-სათესი მიწის ნაკვეთები მხოლოდ გამონაკლის შემთხვევაში ისვენებდა. მთის სახნაურები უფრო ხშირ ექსპლოატაციაში იყო. დასვენებას ზოგჯერ ორ წელიწადში ერთხელაც ახერხებდნენ. ერთი წლის დასვენებულ მიწას ყამირი ეწოდებოდა, დასვენებული მიწის მოხვნა ყამირ ჩაბრუნვილი იყო.

თუ მიწას სისტემატურად არ მიაწოდებენ ნაკელს, ისედაც ხირხატი მიწა, რომელიც თხელი სახნავი ფენისაგან შედგებოდა, მალე იფიტებოდა, ღალას კარგავდა, ა ბ ე ჩ ხ ა რ ი ხდებოდა. გამოღლილ, გააბეჩხრებულ მიწას ზოგჯერ ორი წლითაც დაასვენებდნენ. ასეთ მიწაზე იტყოდნენ: მამული გ ა ბ უ ს ნ ა ვ დ ა ო. ბუსნოს შესატყვისადვე იხმარებოდა ტერმინი ბ ო რ ტ ვ ი. მამულის მოხვნის პირველ წელს მცირე მოსავალს ღებულობდნენ. მეორე წელს ნაბუსნავარი მამული იწოდებოდა ნ ა მ პ ა ლ მიწად. ნამპალი მიწა იძლეოდა მაღალ მოსავალს.

ფშავში გავრცელებული მარცვლეული კულტურები ყოფილა: ქერი (შემოდგომის და გაზაფხულის), სვილი (შემოდგომისა და გაზაფხულის), ზღვის ლობიო, ტრუპკა (კრუპა), ფეტვი, სელი საქუმელედ, დიკა, დოლისპური (ფშავში „წმინდას“ უწოდებენ), ცერცვი,

ლობიო, ბოლო ხანებში ამათ მიემატა სიმინდისა და კარტოფილის კულტურა.

ნიადაგის დამუშავება დასახელებული კულტურებისათვის სხვადასხვა ზონაში ხორციელდებოდა. მაგ., სვილისათვის მთის ყველაზე მაღლა მდებარე მიწები იყო გამოყენებული, ქერისათვის მის დაბლა, ხოლო ფეტვი, დოლისპური და პარკოსნები „ბარის“ მამულებში ითესებოდა.

ს ა მ ე უ რ ნ ე ო ი ა რ ა ღ ე ბ ი. ნიადაგის დასამუშავებლად გამოყენებული იყო როგორც ხელით სამუშაო, ისე გამწევი ძალით მომუშავე იარაღები. ხელით სამუშაო იარაღებიდან მნიშვნელოვანია: „ქარჩი“ და „ცულქარჩი“, რომელთაც იყენებდნენ როგორც ახოს აღების საქმეში, ისე ტყეში ან ტყის ნაპირებში ნატეხი მიწის დამუშავების დროს, მამულში ტყის სიახლოვის გამო ამოზრდილი ნაბარტყის ამოსაკაფად.

როგორც ქარჩი, ისე სამეურნეო ხასიათის ლითონის სხვა იარაღები ადგილობრივ მჭედლებს უმზადებიათ. მჭედლობა ფშავში საკმაოდ განვითარებული დარგი ყოფილა. ხალხის გადმოცემით, ფშავის მიდამოებში უძველესი მჭედლები — დევები ყოფილან, რომელთაც სახნის-საკვეთი უჭედიათ. გადმოცემის მიხედვით, დევებთან სახნის-საკვეთის დასაკვეთად მხოლოდ ქალები მიდენილან. დევების გადაშენების შემდეგ მჭედლობა შეუსწავლიათ ადგილობრივთაც. მჭედელთაგან პოპულარობით სარგებლობდა თამარ მეფის მიერ „მისრეთიდან“ გადმოყვანილი მჭედელი მისრიაშვილი. მთხრობელთა გადმოცემით „თამარ მეფეს მისრეთზე გაუვლია; აქ მისრეთელ მჭედელს თამარის ცხენი დაუნალია. თამარ მეფეს მჭედლის ნახელავი მოსწონებია და იგი თან წამოუყვანია. შემდეგში მჭედელი მისრიანთ კარში დაუსახლებია (თამარ-ღელის ახლოს, უკანა ფშავში) და საომარი იარაღების კეთება დაუვალებია“, მჭედელ მისრიაშვილის ნახელავს ხალხი წრთობის ხარისხით გამოიცნობდა თურმე. „მის ნაკეთებ ხმალს დაახვევდნენ და საცერში ჩადებდნენ. იქიდან ამოიღებდნენ და ხმალი მაინც სწორად დგებოდაო“. (სოფ. შუაფხო, ბიჭური ბადრიშვილი, 80 წლისა, 1958 წ.). ხალხურ პოეზიაში მისი ნაჭდევი ხმლის ღირსების გამოსახატავად ნათქვამია:

„რა გასჭრის კუის ბაკანსა
ღედალ მისრულის მეტიო“.

(სოფ. ბებუკნი, მგელაშვილი ტატო ღვთისოს ძე, 71 წლისა, 1958 წ.).

ანდა:

„ხმალმა თქვა მისრეთს ნაკვერმა,
მისრეთს მისრიამ გამკვერა,
ამამაღერა პატრონმა,
ჩამაგო, ჯვარი დამწერა“ — და სხვ.

(სოფ. შუაფხო, ბიჭური ბადრიშვილი, 80 წლის, 1958 წ.).

სამეურნეო იარაღების მჭედლები ყოფილან აგრეთვე ჩარგალში, მაღაროში, შუაფხოში, კაწალხევში, ბაბუკთა სოფელში და სხვ.

მჭედლებს რკინის შოვნა უჭირდათ; დამკვეთი თვითონ შოულობდა რკინას, იარაღის გამოსაჭედი რაოდენობის ნახშირიც თვით უნდა გამოეწვა და მიეტანა. როცა მჭედელი იარაღის დამზადებას დაიწყებდა, დამკვეთიც ეხმარებოდა საბერველის დაბერვასა და გამოკვერვაშიც კი. იგივე მჭედლები ამზადებდნენ ხატის სალუდე ქვაბებსა და სპილენძის ნავებს ლუდისათვის; აწარმოებდნენ ლუდის დაზიანებული ქვაბების შეკეთებას.

3. ხელით სამუშაო იარაღები. მიწის ხელით სამუშაო იარაღებიდან ძირითადია ქარჩი.

ფშავში გამოყენებული ქარჩი აგებულებით ხელეჩოს წააგავს. იგი ხასიათდება ტლანქი დამუშავებით. სიმაღლე ქარჩისა 20—24 სმ-ია, სამუშაო პირის სიგანე 8—10 სმ. ფშაური ცულ-ქარჩი კომბინირებული სამუშაო იარაღია, რომელიც ორი ფუნქციის მატარებელია, ასრულებს როგორც ცულის, ისე ქარჩის მოვალეობას.

ფშაური ქარჩისა და ცულ-ქარჩის ანალოგიურები გავრცელებულია აგრეთვე მთიულეთსა და გუდამაყარში. იქაც ამ იარაღების ფუნქცია იგივეა, რაც ფშავში. სახელდობრ, მას დიდი გამოყენება აქვს ახოს სისტემაში და ტყის სიახლოვეს მდებარე სახნაურების მოხვნის დროს. მთხრობელის გადმოცემით, ტყის ახლოს მდებაზე სახნავის ნაპირ-ყურეში ხემ ფესვით ბარტყის გატანა იცოდა; როცა ხნავდნენ, გუთნისდედას ცულ-ქარჩი წელში ჰქონდა გარჭობილი და ხვნის დროს ხის საბარტყეს ამოფესვავდა. მიწის ნაკვეთის ნაპირ-ყურის კარგ დამუშავებაზე ბევრად ყოფილა დამოკიდებული მოსავლიანობის დონე. ამ გარემოებამ ფშაურ პოეზიაშიც ჰპოვა თავისი ასახვა:

„მამული მოხან ნაპირ-ყურითა,
მაშინ გაძღები შვილო პურითა“.

მამულის ნაპირ-ყურთან კარგად დამუშავების საქმეში ცულ-ქარჩი გუთნისდედის თანამდევი იარაღი ყოფილა. ზოგს ვერქვანზე ჰქონია მიბმული, რომ საჭიროების შემთხვევაში მარჯვეთ მოეხმარა. ვინც

ხვნის დროს ცულ-ქარჩს სათანადოდ არ აფასებდა და მიწას ნაპირ-ყურით არ მოხნავდა, მას მოსავალიც ნაკლებ მოსდიოდა. ასეთ შემთხვევას ხალხური ლექსი შემდეგნაირად გადმოსცემს:

„ვერ მამხან ნაპირ-ყურითა,
ვერც მე გაგაძღე პურითაო“.

(ქისტაური ღვთისო ჯარიას ძე, 90 წ., სოფ. მაღარო).

ცულ-ქარჩის ტიპის სამეურნეო იარაღის გავრცელება საქართველოს სინამდვილეში მთის ტყიანი რაიონის მოსახლეობაზე მოდის. მსგავსი სამეურნეო იარაღის ტიპს განეკუთვნება დმანისის რაიონში ნაპოვნი ბრინჯაოს ნისკარტიანი ცული[55], რომელსაც განსხვავებით ფშაური ცულ-ქარჩისაგან, ყუაზე აზის კონუსური ფორმის ნისკარტი. დასახელებული ცულის ნისკარტი შესაძლებელია იგივე მოვალეობას ასრულებდა, რასაც ფშაური ცულ-ქარჩის ყუაზე დასმული, ოდნავ წაბრტყელებული ქარჩის პირი, ე. ი. ცულით ჩაჭრილი ფესვების მიწიდან ამოყრას.

ფშავში სათოხნი კულტურებიდან ლობიოს შემდეგი ჯიშები ითესებოდა: ლობიო „წვრილ წითელი“, „წვრილ შავი“, „სარის ლობიო“ (ღობის ლობიოსაც უწოდებენ) და „ზღვის ლობიო“. ლობიო სხვა მარცვლეულთან შეურეველად ითესებოდა კარისა და ჭალის მიწებში, დაჩერკვნის შემდეგ ერთხელ, იშვიათ შემთხვევაში ორჯერაც სცოდნიათ გათოხნა.

სათოხნად იყენებდნენ ბრტყელ, ოთხკუთხა, „ქართულ“ და მხრებდაქნილ „იმერულ“ თოხს. უკანაფშავში ხმარებაში ყოფილა ქისტური თოხი, რომელსაც ქისტები „ცელის“ სახელით იცნობენ. ქისტური თოხის ფშავში დადასტურებული ტიპი ჩვენ მიერ დამოწმებული იქნა თერგის ხეობაშიც[56].

ქისტურ თოხს იყენებდნენ, როგორც სიმინდ-ლობიოს, ისე კარტოფილის მოვლის საქმეშიც. იგი მსუბუქია და მარჯვე სახმარი ყოფილა დიდი ღუმელებიდან ღადარის გამოსახვეტადაც.

ზემოთ დასახელებული თოხის ფორმებს ადგილზე, მსგავსად ქიზიყისა, ერთს — „ქართულს“, ხოლო მეორეს „იმერულს“ უწოდებენ; ეს სახელები იმდენად ნიშანდობლივია, რომ არ შეიძლება სინამდვილეს არ გამოხატავდეს. იმდენად, რამდენადაც მხრებდაქნილი თოხე-

---

55 Д. Коридзе, Новые находки медных орудий в Квемо Картли, Советская Археология, № 1, 1958, с. 134—135.

56 გ. ჯალაბაძე, მიწათმოქმედება თერგის ხეობაში, საქ. სახ. მუზეუმის მოამბე, ტ. XXII—B, 1958, გვ. 208.

ბი დაწყებული ბრინჯაოს ხანიდან დღემდე, დასავლეთ საქართველოს ტერიტორიაზე უფრო მკვიდრად გამოიყურება, ვიდრე აღმოსავლეთ საქართველოში, ოთხკუთხა ტიპის თოხები კი, პირიქით, აღმოსავლეთ საქართველოს რაიონებში სარგებლობს უპირატესობით.

4. ხახვნელი იარაღები. ფშავში გავრცელებული სახვნელი იარაღის ძირითადი სახეობაა ეგრეთ წოდებული „ფშაური გუთანი", რომელიც პროფ. გ. ჩიტაიას მიერ დაფიქსირებულ იქნა ივრის, ფშავის არაგვის და თეთრი არაგვის ხეობებში[57]. ფშაური გუთნის გარდა, ივრის ხეობის ბარის სოფლებსა და ნაწილობრივ არაგვის ხეობის ფშაურ სოფლებში, ჩვენ დავამოწმეთ დიდი გუთნის არსებობისა და გამოყენების ფაქტებიც.

ფშაური „აჩაჩა გუთანი" შედგება: მხარის, ვერქვანის, ქუსლის, ხმლისა, სახნისისა და საკვეთლისაგან. ფშაური აჩაჩა გუთანი, შედარებით საქართველოს სხვა რაიონებში გავრცელებული კავისა და ორხელის ტიპის სახვნელებთან, თავისი აგებულებით ყველაზე უფრო მძიმე და დიდი ზომის სახვნელი იარაღია. მასში ჩვეულებრივ ორი უღელი ხარი იბმოდა; ყოფილა შემთხვევები, როცა მეტი ან ორ უღელზე ნაკლები გამწევი ძალაც შეუბამთ. მ. მაჩაბელი ფშაურ აჩაჩს ადარებდა ალექსანდრეპოლის მაზრაში გავრცელებულ „აროს"[58], გ. ჩიტაია კი ამ სახვნელს მესხურ „აროსს" ადარებს. იგი იქვე აღნიშნავს, რომ ფშაური აჩაჩა გუთანი ქსნური გუთნისა და რაჭული სახვნელის მსგავსად ფერდობის დასამუშავებელ სახვნელ იარაღს წარმოადგენსო[59].

ფშაური აჩაჩა გუთანი რთული აგებულებით არ ხასიათდება. მისი ქუსლი შედგება ტანის, „საშვრიესა" და „ყურებისაგან". გამოყვანილი ქუსლი დიდი ზომის სოლის ფორმისაა, რომელსაც ბოლოში ყურები აქვს. მისი სიგრძე 96 სმ-ია. ქუსლისათვის არჩევდნენ მაჟალოს ან იფნის მასალას, რომელიც დამუშავების შემდეგ ზოგჯერ კერის თავზე ბოლშიც გამოყავდათ. ქუსლს უკეთდებოდა ორი ვერტიკალური ჭრილი ხმალისა და ვერქვანის ჩასადგმელად.

აჩაჩის მხარი იფნის ან მაჟალოსაგან მზადდებოდა, სიგრძით 270 სმ აღწევდა. მას თავი წინ ოდნავ აღებული ჰქონდა, რომელიც „ასაბმელის" გასაყრელი ნაჩვრეტით ბოლოვდებოდა. მხარს ორი ვერტიკა-

---

57 გ. ჩიტაია, თიანეთის ეთნოგრაფიული ექსპედიციის მოკლე ანგარიში, ეწიმკის მოამბე, ტ. XI, გვ. 63.

58 М. Мачабели, Экономический быт гос. крест. Тианетского уезда Тифлисской губернии, МИЭКБГКЗК, т. V, 1887, с. 44.

59 გ. ჩიტაია, თიანეთის ეთნოგრაფიული ექსპედიცია, გვ. 63.

ლური ნაჩვრეტი უკეთდებოდა ხმალსა და სოკვეთლის ჩასადგმელად. მისი ბოლო კი ისე იყო წათლილი, რომ ვერქვანში გაყრილიყო. მხრის საშუალებით ხდებოდა ვერქვანსა და ხმალას მაღლა აწევა ან დაბლა დაშვება, რომლის შესაბამისად ხდებოდა ხვნის სიღრმის რეგულირება. აჩაჩის ვერქვანი მუხის ტოტისაგან მზადდებოდა, რომელსაც ერთი სწორი ღერი და ამ სწორ ღერზე ორი განივი პატარა ტოტი გააჩნდა. ამ ტოტებით გუთნისდედა თავის ძალის მოქმედებას სახვნელს გადასცემდა და სახნავი კვალის მიმართულებასა და სიღრმის რეგულირებას წარმართავდა. ვერქვანი ერთი თავით ქუსლში იყო ჩადგმული; მასში გამაგრებული იყო მხარის ბოლო, ვერქვანზე დაკიდებული იყო ქარჩი და საფხეკი. ეს უკანასკნელი გამოყენებული იყო გუთნის კბილას გასაწმენდად. ვერქვანის სიმაღლე 48—58 სმ-ს არ აღემატებოდა.

გუთნის ხმალა მუხის, მაჟალოს ან იფნისაგან მზადდებოდა; იგი 10 სმ სიგანის, 4 სმ სისქის და 50 სმ სიმაღლის ფიცარს წარმოადგენდა, რომელიც ამოტარებული იყო ჯერ ქუსლში, შემდეგ მხარში. ხმალა ქუსლში გახეშილ მდგომარეობაში უნდა ყოფილიყო. მხარში კი მისი აწევდაწევა სოლის შემწეობით ხერხდებოდა.

სახვნელს რკინის ნაწილებიდან სახნის-საკვეთელი ჰქონდა, რომელსაც ადგილობრივი მჭედლები ამზადებდნენ ან მეზობელი რაიონებიდანაც შემოჰქონდათ. ფშაური სახნისი ორფრთიანია, ხასიათდება ტლანქი დამუშავებით; საერთოდ ფშაური მჭედლური ნახელავი მოკლებულია სინატიფეს, ნაკლებ დახვეწილია. ხელადის ზედაპირი ოღრო-ჩოღროა, ნივთი დაუმთავრებელ შთაბეჭდილებას ტოვებს.

ფშაურ აჩაჩა გუთანს საკმაოდ მოზრდილი საკვეთელი ესაჭიროებოდა. საკვეთლის სიგრძე 45—47 სმ აღემატებოდა. საკვეთელი აგებულების მიხედვით ტოლფერდათა ტიპს მიეკუთვნება. საკვეთლის რეგულირება ხდება მხარში სოლების საშუალებით, საკვეთლის სწორი დაყენება მუშაობას აადვილებდა და მოქმედებდა ხვნის დონეზე.

ზემოთ ჩვენ აღვნიშნეთ, რომ ფშაური სახვნელი იარაღი ზომით და წონით აღემატება კავისა და ორხელას ტიპის იარაღებს. პროფ. გ. ჩიტაიას აღნიშნული აქვს რომ „ოთხკუთხა ფშაური სახვნელი ისეთი გამძლე და ღონიერი იარაღია, რომელიც იხმარება მძიმე მიწების დასამუშავებლად“[60].

ზოგადსამეცნიერო ლიტერატურაში სახვნელი იარაღების აგებულებიდან გამომდინარე კლასიფიკაციის მიხედვით ფშაური ია-

---

[60] გ. ჩ ი ტ ა ი ა, ქართლის ეთნოგრაფიული ექსპედიცია 1948 წლისა, მ-მომხილველი, 1949, I, გვ. 376.

რაღი ოთხმხრიანი სახვნელია. ოთხმხრიანი სახვნელების წინაპარი სამმხრიანი სახვნელია. საქართველოს ფარგლებში, როგორც სამმხრიანი, ისე ოთხმხრიანი სახვნელების მრავალსახეობასთან გვაქვს საქმე და, ამდენად, ზოგიერთი უცხოელი მკვლევრის მოსაზრება ოთხმხრიანი სახვნელის საქართველოში გარედან შემოტანის შესახებ მოხსნილად უნდა ჩაითვალოს.

ფშაურ სახვნელში ყევარი ხარი იბმოდა. სახვნელის მხარი ისე იყო მოხრილი, რომ დაბოლოება საძირის უღელზე ყოფილიყო მიბმული, ხოლო გახრილობის კუთხეში მოთავსებულ ნაჩვრეტზე გამობმული იყო შოლტკავები, რომლითაც წინა ხარის უღელი უკავშირდებოდა სახვნელს. ფშაური სახვნელის კომპლექსში მნიშვნელოვან გარემოებას აქვს ადგილი, რაც ხარის შესაბმელი უღლების ტოლ-მეტობაში გამოიხატება. ცნობილია, რომ ფრთიანი გუთნით მუშაობის დროს, გუთნის საძირში არჩევდნენ ღონიერ და დინჯ ხარებს. ამას იმით ხსნიდნენ, რომ ხარს საძირში მეტი ჯაფა ჰქონდა. ანალოგიური ფაქტი მოწმდება ფშაურ სახვნელში. საძირის ხარს მეტი ძალა ადგებოდა, ვიდრე გუთნის სიმძიმის წევის ძალიდან რამდენიმე მეტრით დაშორებულ წინა ხარს. იმისათვის, რომ ეს წინააღმდეგობა გათანაბრებულიყო, საძირის უღელი გრძელი კეთდებოდა, წინა უღელი კი მოკლე. ჩვეულებრივ მათ ზომებს მტკავლებში გამოხატავდნენ და ამბობდნენ „წინა უღელი 10 მტკაველი, უკანა 12 მტკაველი უნდა ყოფილიყო". ჩვენ მიერ ველზე წარმოებული ანაზომებითაც საძირის უღლის სიგრძე 3 მეტრია, წინა ხარის უღლისა კი 230 სმ. აღნიშნულ განსხვავებას მთხრობლები სხვადასხვანაირად ხსნიან. ერთნი გამოთქვამენ ასეთ აზრს, თითქოს „უღლის სიგრძე ხელს უწყობს მეხრის მოძრაობას ხართან მუშაობის დროს, უღელთან მისვლაში და წინა ხარის მოარშიებაშიო" (სოფ. მათურა, წითელაური გიორგი ბეკურის ძე, 86 წლის, 1958 წ.). თვალიველი მთხრობელი გუშარაშვილის (63 წლისა, 1958 წ., სოფ. თვალევი). გადმოცემით კი „გრძელი უღლის გარეშე სახვნელი მიწას ვერ მოეკიდება, მიწის ზედაპირს მოუცურდება, მიწაში არ გაჩერდება". მთხრობელთა მოწოდებული ცნობა პრაქტიკული მუშაობის ანალიზზეა აგებული და ამდენად სინამდვილედან ამომდინარეა. როგორც ჩანს, ამ შემთხვევაში გამწევი ძალის წევის მოქმედება და წევის ძალის განაწილების საქმე ხალხური პრაქტიკით არის გადაწყვეტილი. სხვა ხალხთა სამეურნეო პრაქტიკაში მსგავსი რამ არ გვხვდება.

ფშაური გუთნით მუშაობას ეს თავისებურება განსაზღვრავდა და ამავე დროს გამოყოფდა მეზობელ რაიონებში გავრცელებული მსუბუქი სახვნელების უღლების სიდიდისაგან (სიგრძისაგან).

ფშავის მთის სოფლებში ხვნა-თესვა ორ სეზონად სცოდნიათ, გაზაფხულზე (მარტი-აპრილი) და ზაფხულში (ივლისი-აგვისტო). ადგილობრივნი ცდილობდნენ რაც შეიძლება თესვა ადრე გაზაფხულზე მოესწროთ:

„მარტმა რომ არა ხნასო,
მარტო აპრილმა რაღა ქნასო?".

ამბობდა მეურნე ფშაველი.

გაზაფხულის ხვნის სეზონი სახატო მიწების მოხვნით იწყებოდა. სახატო მიწების მოხვნას ორშაბათ დღეს იწყებდნენ. ამ საქმეზე სოფლეურად იცოდნენ გამოსვლა. ამ სამუშაოს ჩათავების შემდეგ თავის საკუთარ სახნავ-სათესში გადიოდნენ.

ფშავში მიწის ხვნაზე ხშირი იყო ქალების მონაწილეობა. ქალები ხარის მეხრედ — ხარის მწაფავად გამოიდოდნენ, გუთნისდედებად კი ძირითადად მამაკაცები. ყოფილა შემთხვევები, როცა ქალებსაც დაუჭერიათ სახვნელი იარაღი, მაგრამ ეს გამონაკლისს წარმოადგენდა თურმე. მეხრე ქალები სოფელში სხვა გვარის გუთნისდედასთან მონდავის წევრადაც შედიოდნენ და მთელ სეზონში ერთად მუშაობდნენ.

ფშაველებით დასახლებულ ივრის და არაგვის ხეობის სოფლებში, გარდა ფშაური აჩაჩისა, გამოყენებული ყოფილა ქართული დიდი გუთანი.

ივრის ფშაველთა შორის ქართული დიდი გუთნის გამოყენებაზე მითითებული აქვს მ. მაჩაბელს. მისი ცნობით, ივრის ხეობის სოფელ არტანში დიდ გუთანს იყენებდნენ[61]. გ. ჩიტაიას მიერ 1939 წელს დიდი გუთანი დამოწმებულ იქნა ივრის ხეობის სხვა ფშაურ სოფლებშიც[62]. 1952 წელს მოსკოვის სახელმწიფო ისტორიული მუზეუმის ექსპედიციამ სოფ. ყებოტაში შეიძინა ქართული დიდი გუთნის იშვიათი ეგზემპლარი — საანეულო გუთანი. იმავე წელს ჩვენ სოფ. ყებოტაში დავამოწმეთ ადგილობრივი ძველებური საანეულო ხის გუთნით მიწის ხვნა ტრაქტორის წევის საშუალებით. ტრაქტორზე მიბმული იყო ქართული გუთნის ფამფალაკი მოკლე შოლტით და ხის გუ-

---

61 М. Мачабели, Экономический быт государственных крестьян..., с. 442.

62 გ. ჩიტაია, თიანეთის ეთნოგრაფიული ექსპედიცია, გვ. 64.

თანი. ადგილობრივნი აღნიშნულ გარემოებას იმით ხსნიდნენ, რომ ნიადაგები გამოგვალული იყო და რკინის მსუბუქ გუთანს ვერ უკიდებდნენ. „ხის დიდი გუთანი კი მძიმეა და მიწაში კარგად ჯდებაო“.

1959 წლის მივლინების დროს ჩვენ ვეღარ შევხვდით ქართული დიდი გუთნით მუშაობის ფაქტებს. სამაგიეროდ ხალხში მის შესახებ მდიდარი მასალა მოიპოვება, რადგან დიდი ხანი არ არის გასული, რაც ამ იარაღით ხვნას მიანებეს თავი.

შეკრებილი მასალის მიხედვით გუთნის ნაწილებია: „რვილი“, „კბილი“, „ხმალი“, „ხელკუდი“, „ფთე“, „მანჭები“ (დიდი და პატარა), „კაკაბი“, „ყვავი“, „ღირღიტა“, „გორგოლები“ (ველისა, კვალისა), „ფამფალაკი“, „შოლტკავი“, „ჩხა“, „ჯამბარა“, „ღვედი“, „სამალდეები“.

გუთნის დამზადება-გამართვა ყველას არ შეეძლო. ადგილმდებარეობა ტყიანია და საგუთნე მასალის პოვნა იოლი ყოფილა. ამიტომ, აღნიშნავენ მთხრობელნი — „თუ გუთნისდედა ბეჩავი არ იყო, იმას სამი სხვადასხვა ზომის გუთანი უნდა ჰქონოდა“. საზაფხულო ხვნისათვის მსუბუქ სახვნელს იყენებდნენ, ამ დროს მიწა რბილი იყო და გამწევი ძალაც ნაკლები ჭირდებოდა. საგაზაფხულო დიდ გუთანში 6 უღელ ხარსა და კამეჩს აბამდნენ; ასეთ გუთანს „საახალთესლე გუთანს“ ეძახდნენ. „საანეულო გუთანი“ ყველაზე უფრო დიდი ზომისა იყო. „ანეულობას მიწა გამოგვალულია და თუ არა მძიმე გუთანი, მიწა ისხლეტავდა და არ მოეკიდებოდა. ანეულის გუთანს შესაფერისი სახნის-საკვეთელი უნდა და გამწევი ძალაც მეტი ესაჭიროებოდა — 10—12 უღელი ხარი და კამეჩი“ (მთხრობელი პეტრე ღვთისოს ძე აბრამიშვილი, 81 წლისა, სოფ. ახალსოფელი, თიანეთის რ-ნი, 1959 წ.). საშემოდგომო ნათესებისათვის, რომელსაც აქ „ნაოშებს“ უწოდებენ, საგაზაფხულოსა და საანეულო გუთანს შორის გარდამავალი ზომის ე. ი. საშუალო სიდიდის გუთანი ყოფილა გამოყენებული, რომელსაც „სანაოშე“ გუთანს უწოდებდნენ.

იგივე მთხრობელი, ძველი გუთნისდედა პეტრე აბრამიშვილი გადმოგვცემს: „ხვნისათვის სამჯურა გუთანი იყო: საახალთესლე, სანაოშე და საანეულო. ესენი ზომებით სხვადასხვა იყო, მაგრამ რკინის შეძლება ძნელი იყო და ერთი რკინით ხმარობდნენ“. „სამჯურა“ დიდ გუთანი ჩვენ მიერ სხვა სოფლებშიც იქნა დამოწმებული.

სახვნელის ნაწილების დამზადების საქმეში ზომის ერთეულად მტკაველს ასახელებდნენ. მაგ., რვილის დასამზადებლად აღებულ თელის, იფნის ან მუხისა და მაჟალოს მასალას ჯერ გატუსავდნენ, მერე დახვრეტდნენ. ხელკუდისათვის გაკეთებული მჭდიდან ხმლის ნაჩვრე-

ტამდე 4 მტკაველი უნდა გადაეზომათ, ხმლის ნაჩვრეტიდან საკვეთელის ნაჩვრეტამდე ერთი მტკაველი, საკვეთლიდან ყვავამდე 5 მტკაველი, ყვავიდან წვერამდე 3 მტკაველი უნდა დარჩენილიყო. იფნის ხმალს 3 მტკაველი უნდა ჰქონოდა სიგრძე, კბილას სიგრძე 5 მტკაველი, სისქე 1 ვერშოკი, სიგანე 1 მტკაველი.

ხელკუდი იფნის, თელის ან მაჟალოსაგან მზადდებოდა, სიგრძით 5—6 მტკაველი. დაბლიდან 1 ციდაზე უკეთდებოდა ჭრილი რვილის თავის შესადგმელად. „ყვავი“ და „კაკაბი“ შვინდისა მზადდებოდა. მანჭის სიდიდე 3 მტკაველი ყოფილა. შოლტკავი — ორ ადლნახევარი, ხოლო ფამფალაკის სიგრძე —7 მტკაველი უნდა ყოფილიყო.

გუთნის ფამფალაკზე მოწყობილი იყო სამტოტა ჩხა, რომელზედაც ჩვეულებრივ ცული მაგრდებოდა. იგივე ჩხა გამოყენებული იყო ველის გოგორის ჩხაზე დასაკიდად. როცა გამოგვალულ მიწას ხნავდნენ, ველის გოგორას მოხსნიდნენ და ჩხაზე დაკიდებდნენ თურმე. ველის გოგორა ზომით 6, ხოლო კვალისა —12 ვერშოკი ყოფილა.

გუთნისათვის გამწევი ძალის დასაკავშირებლად ძველად გამოყენებული ყოფილა საყევრები, ხოლო შემდეგ ღვედების გამოყენება დაუწყიათ, რომელსაც ხევსურები წნავდნენ. საყევარი ოთხ არშინიანი სიგრძის თავსა და ბოლოს დახვრეტილი ლატანი ყოფილა, რომელიც უღელთან წნელების საშუალებით მიიბმოდა.

5. შრომის ორგანიზაცია. ხვნას სამი სამუშაო პერიოდის მიხედვით, შესაფერისი სიდიდის ქართული გუთნით, შესაფერისი შრომის ორგანიზაცია ახლდა, რასაც მთის ზოლში მოსახლე ფშავლები „მანდავს“ უწოდებდნენ, ხეობის ქვემო ზოლში მცხოვრებნი კი „ამბაზს“.

მანდავი (მონდავი, მოდგამი, ამბაზი), ხვნა-თესვის სამუშაოებზე შეკრებილი დროებითი გაერთიანებაა, რომლის შემადგენლობა მუშაობას წარმართავს წლის სამ სხვადასხვა დროს: გაზაფხულზე, ზაფხულზე და შემოდგომას. თითოეული სამუშაო სეზონის ხანგრძლივობას განსაზღვრავს მოდგამში მონაწილეთა შემადგენლობა, როგორც ადამიანების, ისე ცოცხალი გამწევი ძალის და ინვენტარის სახით.

მოდგამი იქმნებოდა როგორც მარტივი უღელი ხარით მომუშავე სახვნელით მუშაობისას, ისე ქართული დიდი გუთნით მუშაობის დროს. ფშავში დამოწმებულია შემთხვევები, როცა უკანა ფშავის თემში ნიადაგების მკვეთრი დაფერდების გამო სახვნელში ყევარი ხარის შებმა ჭირდა და უღელ ხარს აბამდნენ, უღელი ხარით მომუშავეთა ამხანაგობა მარტივი გაერთიანების სახით იყო წარმოდგენილი.

აქ თითო ხარით შედიოდნენ მოდგამში და აჩაჩისათვის საჭირო რკინის ნაწილებიც თითო ნაჭერი შეჰქონდათ. ასეთ მარტივ შეამხანაგებაში იარაღზე დღეები არ ნაწილდებოდა, ერთურთს დღეების თანატოლი რაოდენობით ეხმარებოდნენ. ასეთ მანდავს ალ. რობაქიძის ცნობით, ფშავში „ხელნაცვლობაც“ რქმევია[63]. ხელნაცვლობა, როგორც ტერმინი, ფშაური მოდგამობის შინაარსს შესანიშნავად გამოხატავს. ხელნაცვლობაში მონაწილენი ერთურთს ხელს უნაცვლებდნენ, ე. ი. ფაქტიურად ეხმარებოდნენ იმიტომ, რომ ისეთივე თანატოლი დახმარება მათგანაც მიეღოთ. ყოფილა შემთხვევა როცა მანდავის ერთი წევრი გაზაფხულზე მეტს მოხნავდა, სამაგიეროდ მეორე ანეულში აინაზღაურებდა. მიწის თემური სარგებლობის პირობებში ფშავში თითოეულ კომლს უწევდა დაახლოებით 4—6 ფშაური დღიური, ე. ი. დესეტინაზე ნაკლები. ექვსი დღიურიდან გაზაფხულის კულტურებისათვის დაახლოებით ნახევარი მოდიოდა; ნახევარი კი ეჭირა საანეულო კულტურებს. ასე, რომ 6 დღიურის დამუშავება მოდგამობის 10 დღიან პერიოდში თავსდებოდა. ჩვენი შესწავლილი მასალების მიხედვით, ორხელის მოდგამიც კი, სადაც ყევარი ხარით წარმოებდა მუშაობა 10—12 დღიან თაობას[64] არ ასცილდებოდა. ამიტომ დაუჯერებლად გვეჩვენება მ. მაჩაბლის ცნობა, რომელიც წერს: „ულელას დროს ალო 43 დღეს გრძელდება, გუთნისდედას 7 დღე მოსდის, მეხრეს 6 დღე, 4 ხარზე 6 დღე — ე. ი. 24 დღე. სახნისს 3 დღე. ასე, რომ ჯამში 43 დღეს გრძელდება აქაური ალო“[65]. ეს მონაცემები არ არის სწორი. მ. მაჩაბელისავე მიხედვით, ფშავში სახნავ-სათესი მამული თუ კომლზე ორ დესეტინასაც ძლივს აღწევდა, საკითხავია რად უნდოდათ ფშაველებს ასეთი ხანგრძლივი ალო? იქვე წინა გვერდზე მ. მაჩაბელი იძლევა თიანეთის მაზრაში დიდი გუთნით მუშაობასთან დაკავშირებულ მოდგამში დღეების განაწილების ცხრილს. აქ საერთო ჯამში მოდგამის ალო 23 დღეს არ აღემატება. მ. მაჩაბელს ქართლისათვის, სადაც დიდი გუთნით მუშაობა წარმოებდა, ალოს ხანგრძლივობა 22—30 დღემდე აქვს დადგენილი[66]. ჩვენი ველზე შეკრებილი მონაცემების მიხედვით დიდი გუთნით მუშაობასთან დაკავშირებული ალო 35 დღეს არ აღემატებოდა მაშინაც კი,

---

[63] ალ. რობაქიძე, მოდგამი, როგორც ექსპლოატაციის ერთი ფორმა რევოლუციამდელ საქართველოში, მიმომხილველი, ტ. II, 1951, გვ. 409.

[64] თაობა ხვნის ერთი სეზონის განმავლობაში შემავალი დღეების რაოდენობაა.

[65] М. Мачабели, დასახ. ნაშრომი, გვ. 441.

[66] М. Мачабели, Эк. быт гос. крестьян Тианетского уезда, Тбилисской губернии, МИЭКБГКЗК, V, ч. I, 1887, с. 237.

როცა გუთანში ებათ 10—12 უღელი, ხარზე 1 დღეს ხნავდნენ და „ანეულის თაობა ამოყავდათ“.

უღელ ხარიან მონდავის ანალოგიურად წარიმართებოდა ხოლმე ყევარი ხარით მომუშავე მონდაობაც. მონდაობის ამ ფორმაში, რომელიც ფშაური აჩაჩა გუთნით მუშაობასთან იქმნებოდა ხოლმე, მონდავის მონაწილეთა შორის წინაალმდეგობას არა ჰქონია ადგილი. ზედმეტი დღეების მითვისება რომელიმე მათგანს შორის არ ხდებოდა.

საქართველოს სხვადასხვა კუთხეში მოდგამობასთან დაკავშირებული ეთნოგრაფიული მასალების შესწავლამ ნათელყო, რომ მარტივ სახვნელებთან გაერთიანებული მოდგამი მარტივი შედგენილობისაა და ამ ორგანიზაციის მუშაობა ხელმონაცვლეობის პრინციპზე იყო აგებული. ცნობილი ახალციხური მოდგამობა, რომელიც დიდი გუთნით მუშაობასთან იყო დაკავშირებული, ჯერ კიდევ არ შეიცავდა ექსპლოატაციის გამოაშკარავებულ ნიშნებს. მოდგამის წევრები იმდენ დღეს ამუშავებდნენ თავის მიწაში მოდგამის სახვნელს, რამდენის მოხვნაც მათ უნდოდათ[67]. ანალოგიურ გარემოებას ჰქონდა ადგილი ინგილოურ მოდგამშიც[68]. ხვნის დღეების განაწილებაში გუთნეულის შემადგენლობაში მონაწილეობის მიხედვით ნორმირების მარტივი ფორმა აღწერა თ. ჩიქოვანმა წალკელ ურუმთა ყოფაში[69].

ფშავში დიდი გუთნით მუშაობასთან დაკავშირებულ მოდგამში კარგად არის წარმოდგენილი მარტივი ფორმიდან (სადაც ჯერ კიდევ არ არის ექსპლოატაციის ნიშნები) რთული ფორმისაკენ გარდამავალი მონაცემები. შესწავლილი მასალების მიხედვით, საკვლევი რაიონის ორ უბანში — ივრისა და არაგვის ხეობის ფშაურ სოფლებში დამოწმებული დიდი გუთნის მოდგამიდან, ივრის ფშაველთა მოდგამობა უფრო რთული შედგენილობისაა. დღეების დანაწილება გუთნეულის შემადგენლობაზე და გუთნის ინვენტარზე უფრო დიფერენცირებულია და ნორმირებული, ვიდრე არაგვის ხეობის ფშავში. მაგ., არაგვის ხეობის ფშაურ სოფლებში დიდი გუთნის მოდგამში დღეები შემდეგი სახით იყო ნორმირებული:

---

67 Ал. Хаханов, Обычай в Грузии при пахании, Э. О. № 4, М., 1891, с. 192, ალ. რობაქიძე, ზემოთ დასახ. ნაშრომი, გვ. 419.

68 გ. ჯალაბაძე, აღმოსავლეთ საქართველოს სამიწათმოქმედო იარაღების ისტორიიდან, 1960, გვ. 86.

69 თ. ჩიქოვანი, კოლექტიური შრომის ფორმა ხვნა-თესვის დროს წალკელ ურუმებში, 1953, (ხელნაწერი).

გუთნისდედისათვის 2 დღე უნდა ეხნათ. აქედან ერთი დღე გუთნისა ივარაუდებოდა — ეს იმ შემთხვევაში, როცა გუთნისდედისა იყო გუთნის რკინის ნაწილები: სახნისი და საკვეთელი. უღელ ხარს 1 დღე ეძლეოდა, ე. ი. ხარებზე სულ 8 დღე მოდიოდა. თითო მეხრეს თითო დღე, სულ 4 მეხრეს 4 დღე უწევდა. როცა ანეულის ხვნას აწარმოებდნენ, ამ პერიოდში დღის ორი მეხრე ღამის მეხრეობასაც ეწეოდა, რისთვისაც თითოეულ მათგანს დამატებით ნახევარ-ნახევარ დღეს აძლევდნენ, ე. ი. ორ მეხრეს 1 დღის ხვნას. დიდი გუთნის მოდგამში საქართველოს ბარის რაიონების ანალოგიურად იყო უხარო მეხრის აყვანის შემთხვევებიც. ეს უკანასკნელი ღამის მეხრეობასაც ეწეოდა, რისთვისაც 1,5 დღეს ღებულობდა. ასეთ მეხრეს მონდავში სხვის ხარზე შესულს ეძახდნენ და „ხმელი მეხრეს" სახელითაც ყოფილა ცნობილი. ყოველივე ამის შედეგად ხვნის ერთ სეზონში დიდი გუთნით მორიგება 12—13 დღემდე ხანგრძლივდებოდა.

დიდი გუთნით აქ სამივე სეზონში ტარდებოდა ხვნა, ასე რომ სამივე სეზონში მონდავის თითოეულ წევრს 6—8 დღის ხვნა უწევდა, რაც სრულიად საკმარისი იყო 2—3 ჰექტარი მიწის დასამუშავებლად. ფაქტიურად ფშავში მიწის ამ რაოდენობას არავინ არ ფლობდა. ამიტომ ხიშრი იყო ხელმოკლე, უხარო გლეხების მიერ ალოს შესყიდვის შემთხვევები, რაც 3—5 მანეთს არ აღემატებოდა. ალოს ფასი მერყეობდა ხვნის სეზონის მიხედვით. ანეულის ალო შედარებით მეტად ფასობდა, ვიდრე გაზაფხულის ან შემოდგომის ალო. აღსანიშნავია ერთი გარემოება, რაც არაგვის ხეობის ფშაური სოფლების დიდი გუთნით მოდგამს ახასიათებდა, იქ მოდგამის წევრებს სადილ-სამხარი თავ-თავისთვის მიჰქონდათ.

ფშაური მონდავობის განსხვავებული ვარიანტის სახით წარმოგვიდგება ივრის ხეობის ფშაველთა მონდავობა. სახელდობრ ამ განსხვავებას იძლევა დღეთა განაწილების სტრუქტურა. აქ ხვნა-თესვაც წლის სამ დროში წარიმართებოდა და ალოთა ხანგრძლივობა 22—30 დღემდე აღწევდა[70]. სხვადასხვა დროს ჩაწერილი მასალის მიხედვით ალოში დღეების განაწილება შემდეგი სახით ყოფილა წარმოდგენილი:

მ. მაჩაბლის მიხედვით	გ. ჩიტაიას მიხედვით	ჩვენი მასალებით
1. გუთნისდედას 2 დღე	გუთნისდედას 1	გუთნისდედას 2
2. ღამის მეხრეს 2×2	ღამის მეხრეს 3×2	ღამის მეხრეს 2×2

[70] М. Мачабели, დასახ. ნაშრომი, გვ. 220; გ. ჩიტაია, თიანეთის ეთნოგრაფ. ექსპედ., გვ. 64.

3. დღის მეხრეს 3×1	დღის მეხრეს 4×1	დღის მეხრეს 3×1
4. უღელ ხარს 10×1	უღელ ხარს 12×1	10 უღელ ხარს 10×1.
5. სახნისის პატრონს 1	ღვედს 1	საკვეთელს 1/2
6. საკვეთელ ჯამბარისას 1	ჯამბარა აპეურს და უღლებს 1/2	სახნისს 1
7. აპეურებს 1	საკვეთელს 1/2	ღვედს 1
8 სათადარიგოს 1	სახნისს 1	სამალდე ჯამბარის 1
სულ — 23 დღე[71]	სულ — 26 დღე[72]	სულ — 22,5 დღე.

სამივე შემთხვევაში დღეების განაწილების ცხრილი მხოლოდ ანეულის ხვნის დროიდან არის აღებული. საახალთესლე ხვნის დროს 6 უღელი ხარი იბმოდა და ღამის მეხრეებიც არ იყო, ასე, რომ ალბ ამ დროს 6 დღით ნაკლები ხანგრძლივობისა გამოდიოდა, ვიდრე ანეულის ხვნის დროს.

აღსანიშნავია მოდგამის წევრთა შორის ერთგვარი წინააღმდეგობის ნიშნები, რაც იმაში გამოიხატებოდა, რომ თითოეული მონაწილე ცდილობდა მოდგამში ინვენტარის რაღაც წილით შესულიყო. გუთნისდედას, გუთნისა და სახნისის მეტი ინვენტარით მონაწილეობის უფლებას არ აძლევდნენ. თუ გუთნისდედა დანარჩენი სხვა ინვენტარით მოდგამში შესვლას მოიწადინებდა, მას ხარს არ აუბამდნენ. ეს გარემოება ძალიან კარგად ახასიათებს კაპიტალიზმის ხანის საქართველოში ბარის რაიონებში გავრცელებულ მოდგამსაც. იმ გარემოების გამო, რომ მოდგამში ინვენტარის თაობაზე ალბს ნორმირება ხდებოდა და ეს, თავის მხრივ, მოდგამის წევრთა შორის ცვლიდა სახვნელ იარაღთან მათი დამოკიდებულების ხასიათს, მოდგამის წევრთა თანაბარუფლებიანობას ბოლო ეღებოდა და მოდგამის წევრის მონაწილეობის დონეს მისი ინვენტარი და გამწევი ძალა საზღვრავდა. ამ ვითარების შედეგად უნდა იყოს XVIII საუკუნის მიწურულსათვის დავით ბატონიშვილის მიერ შედგენილ კანონთა კრებულში შეტანილი ერთ-ერთი მუხლი, სადაც მოდგამის წევრთა ურთიერთდამოკიდებულების საკითხია წარმოდგენილი. იქ ვკითხულობთ: „ხვნის დროს, როცა მოდგამი შეიკვრება, გარკვეული რაოდენობის ხარებს აბამენ, ყველა ხარი ერთს არ ეკუთვნის. ხშირია შემთხვევა, როცა მოდგამის წევრთა შორის უკმაყოფილების ნიადაგზე ერთი მეორეს ხარს უკლავს ხოლმე“[73]. მოდგამში წევრთა შორის ყრუ ბრძოლა ამ ნია-

71 მ. მაჩაბელი, დასახ. ნაშრომი, გვ. 440.

72 გ. ჩიტაია, დასახ. ნაშრომი, გვ. 64.

73 დავით ბაგრატიონი, საქართველოს სამართლისა და კანონმცოდნეობის მიმოხილვა, აპ. როგავას რედაქციითა და გამოკვლევით, 1959, გვ. 316.

დაგზე, რაც დრო გადიოდა, თანდათან მატულობდა. 80—90-იან წლებში, როცა საქართველოში რკინა გაიაფდა, ხოლო გამწევი ძალა გაძვირდა, მოდგამში დღეების განაწილება მეხრეებს აღარ აკმაყოფილებდათ და გუთნისდედებისაგან მოითხოვდნენ თითო ხვნის დღე, უღელი ხარის ნაცვლად, თითო ხარზე დაეწესებინათ. ეს იმდენად მნიშვნელოვანი საკითხი იყო, რომ ქართული პრესა ამაზე საგანგებოდ ჩერდებოდა და იმასაც აღნიშნავდნენ, რომ ზოგიერთ სოფლებში აიძულეს გუთნისდედები, რომ დათმობაზე წასულიყვნენ და გამწევ ძალაზე დღეთა განაწილების ძველი წესი შეეცვალათ[74]. ფშაური დიდი გუთნის მოდგამში ფშაველები ცდილობდნენ აჩაჩა სახვნელთან დაკავშირებული მოდგამობის ტრადიციული წესები შეენარჩუნებინათ; მაგრამ ეს მცდელობა არ შეიძლებოდა რაიმე დაბრკოლებად გადაქცეულიყო, რომელიც შეაჩერებდა მოდგამის განვითარებას. მოდგამი თანდათან ხდებოდა ექსპლოატაციის საშუალება მოძლიერებული ფშაველი გლეხის ხელში. მთაში თუ მის ბორკილად მიწის თემური მფლობელობა რჩებოდა, ის თავისი ქონებრივი მდგომარეობის წყალობით, რომელიც მას მეცხვარეობამ შეუქმნა, ბარში ეშვებოდა და იქ სავაჭრო მიწათმოქმედების ორომტრიალში ებმოდა.

ფშავში მთის ზოლში ნახნავის მძრალად დაგდების წესი არ სცოდნიათ. ეს მხოლოდ ივრის ფშავლებს გამოუყენებიათ, რასაც აქ „სადაგდებულო მძრალის“ სახელით იხსენიებდნენ.

მოხნულს იმავე დღეს თესავდნენ. დიდი ყურადღება ექცეოდა ხორბლეულის სათესლე მასალის შერჩევას. სათესლე ხორბალს მოსავლის აღებისთანავე ცალკე „კოდში“[75] ინახავდნენ. იცოდნენ მიწის ფართობზე ხორბლის სახეობათა მონაცვლეობა და, გარდა ამისა, სცოდნიათ თესლმონაცვლეობაც. სათესლე ხორბალს ერთი სოფელი მეორეს უცვლიდა ან ერთი სოფლის შიგნით ქვიშრობ ადგილებზე მოწეულ ხორბალს სცვლიდნენ თიხნარ ადგილებზე მოწეულ ხორბალში. ფარცხვას აწარმოებდნენ ისეთივე წესით, როგორც სახვნელს, დაბლიდან ზემოთ გარდიგარდმო სვლით.

6. მოსავლის აღება. დათესვის შემდეგ თესლი მიწაში „დაყივდებოდა“ (ღივს გამოიტანდა), ამოჯეჯილდებოდა, მუხლში შევიდოდა და „დაორსულდებოდა“. დაორსულების შემდეგ პური დამწიფებას იწყებდა. დამწიფებული პურის აღება ფშავში ორი საშუალებით წარ-

---

74 ზ. ბ — შვილი, ჩვენებული გუთნის წესები, „დროება“, 1884, № 73.

75 კოდი დიდი ზომის ხის მორისაგან მზადდება, საამისოდ იყენებენ დგნალს, რომელიც ოილი დასამუშავებელია და მღრღნელი ნაკლებად ეტანება. კოდის დასამუშავებლად იყენებდნენ შალაფს, გრძელტანიან სატეხს ან ცულს.

შოებდა: ხელით გლეჯით და ნამგლით. ხელით პურეულის გლეჯას იმ შემთხვევაში მიმართავდნენ, როცა ყანა ძალზე დაბალი და თხელი იზრდებოდა, რასაც, გადმოცემით, ხშირი გვალვები იწვევდა (ამას ჭოგვალულ პურსაც ეძახდნენ). ხელის დაზიანებისაგან დასაცავად ყანის გლეჯის დროს თათმანებს იცვამდნენ. მოგლეჯილი ყანა ძნებად იკვროდა იმავე წესით, როგორც ეს ნამგლით მკის დროს ხდებოდა. პურეულის ასაღებად გამოიყენებოდა როგორც ადგილობრივი ნაჭედი, ისე მეზობელი რაიონებიდან შემოტანილი ნამგლები.

ყანის მმკელებად კაცებთან ერთად ქალებიც გამოდიოდნენ. ყანის მმკელი მარცხენა ხელის სამ თითზე იკეთებდა ხის სათითეებს. ხელზე იცმევდა „სამკლაველებს", რომელიც ტილოსაგან ყოფილა ამოკერილი. უხმარიათ ტყავის ან სელის წინსაფარიც. ყანის მმკელები მკას იწყებდნენ ყანის ბოლოდან და თანდათანობით მაღლა მიდიოდნენ.

მომკილი ყანის ორი ხელეური ერთ ძნად იკვროდა. ძნას ფშავში „მაჭლეურს" უწოდებენ. წინა ფშავში ტერმინ „ნაჭლეურსაც" ხმარობენ და სამ-სამად დაწყობილ ძნას გულისხმობენ (ნამჭლეური-ნამუჭი-მუჭიდან წარმომდგარი ტერმინია). ქერისა და პურის ძნასთან შედარებით, სვილის ძნა მხოლოდ პატარა იკვროდა, იგი ერთი მუჭეულისაგან შედგებოდა. მარცვლის გამოცალკევების შრომის თავისებურება აპირობებდა სვილის ძნის სიდიდეს. ბერტყვისათვის ყოველთვის ხელმარჯვე გამოდიოდა თითო ხელეური. ბერტყვა ფიცარზე, ქვაზე ან ლასტზე სცოდნიათ, პური და ქერი კი პირუტყვის ფეხით ილეწებოდა. ქერისა და პურის ძნები რამდენიმე ხელეურისაგან იყო შედგენილი. ივრის ხეობის სოფ. წინამხარში ცალკე ძნის მკონავის გამოყოფა სცოდნიათ. ფშავის სოფლებში მკონავი მეძნეური არ იცოდნენ, წინამხრელებს, როგორც ჩანს, ეს სხვათაგან გადმოუღიათ. რადგან ფშავში ყანა თხელი მოდიოდა, წინამხრელ მეძნეურს ხელეურების მოკრებაზე და ძნად შეკონვაზე ბევრი სირბილი უხდებოდა. ფშაველებს ეს არ მოსწონებიათ. ამასთან დაკავშირებით ხალხში შემონახულია ლექსი:

> წინამხრელებმ შამაიღეს
> ყანის მკაში ხეურაო,
> გავრბივარ და გამოვრბივარ,
> ამან დამასნეულაო.

ფშაური ძნები საერთოდ მცირე მოცულობისა გამოდიოდა. ძნა წონით ერთ კგ-საც ძლივს აღწევდა, მაშინ როცა ქართლში ოთხი ძნიდან ერთი ჩანახი (8 კგ) პურის გამოლეწვა შეიძლებოდა.

ვინაიდან პურეული სრულყოფილ სიმწიფეს ვერ ასწრებდა, ამიტომ ახალ შეკონილ ძნებს ისეთნაირად ალაგებდნენ, რომ ნიავს ძნა გამოეშრო. ასეთი დალაგება-წყობა ხუთი ძნისაგან შედგებოდა და „ხადურას“, ზოგ სოფელში ხუთულას უწოდებდნენ. თუ ყანა გამომშრალი იყო, მაშინ ხუთეულად ალაგებდნენ. ხუთულას შესატყვისად „მელეურსაც“ ამბობენ. მელეური ქიზიყში ფეტვის ძნას ეწოდებოდა. ფეტვი ფშავშიც ითესებოდა. შესაძლებელია ფშავში ფეტვის კულტურის ამოვარდნის შემდეგ მელეურის, როგორც ფეტვის ძნის გამომხატველი ტერმინის, ხმარება პურეულის ძნაზე იქნა გადატანილი. .

როგორც აღვნიშნეთ, ფშავში ყანის სამკელად ქალები და კაცები ერთნაირად გამოდიოდნენ. მკის დროს იცოდნენ, როგორც სანაცვლო მუშაობა — „მუშანის“ სახით, ისე მუშის შეყრა ნადით. ეს ქართლ-კახური მამითადის ანალოგიურად ეწყობოდა. ფშავში მკის დროს შეიმჩნეოდა მომკელ მუშათა სეზონური მოძრაობაც. აქ მკაზე სამუშაოდ (განსაკუთრებით წინა ფშავში) ხევსურები მოდენილან; წინა ფშავში — უკანაფშავლები, ხოლო ყველა ესენი, ვიდრე ფშავში მკის სეზონი დადგებოდა, სამკალად მოდიოდნენ ქართლსა და კახეთში. ყოფილა შემთხვევები, როცა ბარელები სამკალად წინა ფშავში ასულან. ფშავლები მათ დღიურ სამუშაოს საფასურად ერბოს ან მატყლს აძლევდნენ.

ძნები კალოსთან სხვადასხვა საშუალებით გადაჰქონდათ: ზურგით, სახედრით, ცხენით, მარხილით, „მანჯიკით“ და „ყალით“. როდესაც ძნა ცხენით ან სახედრით გადაჰქონდათ, საამისოდ სახედარს ან ცხენს ზურგზე გადაჰკიდებდნენ ხოლმე წყვილ კაპიან ჯოხებს, რომელსაც ტყეში საგანგებოდ ეძებდნენ და საამისოდ გამოთლიდნენ, რასაც „ქოჭებს“ უწოდებდნენ. ქოჭის კაპებში ძნებს ჩაალაგებდნენ; რასაც კაპები ვეღარ დაიტევდა, ძნებს ზემოდან დაალაგებდნენ და რომ არ გადმოშლილიყო თოკით შეკრავდნენ ხოლმე.

მ ა ნ ჯ ი კ ი საბას განმარტებით მცირე ზომის მარხილს რქმევია. ტრანსპორტის ამ სახეობაზე სამეცნიერო ლიტერატურაში ჯერჯერობით არაფერი ცნობა არ არის დაცული. მანჯიკი გამოყენებული იყო ფშავის თითქმის ყველა სოფელში. მანჯიკის ერთი ეგზემპლარი ავზომეთ სოფ. შუაფხოში. შუაფხოში დაფიქსირებული მანჯიკის ძირითადი ნაწილებია: მანჯიკის ფეხები, რომელიც ორი საკმაოდ სქელი ფიცრისაგან შედგება. ფიცრის სისქეა 4—5 სმ, სიგრძე 200 სმ, სიმაღლე 30 სმ. თითოეულ ფიცარს სიგრძეზე შუაში ჩაყოლებით ერთი-

მეორისაგან 40—45 სმ დაშორებით ოთხი ნაჩვრეტი აქვს, რომელშიც იდგმოდა ფიცრების შემაერთებელი ხიდები. ფიცრის ცხვირთან მეხუთე ნაჩვრეტი გამოყენებული იყო ხელნების მოსაბმელად, ხელნები უღელს უკავშირდებოდა. მანჯიკში ხარების გარდა ცხენის შებმაც სცოდნიათ. მანჯიკზე ძნების დალაგება იცოდნენ სიგრძეზე და გარდიგარდმო.

ყ ა ლ ი მანჯიკისაგან განსხვავებით სქელი და მსხვილი ლატნებისაგან იკვროდა. ორი 180 სმ სიგრძის ლატანი სიმაღლით 20 სმ და 6 სმ სისქისა, 62—70 სმ სიგრძის სამი ბრტყელი „თასმით" იყო ერთიმეორესთან დაკავშირებული. ყალის ფეხები რომ თამასიდან არ დახსნილიყო, თავსა და ბოლოზე წნელები ამაგრებდა. ყალის წინა თამასას შუაში გათრევისათვის წნელი ჰქონდა შიბმული. ყალი გამოყენებული იყო ძირითადად თივის „სათარად" და აგრეთვე ძნის გადასატანად.

ფშავში ბორბლიანი ტრანსპორტი გამოყენებაში არ ყოფილა. აქ როგორც ზამთარში, ისე ზაფხულში მარხილს (დიდსა და პატარას), მანჯიკს და ყალს იყენებდნენ.

მანჯიკისა და ყალის ფეხები მარხილივით არ არის მოხრილი; იგი სწორი ფიცარი ან სწორი ლატანია — მიწაზე სრიალის დროს რომ დაბრკოლება იოლად გადალახოს. მანჯიკის ფეხი მომორილია, აგებულებით იგი თუშს* წააგავს და ტრანსპორტის განვითარების ცხრილში შეიძლება მარხილის გარკვეულ წინაპრად მივიჩნიოთ.

გადატანილ ძნებს კონუსურად ალაგებდნენ „წერებად" ან „მუხლის ძნად". წერას ზემოდან „სამჩხირს" ადგამდნენ, რომ ძნა არ დაშლილიყო და წვიმასა და თოვლს მარცვალი არ ჩაელპო.

ლეწვა მიმდინარეობდა ორი ტიპის — „ველისა" და „საფრიან" კალოზე. როგორც ერთი, ისე მეორე ერთნაირი ზომისა კეთდებოდა. უკანაფშავში საფრიანი კალოები ძალზე მცირე ზომისა კეთდებოდა (დაახლ. 3—4 მ დიამეტრისა). საფრიანი კალო ძირითადად ზამთარში იყო გამოყენებული. კალოს პირას ჩასმული ოთხი ბოძი ხის ტოტებით და ნამჯით იყო გადახურული, გვერდით კი ძნები ედგა.

სვილის ბერტყვისათვის კალოს ცენტრში ქვას დადებდნენ; მასზე ფიცარს მიაყუდებდნენ ან ბრტყელი ზომის ქვას; ზოგი წნულ ლასტსაც ააყუდებდა. მბერტყავი სვილის ორ ძნას იღებდა — თითო ხელით თითოს. ორივეს ერთდროულად ურტყამდა ქვაზე თავთავების

---

* თუში ტრანსპორტის ერთ-ერთი სახეობაა. იყენებდნენ მძიმე ქვების გადასატანად.

მხრიდან. სამი-ოთხი დარტყმის შემდეგ თავთავიდან მარცვლები გამოიბნეოდა. თუ ძნას თავთავებში მარცვლები შერჩებოდა, მბერტყავს გვერდით მცირე ზომის „რიკნა“ — ჯოხი ჰქონდა მომარჯვებული და ამ რიკნას საშუალებით სვილის ძნას საბოლოოდ გამოლეწავდა. სვილის ბერტყვის შედეგად მიღებულ „ხოვს“ ფიწლით „მაყას“. (მაყა ჩელხის მნიშვნელობით იხმარება, ე. ი. გაულეწავი თავთავები) მოხდიდნენ, შემდეგ ცოცხით „მოუსუროვებდნენ“ და რაც ფიწალს მოუხდელი მაყა დარჩებოდა, იმასაც შემოაცლიდნენ. მაყას იქვე „ჭოჭყით“ — გრძელი მარჯვე სახმარი ჯოხით (საბეგვი) „გაჭოჭყავდნენ“ და საბოლოოდ, „გალეწავდნენ“. სვილის გაბერტყვის შემდეგ რჩებოდა ყარტი, რომელსაც ფშაური სახლის გადასახურად იყენებდნენ. სვილის „ხოვს“ ცხრილებით ანიავებდნენ და ცხავ ცხრილებში გატარების მერე, კოდებში ინახავდნენ. ივრის ხეობაში ჩასახლებულ ფშავლებს ხორბლეულის ლეწვა კევრით სცოდნიათ.

არაგვის ხეობის ფშავი დაყოფილი იყო 12 თემად[76]. თითოეულ თემს თავისი მფარველი ხატი ჰყავდა; მაგ., შუაფხოს თემს იახსარი მფარველობდა, უძილაურებისას კოპალა, ცაბაურთას მთავარანგელოზი და ა. შ. ფშავში თითოეულ თემს თავისი სახნავ-სათეს-სათიბები და საძოვრები გააჩნდა. სათემო მფლობელობაში არსებული სახნავ-სათესი ორ ძირითად კატეგორიად იყო წარმოდგენილი — სათემოდ და სახატოდ. ხატის მამული დასამუშავებლად ხატის ყმათა გვარებზე იყო განაწილებული. თითოეულ გვარზე განაწილებულ წილს „ნაყევრალი“ ეწოდებოდა. რამდენი ძირეული გვარიც ამ ხატის ყმად ითვლებოდა, ხატის მამულიც იმდენი ნაყევრალისაგან ყოფილა შედგენილი. ძირეული გვარის სეგმენტაცია ხვედრილი ნაყევრალის დანაწილებას არ იწვევდა. ნაყევრალის მოხვნა-დათესვისათვის გვარში შემავალი ოჯახები გამწევი ძალით და სახვნელი იარაღით გამოდიოდნენ — ვისაც რით შეეძლო. ზოგს ერთი ხარი გამოჰყავდა, ზოგს სახნისი, სახვნელი, ფარცხი და სხვა საჭირო ინვენტარი გამოჰქონდა. ხატის დასტურებს ბეღლიდან სათესლე ხორბალი გამოჰქონდათ და მონაყევრეებს უნაწილებდნენ. ამ დღეს დასტური წლის სეზონში პირველად შედიოდა ხატის ბეღელში. ხატის ბეღელში შესვლამდე იგი გარკვეულ სიწმინდეს იცავდა. ხატის მიწების დამუშავება ორშაბათ დღეს იცოდნენ. ამ დღეს ხატის მამულში წარმოებულ მუშაობას საერთო სახელი „ხატის ნადი“ რქმევია; ხშირად ხატის ნადში მონაწილეობას ღებულობდნენ სოფლიდან საცხოვრებლად სხვაგან წასული.

---

76 ვაჟა-ფშაველა, თხზულებანი, ტ. VIII, 1956, გვ. 28.

ამ ხატის ყმები; ხატის მამულის საგვარო წილის სახელი „ნაყევრალი“ მთხრობელთა ახსნით, ყევარი ხარით დამუშავებული მიწის გამომხატველია. მთხრობელთა ახსნა სინამდვილესთან ახლო უნდა იდგეს. შესაძლებელია მიწის თემური მფლობელობის სტადიაზე ნაყევრალი მიწის ზომის ერთეულს შეადგენდა, რომლის ქვეშაც ყევარი ხარის გამწევი ძალით წარმოებული დღიური ხვნა უნდა ყოფილიყო ნაგულისხმევი.

ნადი ხატის ყანის მკის დროსაც იმართებოდა. ამჯერად ნადში არა მარტო ისინი მონაწილეობდნენ, ვინც ნაყევრალები მოხნა და დათესა, არამედ ისინიც, ვინც ხატის დღეობაში იყო მოსული შორი სოფლებიდან სალოცავად და მათი მოსვლა ხატის ყანის მკის დროს დაემთხვეოდა. მომკილს დასტურები ლეწავდნენ? მათ ხატის ყმა მამაკაცები ეხმარებოდნენ. ქალები ხატის ყანის მკაში მონაწილეობას ღებულობდნენ, მაგრამ ლეწვის საქმეში ისინი აღარ ერეოდნენ.

ვ. ბარდაველიძეს ხევსურეთის მაგალითზე ხატის მამულების წარმოშობის რამდენიმე გზა აქვს დასახელებული, რომელთა შორის ხატის მიწის მოპოვების საქმეში ძალადობაც არის ნახსენები. სახელდობრ, ყოფილა შემთხვევები, როცა თემი სხვისი საყმო მიწების ძალით მიტაცებას ახდენდა და ამ მოქმედებას რომელიმე ხატის სახელს მიაკუთვნებდა. ანალოგიურ გარემოებას ფშავშიც ჰქონდა ადგილი. აქ ზოგჯერ ხატის მიწები იზრდებოდა თემის მიერ ამოწყვეტილი ოჯახების კუთვნილი მამულების ხარჯზე. ეს გარემოება ნათლადაა წარმოდგენილი სულა-კურდღელას ფშაურ გადმოცემებში. „სულა და კურდღელა ცხოვრობდნენ ფშავში, სოფელ ჩარგალში და ეკუთვნოდნენ გოგოჭურთა გვარს. ეს პირები თავისი მკლავის ძალის ვაჟკაცობის და სისასტიკის წყალობით თანდათან ეკონომიურ სიძლიერესა და ძალაუფლებას იხვეჭენ, რითაც უპირისპირდებიან რიგით მეთემეებს, თავიანთ ძალაუფლებას მათზე ავრცელებდნენ, ჩაგრავენ, ადებენ ბეგარას, ძარცვავენ, სტაცებენ დაურიდებლად რაც სურთ და იმის წყალობით საძულველ პირებად იქცევიან, რის გამოც მეთემეები მათ ხოცავენ“[77]. მათ მამულში ლაშარის ნიშს დებენ და ლაშარის ხატის ბეღელსაც აარსებენ[78].

ბრძოლა თემსა და თემში აღზევებულ პირთა შორის იყო ამავე დროს გამოხატულება თემის შინაგანი რღვევისა, რომელიც დიდი ხა-

---

77 თ. ოჩიაური, ზოგიერთი ხალხური გადმოცემის შესახებ, მასალები საქართველოს ეთნოგრაფიისათვის, X, 1959, გვ. 127.

78 იქვე, გვ. 131.

ნია ბარის ფეოდალური წყობილების გარკვეულ ზემოქმედებას განიცდიდა.

ხატის მიწების ყველაზე ძველ ფენად ვ. ბარდაველიძეს მიჩნეული აქვს ის სახნავ-სათიბები, რომლებიც ხატის ძირეულ ხელდებულ მამულად იყო აღიარებული — ეგრეთ წოდებული სანადო მამულები[79], ფშავში ძირითადად ხატის სანადო კატეგორიის მიწებთან გვაქვს საქმე.

ხატის მიწების დამუშავებაში რამდენიმე განსხვავებული მხარე შეიმჩნევა. ერთი, როცა ხატის მიწის დამუშავებაში ხატის ყმებიდან ყველანი ღებულობდნენ მონაწილეობას, მეორე შემთხვევაში ხატის ყმათა შორის მორიგეობაა და მხოლოდ ორი ოჯახი ამუშავებს (ძირითადად ამგვარ წესს იცავდნენ მოხევეები). მესამე შემთხვევაში, სახატო მიწებს საღალოდ სხვას აძლევდნენ, ღალას კი ხატის ყმა სოფელს უხდის. ანალოგიური გარემოება ჩვენ ხევშიც დავამოწმეთ. ხატის მიწების დამუშავების აღნიშნული ფორმებიდან მეტი სიძველე პირველ ფორმას ახასიათებს, რომლის მიხედვით ხატის მიწებს მთელი მისი ყმები ნადით ამუშავებდნენ, ნაყევრალების სახით. აღნიშნული ფორმიდან გამომდინარე, ვ. ბარდაველიძე ხატის მიწების სანადოდ დამუშავებას გენეტიკურად მიაკუთვნებს პირველყოფილ-გვაროვნულ წყობილებას[80].

სახატო მამულების დამუშავებისა და მისი გენეზისის საკითხები ხევსურეთის მაგალითზე ბრწყინვალედ არის გაშუქებული ვ. ბარდაველიძის ნაშრომში „Земельные владения древнегрузинских святилищ", ამიტომ ჩვენ სახატო მიწების დამუშავების საკითხს არ შევეხებით. ჩვენთვის ეს იმდენად არის საინტერესო, რამდენადაც საერთოდ მიწის ფშაური თემური სარგებლობის საკითხებს ეხებით.

გარდა ხატის მამულებისა, თემს გააჩნდა სასოფლო მიწები, აქედან ცალკე იყო გამოყოფილი საამანათო მიწები.

ა მ ა ნ ა თ ო ბ ა, როგორც ჩანს, იმდენად ხშირი მოვლენა ყოფილა, რომ ფშავის სოფლებში საამანათო მიწების კატეგორიაც არსებობდა. საამანათო მიწაზე ამანათის დასახლება ხდებოდა. ამანათს, ქართველი იქნებოდა თუ არაქართველი, განსხვავება არ ეძლეოდა, თუ იგი ხატის ყმობას აღიარებდა, ხატის კარზე ხარს დაკლავდა, თემს ლუდს უდუღებდა, სოფელი მას ხატის მიუვალ ადგილებში, რომელსაც „კვრივს" უწოდებენ „სამან საზღვარს" ჩაუგდებდა: ამის შემ-

---

[79] В. В. Бардавелидзе, «Земельные владения древнегрузинских святилищ», С. Э. 1949, № 1, с. 107.

[80] ვ. ბ ა რ დ ა ვ ე ლ ი ძ ე, დასახ. ნაშრომი, გვ. 105.

დეგ ამანათს მიწას გადასცემდა და დასახლების საქმეშიც დაეხმარებოდა. მორიგ წელს ამანათი მიწის საერთო განაწილებაში ღებულობდა მონაწილეობას.

საამანათო მიწა იქმნებოდა სოფლიდან, რომელიმე დამნაშავის მოკვეთის შემთხვევაში ან რომელიმე ოჯახის გაპარტახების, სოფლის მიტოვების და სხვაგან გადასახლების ნიადაგზე.

ფშავში მიწათმოქმედებასთან დაკავშირებული იყო რელიგიური ხასიათის რწმენა-წარმოდგენები. ხვნის დაწყების წინ ხარებს კუდზე „თიკვში გამოკრულ ტყემლის ტოტს აბამდნენ. იცოდნენ ასკილის, ნახშირის და ნივრის კბილის შებმაც". სახვნელის წინა უღელს ტყემლისა და ურძნის ტაბიკებს უკეთებდნენ, რომ ხარი არავის გაეთვალა.

სახვნელში ხარებს როცა შეაბამდნენ, უღელზე ხმიადს გადატეხავდნენ, თითო ნაწილს გუთნისდედა მეხრესთან ერთად შეჭამდა, ნაწილს კი ხარებს შეაჭმევდნენ. ხმიადი იფქლის (წმინდის) ნამცხვარი უნდა ყოფილიყო. ოჯახი ამ მიზნისათვის იფქლის ფქვილს საგანგებოდ ინახავდა.

დაფარცხვის შემდეგ გუთნისდედა ნაფარცხის შუაში ხელით ჯვარს გამოსახავდა, თხილის ნედლ ჯოხს მიწაში ჩაასობდა და გადაამტვრევდა ისე, რომ გადატეხილი წვერი აღმოსავლეთისაკენ ყოფილიყო მიმართული, გადატეხილ ადგილზე ბალახს ჩამოკიდებდნენ. სცოდნიათ გატეხილ ადგილზე მიწის გუნდის ჩამოკიდებაც. ფშავში ამ ჯოხს „ნახნავის მწყემსი" ეწოდებოდა, ზოგან „ნათესების მწყემსსაც" უწოდებდნენ. გარდა აღნიშნულისა, ფშავლები დიდ მარხვაში დიდ ოთხშაბათის საღამოს, „კუდიან დღეღამეს", ნათესებს „დამახვილავდნენ" ხოლმე. ნათესების დამახვილება გამოიხატებოდა „შუა მამულში ტყემლის ეკლიანი ჯოხის ჩარჭობასა და მის ძირში ესკალისა და ნახშირის დაყრაში". იმავე საღამოს სახლის წინ ცეცხლს ანთებდნენ, რომ კუდიანები დაეფრთხოთ.

ქართულ ეთნოგრაფიულ ლიტერატურაში დადგენილია, რომ აპოთროპეული დანიშნულებით ჯვრის გამოხატვა სხვადასხვა საგნებზე სცოდნიათ ფშაველთა მეზობელ ხევსურებს[81]. თესვის დამთავრების შემდეგ დაფარცხულ მიწაზე ჯვარის გამოსახვა იცოდნენ ხევშიაც[82]. ქართლში ჯვარის გამოსახულება კეთდებოდა მოზელილ და ვარცლში გასაღვივებლად დატოვებულ პურის ცომზე. საახალწლო ბასილას

---

81 ვ. ბ ა რ დ ა ვ ე ლ ი ძ ე, გ. ჩ ი ტ ა ი ა, ხევსურული ორნამენტი, 1939, გვ. 6.

82 გ. ჯ ა ლ ა ბ ა ძ ე, მიწათმოქმედება თერგის ხეობაში, საქართველოს სახ. მუზეუმის მოამბე, XII—B, გვ. 218.

ახალწლიდან ორი კვირის გავლის შემდეგ ოჯახის უფროსი ზურგზე ჯვარს ამოჭრიდა და პურის ბეღელში ინახავდა. ყანის მკის დამთავრებისას მესვეური თავთავებისაგან ჯვარს შეკონავდა და ყანის პატრონს მიართმევდა, რომელიც ყანის ჯვარს დედაბოძზე მიაკრავდა ხოლმე.

ქართლისავე მასალების მიხედვით, აღდგომის წინა დღეს მამულების „დასარყვა" იცოდნენ. დასარყვისათვის იყენებდნენ ასკილის ეკლიან ჯოხს და ნედლი ტირიფის მოკლე ჯვარედინად ჩახლეჩილ ჯოხს, რომელსაც ჯვარედინ ჩანაჩეხში ჯვარედინადვე ჩადგმული ჰქონდა თითო მტკაველის სიგრძის ჩხირები. მამულში აღნიშნული სარყის ჩადგმას ქართლელი მეურნე იმისათვის მიმართავდა, რომ „აღდგომას ყველა ჯურის კუდიანები იალბუზის მთაზე რომ არიან თავშეყრილნი, სხვადასხვა მიმართულებით იწყებენ მიმოსვლას. ისინი სადაც დაუსარყავი ან ასკილის უეკლო კარ-ფანჯარა დახვდებოდათ, იქ მოიკალათებდნენ", ოჯახსა და ნათესებს ზიანს მისცემდნენ.

ფშაველი მეურნე ფარცხვის შემდეგ მიწაზე ჯვრის გამოსახულებას აკეთებდა იმავე წესით და იმავე დანიშნულებით, როგორც ამას ადგილი ჰქონდა ხევსურეთში, ქართლსა და კახეთში, ე. ი. ჯვარი ამ შემთხვევაში კეთდებოდა ეპოთროპეული დანიშნულებით. რაც შეეხება „ნათესების მწყემსს", მისი ანალოგიურია ქართლში გავრცელებული „ბოსტნის დედოფალა" და კახური „ბოსტნის კუკი". ქართლში ბოსტნის დედოფალას ბოსტანში თესვის სამუშაოების დამთავრების შემდეგ დგამდნენ. მას დიასახლისი უბარებდა „აბა ჩემო დედოფალა, შენ იცი ჩემ ბოსტანს როგორ მოუვლიო". 1957 წელს ჩერქეზეთში მუშაობის დროს სოფ. აფიფსიპაში (კრასნოდარის მხარის, ოქტომბრის რაიონი) შაფსუღების სოფლებში რამდენიმე ადგილზე დადასტურდა ბოსტნის დედოფალა, რომელსაც ადიღეელები „ხანცერ გვაშეს" და „ზღაპსაც" უწოდებდნენ.

ფშაური „ნათესების მწყემსი", ქართლ-კახური „ბოსტნის დედოფალა" და ჩერქეზული „ხანცერ გვაშე" ერთი ფუნქციისანი არიან. მათ ნათესების დაცვის მოვალეობა აქვთ მინდობილი. მაგრამ ისინი სხვადასხვა ბუნებისანი არიან. „ნათესების მწყემსი" მამაკაცურ ბუნებას უნდა ასახავდეს, „ბოსტნის დედოფალა" კი მდედრული ბუნების მატარებელია. მათი ასეთი განსხვავებული ბუნება მათ წარმოშობა-განვითარების სტადიურობასაც უნდა გამოხატავდეს. ბოსტნის დედოფალი, ქალის, როგორც სამიწათმოქმედო მეურნეობის პირველი წამოწყების, ანარეკლს მოგვაგონებს, რომელმაც შესაძლებელია პირველი მოღვაწეობა მიწათმოქმედებაში სწორედ მებოსტნეობით და-

იწყო. ნათესების მწყემსი კი მემინდვრეობის სტადიას უნდა გამოხატავდეს, სადაც მამაკაცი წამყვანი მეურნის ფუნქციას ასრულებდა.

„გაზაფხულის თესვის დამთავრების შემდეგ სოფელი „სამხთოს“ (საღვთო) იხდიდა. სამხთოზე ხდებოდა სოფლის საუქმო დღის დაწესება. საუქმო დღე სხვადასხვა სოფელს სხვადასხვა ჰქონდა არჩეული. ამ აღკვეთილ დღეს სეტყვის დღესაც უწოდებდნენ. მისი უქმობა მკის დაწყებამდე გრძელდებოდა, უქმე დღეს მიწის შეკვრა არ შეიძლებოდა, არც ხარს შეაბამდნენ უღელში. ტყის სამუშაოებსაც კი გაურბოდნენ. აღსანიშნავია, რომ ქართლში უქმე დღეს მიწის სამუშაოებს არ ასრულებდნენ, მაგრამ ტყის საქმეს კი აკეთებდნენ.

ზოგჯერ სამღთოზე ხდებოდა „მთისა და ბარის“ მეველეების არჩევა. სოფელი ამისათვის ორ კაცს გამოჰყოფდა: ერთს მთის სათიბების, მთის ნათესების, მეორეს კი ბარის ნათესებისათვის თვალყურის დევნება ევალებოდა. ბარის მეველეს ჭირნახულს (ხორბლეულს) აძლევდნენ, კომლზე ერთ ლიტრს, ხოლო მთის მეველეს წელიწადში ერთ თივას (თივის ერთ ზვინს). მეველეები მოსავლის აღებისთანავე წყვეტდნენ თავის ფუნქციას.

ამრიგად, ფშავის მემინდვრეობა ძირითადად გაწლილი იყო არაგვის ვიწრო ხეობაში, რომელსაც როგორც მარცხნიდან, ისე მარჯვნიდან პატარა შენაკადი მდინარეების ხეობები გააჩნია (შარახევი, მაღარო, კაწალხევი და სხვ.). ფშავის მემინდვრეობა 800 მეტრიდან 2000 მეტრამდე ზოლში იყო მოქცეული. კლიმატურ-გეოგრაფიული და მიწის თემური სარგებლობის წესები ფშავის მემინდვრეობას გარკვეულად ზღუდავდა. XIII საუკუნიდან ფშავში ფეხს იკიდებს ფეოდალური ურთიერთობა. ფეოდალურმა და სახელმწიფო ვალდებულებამ ფშავის მოსახლეობა ეკონომიურად შეავიწროვა. შუა საუკუნეებში ფშავის მოსახლეობა აქტიურად იბრძვის მთაში ფეოდალური ურთიერთობის შემოღების წინააღმდეგ, მაგრამ ეს ბრძოლა ფშაველთა თემის მარცხით დამთავრდა.

ფშავის მეურნეობის ძირითად სამეურნეო დარგს მემინდვრეობა და მეცხოველეობა შეადგენდა. გვიანი დროისათვის მხარის ეკონომიკაში ერთ წამყვან დარგად მეცხვარეობა გახდა. ამ გარემოებამ გარკვეულად იმოქმედა ფშავის სოციალური სტრუქტურის სურათზე. ფშავში ჩნდება მდიდარი მეცხვარე და ღარიბი მწყემსის კატეგორია.

მემინდვრეობის ადრინდელი დონე, სადაც თემს მტკიცედ ეჭირა თავისი უფლებები მიწათსარგებლობის საქმეში, თანდათან დაკნინდა. ეთნოგრაფიულმა მასალამ საშუალება მოგვცა რეკონსტრუქცია გაგ-

ვეკეთებინა ფშავში მიწათსარგებლობის წესებისათვის. სათემო მიწა აღლუმად ნაწილდებოდა. აღლუმი ხშირად მოგვარეთაგან შედგებოდა.

დამოწმებული იქნა საყურადღებო გარემოება, როცა ახო რამდენიმე ხანს პატრონს რჩებოდა შემდეგ კი სათემო სარგებლობაში გადადიოდა.

ფშავში მემინდვრეობის იარაღების სიუხვე ქარჩი, ცულ-ქარჩი, თოხები, სახვნელი იარაღები, ამ იარაღების სხვადასხვა ფუნქციის დანიშნულებით გამოყენებაზე მიუთითებს.

ფშავის მემინდვრეობისათვის დამახასიათებელს და დიდად საინტერესო მასალას იძლევა სახატო მიწის გამოყენების წესები, სადაც მეღავნდება როგორც შრომის წესების, ისე შრომის ორგანიზაციის უძველესი ფორმები. აქვე მნიშვნელოვანი მასალა ვლინდება მემინდვრეობასთან დაკავშირებული რელიგიური რწმენა-წარმოდგენების ხაზით, რაც რიგ სხვა მოვლენებთან ერთად ფშავის მემინდვრეობის ღრმა ისტორიულ წარსულზე მეტყველებს.

თავი III

მემინდვრეობა ხევსურეთში

1. საერთო მიმოხილვა. ხევსურეთი მდებარეობს კავკასიონის ცენტრალური ქედის სამხრეთ და ნაწილობრივ ჩრდილო კალთაზე, რომელსაც საზღვრავს ჩრდილოეთიდან ჩეჩენ-ინგუშეთი, აღმოსავლეთით თუშეთი და ფშავი, სამხრეთით გუდამაყარი, ხოლო დასავლეთით ხევი. ხევსურეთის ჰავა გვალვიანი და კონტინენტურია, წლიური საშუალო ტემპერატურა 5—6,8 გრადუსს უდრის. თბილ თვეებში 16,5—19°. ატმოსფერული ნალექების წლიური ჯამი კი 880 მმ[1]. ხევსურეთის ლანდშაფტი კლდოვან-მთიანია. წყალგამყოფი ქედების წყალობით ხევსურეთის მოსახლეობა სამ უბანშია ლოკალიზებული: შატილის, არხოტის და პირაქით თემების სახით. აღნიშნული მიკრორაიონები თავისებური მდებარეობის მიხედვით, რასაც ისევ გეოგრაფიული გარემო იწვევდა, ცალკეულ თემად იყო წარმოდგენილი. თითოეულ მიკროერთეულში მეურნეობის განვითარებისათვის სხვადასხვა პირობები იყო. მაგ., პირიქითის ხეობაში ხევსურებს, მემინდვრეობასა და მსხვილფეხა მესაქონლეობის გარდა, საშუალება ჰქონდათ მეცხვარეობასაც მიჰყოლოდნენ და ცხვარი რბილი ზამთრის პირობების გამო, ადგილზე გაეკვებათ. პირაქეთის ხევსურებისათვის იმავე ბუნებრივი პირობების გამო ამ სახის მეცხვარეობა გამორიცხული იყო და მათი მეურნეობის ძირითად დარგებს მემინდვრეობა და მსხვილფეხა მესაქონლეობა შეადგენდა.

როგორც ცნობილია, ხევსურეთი ყველაზე მეტად ეთნოგრაფიული თვალსაზრისით არის შესწავლილი. არქეოლოგიური შესწავლა ხევსურეთისა დღემდე არ დაწყებულა. არქეოლოგებს ამ კუთხემ, თავისი გეოგრაფიული მდებარეობის წყალობით, ნაკლებ საინტერესო მასალა შემოუნახა. კლდე-ღორღიანი, დაფერდებული მდებარეობა, რომელიც ხეობების ახლო განლაგებაშია მოქცეული, არქეოლოგიუ-

---

1 ლ. მარუაშვილი, საქართველოს ფიზიკური გეოგრაფია, 1964, გვ. 202; მ. საბაშვილი, საქართველოს სსრ ნიადაგები, 1965, გვ. 385—386.

რი ნაშთების სახიფათო საცავია და შეიძლება ეს გარემოება კიდევაც გახდა გადამწყვეტი მიზეზი მატერიალური კულტურის ამსახველი ნივთიერი მასალის ძუნწად შემონახვისა.

მთაგორიანი ხევსურეთი მრავალმხრივ არის საინტერესო. საქართველოს მთის არც ერთ კუთხეს არ გამოუწვევია ისეთი დაინტერესება, როგორსაც ხევსურეთი იწვევს. დაინტერესებულნი არიან ამ კუთხით, როგორც ეთნოგრაფები, ისე არაეთნოგრაფები. ხევსურთა ძველი ყოფის შესწავლით დაინტერესებულნი იყვნენ როგორც ძველად, ისე ახლა; როგორც ქართველი საზოგადო მოღვაწენი და მეცნიერები, ისე უცხოელებიც.

ხევსურეთის ეთნოგრაფიული შესწავლა განსაკუთრებით საბჭოთა პერიოდში გაძლიერდა. ქართველმა ეთნოგრაფებმა ამ კუთხის ეთნოგრაფიულ მასალებზე შექმნეს არაერთი საფუძვლიანი გამოკვლევა, რაც მთავარია, ხევსურეთში ჩატარებულმა ექსპედიციებმა მოიპოვეს მნიშვნელოვანი ეთნოგრაფიული მასალები. მიუხედავად იმისა, რომ მიმდინარეობს ხევსურეთის კომპლექსური შესწავლა, დღემდე მისი მეურნეობა ცალკე კვლევა-ძიების ობიექტად არ გამხდარა, თუ მხედველობაში არ მივიღებთ ზოგიერთ ისეთ გამოკვლევებს, რომლებიც ზოგად წარმოდგენას გვაძლევენ ხევსურთა მეურნეობის დარგებზე ან განიხილავენ სხვა საკითხებთან ერთად[2].

წინამდებარე ნაშრომისათვის მოპოვებულ იქნა ეთნოგრაფიული მასალა, როგორც პირაქეთ, ისე პირიქით ხევსურეთში. ზეპირ მასალასთან ერთად ჩვენვე შევძელით დაგვეფიქსირებინა შრომის იარაღები გამოყენებაში.

მთაგორიანი მდებარეობა, ხანგრძლივი ზამთარი, ხრიოკი ნიადაგები, მიწის თემური სარგებლობა, მეურნეობის საერთო ნატურალური წარმოება, ხევსურს ნაკლებ საშუალებას აძლევდა, რომ მეურნეობისათვის აქტიური ხასიათი მიეცა. ხევსურეთში მეურნეობის ორი დარგი იყო იმთავითვე წარმოდგენილი: მესაქონლეობიდან — მეძროხეობა და მიწათმოქმედებიდან — მემინდვრეობა. ბუნებრივი გარემო არც ერთი მათგანისათვის არ იყო ხელშემწყობი. მიუხედავად ამისა, ადგილობრივ პირობებთან შეხამებით, ხევსური ახერხებდა ორივე

---

[2] ვ. ბარდაველიძე, გ. ჩიტაია, ქართული ხალხური ორნამენტი, ხევსურული, 1939; ს. მაკალათია — ხევსურეთი, 1933; თ ე ვ დ ო რ ა ძ ე, ხუთი წელი ფშავ-ხევსურეთში; ნ. ხ ი ზ ა ნ ი შ ვ ი ლ ი, ეთნოგრაფიული ჩანაწერები, 1940; გ. ჩ ი ტ ა ი ა, ხევსურული სახლის სენე, ანალები, 1947; ვ. ბ ა რ დ ა ვ ე ლ ი ძ ე, ხევსურული თეში, საქართველოს სსრ. მეცნ. აკად. მოამბე, ტ. XII, № 8; В. Басилашвили, В недрях Хевсуретии, Червоний схід, № 6, 1930 და სხვ.

ეწარმოებინა და ოჯახის მოთხოვნილებები რამდენამდე ადგილობრივ მოპოვებული პროდუქტით დაეკმაყოფილებინა. მაშინ კი, როცა მას ადგილზე მოპოვებული პროდუქტები აღარ ყოფნიდა, ეშვებოდა ბარისაკენ და აქედან დღიური მუშაობით მოპოვებულ ხორბლეულს ეზიდებოდა.

ისტორიულად ხევსურეთი მრავალი ავბედითი დღის მომსწრეა. ფშაველებთან ერთად XV საუკუნემდე ხევსურები ფხოელთა სახელით მოიხსენებიან. ისტორიის ასპარეზზე ფხოელნი გამოდიოდნენ საქართველოს ფეოდალური ხელისუფლების წინააღმდეგნი. საქართველოს ფეოდალური სამეფო ფხოელთა დამორჩილებას IV საუკუნიდანვე შედგომია და ეს ბრძოლა ქრისტიანული სამოსლით წარმართულა, ფხოველნი მაშინვე მიხვედრილან თუ რა მოყვებოდა გაქრისტიანებას და მათ წმინდა ნინოს და იოანე ეპისკოპოსის ქადაგება „არა ისმინეს", რასაც ის მოჰყოლია, რომ ქრისტიანობის მქადაგებლებთან ერთად იბერიის მეფის მიერ წაყვანილმა „ერისთავმან: მეფისამან: მცირედ წარმართა მახვილი მათზე და ძლევით შემუსრა კერპნი მათნი". ამ გარემოების შედეგად „ფხოელთა დაუტევეს ქვეყანა მათი და გარდავიდეს თუშეთს"[3]. ფხოელნი ფეოდალური ხელისუფლების წინააღმდეგობას შემდეგშიც აგრძელებენ, ქვეყნის შინაგანი მდგომარეობის გაუმჯობესებისათვის მთიელთა შემომტკიცებას დიდი მნიშვნელობა ენიჭებოდა. ამიტომ ბრძოლა „ურწმუნო მთიულთა მოსაქრისტიანებლად" საკმაოდ დიდხანს მიმდინარეობდა: ბრძოლის ძირითადი მიზანი, აღნიშნავს გ. მელიქიშვილი, ის იყო, რომ ქართლის ფეოდალურ სახელმწიფოს დაემორჩილებინა ნახევრად დამოუკიდებლობაში მყოფი მთიელნი, რომლებიც იდგნენ თემური წყობილების საფეხურზე, რომ ქრისტიანული რელიგიის გავრცელების მიზნით ბრძოლა იყო საუკეთესო იარაღი, რომელიც ბოლოს უღებდა არაქართული წარმოშობის მთის დამოუკიდებლობას და კლასობრივი საზოგადოების უღელში აბამდა მას[4].

ამ ბრძოლას თამარისა და რუსუდან მეფის დროსაც დიდი მსხვერპლი მოჰყოლია. ფხოელთ სიჯიუტე ძვირად უჯდებოდათ. ამ ბრძოლების მოწმე XI საუკუნის ერთი ეპიგრაფიკული ძეგლი გვამცნობს, რომ ფხოველნი დიდად განრისხებულ მეფეს 340 სახნისით დაუბეგრიან[5].

---

3 ქართლის ცხოვრება, I, გვ. 125.

4 Г. Меликишвили, К истории древней Грузии, 1959, გვ. 129.

5 ვ. ცისკარიშვილი, გომეწრის წარწერა X—XI საუკუნისა, მაცნე, 1965, № 6, გვ. 185.

თემის დასახელება				მიწის რაოდენობა დესეტინებში					მესაქონლეობა			
	კომლი	მამრობითი	მდედრობითი	საკარმიდამო	ტყე	სახნავი	სათიბი	საძოვარი ადგილი	მეფეა პირუტყვი	მეწველი ძროხა	ცხვარი ბატკნ	ცხენი
ახიელის თემში	116	277	242	4,30	2220	95,70	79,00	10782	134	401	669	62
ბარისახოს თემში	344	800	758	10,20	1670,60	322	300,40	9493,00	321	1117	1442	230
ბაცადიგოს თემში	125	315	285	4,20	41,00	89,801	114,00	4587,00	115	343	419	70
როშკის თემში	165	378	363	4,90	506,10	166,10	188,60	5841,00	206	579	892	100
შატილის თემში	121	272	280	2,95	1760,00	108,11	149,94	17,100,00	177	591	1822	102
არდოტის თემში	83	221	235	5,50	3000,00	103,50	170,10	15738,00	143	328	2357	72[6]
სოფლების მიხედვით												
ომლა	35	91	63	1,00	660	26,00	15,00	4120,00	41	143	281	20
ბარისახო	46	101	200	1,00	200,00	32,00	10,00	900,00	50	174	182	38
დათვისი	48	105	100	2,200	200,00	43,00	50,10	2134	64	161	239	30
შატილი	33	83	88	1,00	1000	42,00	50,00	7233,10	53	104	543	21[7]

[6] М. В. Мачабели, Экономический быт госуд. крестьян Тианетского уезда Тифл. губ. МИЭКБГН, 1887, გვ. 522.
[7] იქვე, გვ. 410—520.

საქართველოს მთიელთა განდგომა ცენტრალური ხელისუფლებისათვის არახელსაყრელ გარემოებას ქმნიდა და ამიტომ როცა მათი შემეგობრება ბრძოლის გზით არ ხერხდებოდა, მაშინ ქართლ-კახეთის მეფეები ეკონომიური ბლოკადის საშუალებით ახერხებდნენ დამეგობრებას. ამ გზას ადგა კახეთის მეფე ლევანი, რომელმაც ფშავ-ხევსურთ და თუშებს ზამთრის საძოვრების გამოყენების სამაგიეროდ სამხედრო ბეგარა დააკისრა. ამავე პოლიტიკას აგრძელებდა მეფე ერეკლე, რომელიც აგრეთვე ხევსურთა მიერ ხატის მოძმედ იყო აღიარებული. იგი ხევსურთა რელიგიური ცენტრისა და ყველაზე ძლიერი ხატის — გუდანის ჯვრის თანატოლადაც მოიხსენიებოდა.

ხევსურეთის თემის და მიწათმფლობელობის სოციალური სტრუქტურის განხილვამდე საჭიროდ მიგვაჩნია ორიოდე სიტყვით მისი ეკონომიური მდგომარეობა დავახასიათოთ ზოგადად. ზემოთ აღვნიშნეთ, რომ ხევსურეთის გეოგრაფიული მდებარეობა რელიეფის თვალსაზრისით და ნიადაგები არ არის ხელსაყრელი მემინდვრეობის განვითარებისათვის (ზღვის დონიდან საკმაოდ მაღალი ზოლია), მაგრამ იგივე გარემოება არც ადგილზე მობინადრე მეცხოველეობის განვითარების საშუალებას იძლეოდა. მეურნეობის ორივე დარგი ადგილზე დიდი შრომის შედეგად მოიწეოდა.

ხევსურთა მეურნეობაზე დაკვირვება ცხადყოფს, რომ ჯერ კიდევ 1870-იან წლებში მათი სახნავ-სათესის უდიდესი ფართობი, რომელიც მუდმივ გამოყენებაში იყო მოქცეული, ე. ი. იხვნოდა და ითესებოდა, კომლზე 1 დესეტინას არ აღწევდა (იხ. თანდართული ცხრილი № 1), ამ სავარგულის გადაყვანა თითოეულ სულ მოსახლეზე შეადგენდა საშუალოდ 1—1,5 დღიურს. არც სათიბების მხრივ გვაქვს დიდი ფართობები. დაახლოებით ერთ დღიურზე 4—5 სული პირუტყვი მოდიოდა, რაც პირუტყვის ინტენსიური ნამატის შესანახად სრულიადაც არ იყო საკმარისი (ქვემოთ კონკრეტული მასალით ეს სურათი უფრო ცხადად გამოჩნდება). ეს გარემოება ხევსურს აიძულებდა არა მარტო მეტი შრომა დაეხარჯა მეურნეობის საწარმოებლად, არამედ საარსებო დოვლათის საშოვნელად მიემართა სხვადასხვა საშუალებებისათვის. ამ საშუალებათაგან ერთ-ერთი იყო მეკობრეობა, რომელსაც თემის მესვეურები ხელმძღვანელობდნენ[8]. სხვა საშუალებებიდან აღსანიშნავია საშოვარზე გასვლა. ხევსურეთი 5 თემისაგან შედგებოდა. თითოეული თემი მიწის გარკვეულ რაოდენობას ფლობდა.

---

8 ე. ბ ა რ დ ა ვ ე ლ ი ძ ე, ხევსურული თემი, საქართველოს მეცნ. აკად. მოამბე, ტ. XIII, № 8, 1952, გვ. 500.

სათემო მიწა და სათემო ტყე სახნავ-სათესად ოდესღაც ძველ მამებზე ყოფილა განაწილებული. ძველი მამების მოდგმის არათანაბარმა სეგმენტაციამ (ე. ი. ზოგი აქტიურად მრავლდებოდა, ზოგი პასიურად) შემდგომი თაობებისათვის გამოიწვია მიწის ფართობების არათანაბარი რაოდენობით დაგროვება. ერთეული ოჯახები ნაკლებ ფართობს ფლობდნენ და „მდარე" ოჯახებად იწოდებოდნენ, ისინი ვინც მეტს ფლობდა „აშენებულ" ოჯახებად ითვლებოდნენ[9]. მაგრამ იგივე აშენებული ოჯახები გარკვეული პერიოდის შემდეგ მდარე ოჯახის ბედში ვარდებოდნენ. ყოველივე ეს ხევსურთა ყოფაში გარკვეულ ასახვას პოულობდა. მდარე ოჯახები დაკაბალებულ ურთიერთობაში ექცეოდნენ აშენებულთან, უხდიდნენ მათ საგვარმეტოს, უდგებოდნენ მოჯამაგირეებად და მფარველობას ეძებდნენ[10].

საცხოვრისი პირობების სიმძიმე გარკვეულად მოქმედებდა ხევსურთა გამრავლებაზედაც. ხევსურთა ნამატის ერთი ნაწილი არაგვის ხეობის ჩასწვრივ, გუდამაყარ-მთიულეთის და ფშავის საშუალედო პუნქტების მონაცვლეობით, თანდათან ქართლის ბარისაკენ ეშვებოდა: მეორე ნაწილი კი ივრის ხეობით, ერწო-თიანეთის კახეთის რაიონებისაკენ მიდიოდა. ამ სურათს თვალნათლივ წარმოგვიდგენს ჩვენ მიერ შედგენილი ხევსურთა სოფლების კომლობრივი მაჩვენებელი უკანასკნელი 90 წლის მანძილზე. ეს მაჩვენებელი აღებულია სამ სხვადასხვა პერიოდში: პირველი 1870-იანი წლებისაა, მეორე 1926 წლის, ხოლო მესამე —1960 წლის. 1960 წლის მაჩვენებლების მკვეთრი განსხვავება გამოწვეულია ბარში ხევსურთა რეგულარული ჩამოსახლებით. მრავალი ხევსური ახალგაზრდა აქტიურად ჩაება ბარის, როგორც სოფლის მეურნეობის საქმიანობაში, ისე სამრეწველო ხასიათის წარმოებაში.

2. სახნავ-სათესი ნიადაგის მოპოვება. ხევსურეთში სათემო მიწები ოდესღაც დანაწილებულია ძველ მამებზე, სახნავ-სათესი, სათიბი და ტყეები გაუნაწილებიათ, საძოვრები კი სათემო მოხმარებაში დარჩენილა. ძველი მამის შვილებს თემისაგან მიღებული მიწის ნაკვეთი უნდა დაემუშავებინათ და მამიშვილობის სეგმენტაციის დროს მამეული სახნავი და ტყე თანატოლად გაენაწილებინათ „საძმოდ". როცა მამეული ოჯახი აქტიურად მრავლდებოდა, მაშინ მამულის რაოდენობა თანდათან კლებულობდა, მამულის გაფართოება თითოეულ ოჯახს მხოლოდ თავისივე ტყის ხარჯზე შეეძლო ე. წ. „ახოს დანაყვის" გზით.

---

9 ს. მ ა კ ა ლ ა თ ი ა, ხევსურეთი, გვ. 57.

10 ვ. ბ ა რ დ ა ვ ე ლ ი ძ ე, ხევსურული თემი, გვ. 501.

ცხრილი 2

კომლთა რაოდენობის მაჩვენებელი ხევსურეთში სხვადასხვა დროს

სოფლები	კომლთა რაოდენობა 1873 წლის მიხედვით	კომლთა რაოდენობა 1926 წლის მიხედვით	კომლთა რაოდენობა 1960 წლის მიხედვით
აკუშო	32	22	11
ა ჭ ე	16	13	7
ბარისახო, ზემო ბარისახო	46	22	77
ბოქრვილო-კარწაულო	20	13	4
ბეჩუკურთა	28	10	8
გველეთი	15	20	6
დათვისი	48	28	9
მოწმაო	18	23	7
ოხერ-ხევი	13	10	5
საბერწე	7	6	
უკანახო	32	30	18
ქობელო-მაღრანით	11	13	3
ჩირდილი	41	15	9
ქალის სოფელი		10	5
ატაბე	8	12	4
აყნელი	9	10	5
ბაცალიგო	31	18	7
ბ ი ს ო	24	20	15
ბ ლ ო	43	28	?
გუდანი	20	19	8
ზეისტეჩო	20	13	6
როშკა	23	30	10
ქმოსტი	36	19	5
ღელის ვაკე		15	4
ღული	34	17	6
ჩხუბა და მისახო	6	8	7
ძეძეურთა	12	9	7
წინ ხადუ	10	6	7
ჭ ი ე	16	9	7
ჭორმეშავი	20	11	7
ხახმატი	38	16	15
ხიტალე	7	8	—
უკანა ხადუ	32	23	?
ანდაქი	?	10	10
არდოტი	33	25	16
არჭილო	?	8	14
გიორგი წმინდა	?	39	12
გურო	49	5	
ლებაის კარი	15	12	3
მუცო	19	31	6
კისტანი	23	9	7
შატილი	32	50	6
ხახაბო	31	26	9
ხონის ქალა		11	11
ხოში		6	
ამღა	35	28	14
ახიელი	49	22	10
ჭიმღა	17	28	9[11]

[11] 1873 წლის მონაცემები ამოღებულია მ. მაჩაბელის გამოკვლევიდან Экономи-

ახოს აღება ტყის გაჩეხვით იწყებოდა და ჩირგვების ამოყრა დაწვით მთავრდებოდა, რასაც აქ „ტყის დანაყას“ უწოდებდნენ.

ტყის დასანაყ იარაღებად გამოყენებული იყო: ცული, ქარჩი, თოხი, წერაქვი, ნაწილობრივ ბარი. ბარს ხევსურეთში ადგილობრივი სამუშაოებისათვის ნაკლებად იყენებდნენ. მას ხშირად 90° მოხრილ ტარს უგებდნენ და თოხივით ხმარობდნენ, ამას ბართოხს უწოდებდნენ. ბარს კი, როგორც მიწის საბარ იარაღს, მაშინ იყენებდნენ, როცა ბარის რაიონებში ჩამოდიოდნენ ბაღ-ბოსტნებში და ვენახებში სამუშაოდ. აქ ხმარებაში იყო აგრეთვე ახოს აღების საქმეში საყოველთაოდ გავრცელებული ხის საყვერი იარაღი, რომლითაც გასახმობ ხეს ირგვლივ ქერქს შემოათლიდნენ ხოლმე. ხევსურეთში გამოყენებული სამუშაო იარაღები ადგილობრივი ან ფშაველი და მთიულეთ-გუდამაყრელი მჭედლების ნახელავია და ამდენად ხევსურულ სამეურნეო იარაღებში, მეზობელი რაიონების ქართველ მთიელთა ხელით სამუშაო სამეურნეო იარაღებთან შედარებით, რაიმე განსხვავება და თავისებურება არ შეიმჩნევა.

თუ მიწის მოპოვება ტყიანი ადგილის გატეხვის ხარჯზე ხდებოდა, მაშინ ცდილობდნენ წიფლის ხის ნადგომი მზვარე და მოვაკებული ადგილმდებარეობა შეერჩიათ.

„ტყის დანაყა“ მაშინ იწყებოდა, როცა ხე ფოთლით კარგად შეიმოსებოდა. გაზაფხულზე ხეს მიწიდან ერთი მტკაველის სიმაღლეზე ცულით ან საყვერით შემოყვერავდნენ. შემოყვერვა გულისხმობდა ან სპეციალური იარაღით (რომელსაც სახელად საყვერი ეწოდება) ქერქის შემოთლას, ან ცულით ამ ქერქის დაკეკნას და ამოთლას.

ხის შემოყვერვა ახოს აღების სისტემაში ტყის გახმობის მიზნით ჩატარებული მუშაობის ერთი ყველაზე ძველი მეთოდი უნდა იყოს. ამ მეთოდის გამოყენების დროს საახოე ნაკვეთიდან არც მასალის გატანა ხდებოდა, არც შეშისა. ეს გარემოება ერთგვარად გამოთიშავს სამჭრელი იარაღების აქტიურ გამოყენებას ახოს სისტემაში, რაც საერთოდ ახოს სისტემის ადრეული საფეხურებისათვის იყო დამახასიათებელი. შემოკვერილ-შემოყვერილი ხე ხმებოდა, მას ცეცხლის მიგზნებით ზეზეურად დაწვავდნენ. თუ ტყეს გაჩეხვით გაასუფთავებდნენ (და ეს მეთოდი უფრო ხშირი მოვლენა ყოფილა ხევსუ-

---

ческий быт государствен. крестьян Тианетского уезда Тифлис. губ. МИЭКБГКЗК, т. V, 1887, გვ. 502—503—504; ხოლო 1926 წლის მონაცემები ს. მაკალათიას წიგნიდან „ხევსურეთი“, 1935, გვ. 18, 19; 1960 წლისათვის ხევსურეთის კომლობრივი მონაცემების შესახებ ცნობები მივიღეთ ბარისახოს სასოფლო საბჭოდან.

რეთში), ამ საქმეზე ერთი კაცის შრომა არ კმაროდა; მას მეზობელთა დახმარება სჭირდებოდა. ამ მიზნით სცოდნიათ „ტყის მნაყველი“ მუშის შეყრა. მუშა სამაგიეროს აუნაზღაურებლად ეხმარებოდა. იმ სოფლებში, სადაც ტყე მცირე რაოდენობით გააჩნდათ და იგი სახნავ-სათესის ანალოგიურად აღლუმ-აღლუმად იყო დანაწილებული, ოჯახი სახნავი მიწის მოპოვებას თავისსავე კუთვნილი ტყის ხარჯზე წარმართავდა, ეს უკანასკნელი გარემოება ოჯახისათვის არც თუ დიდად სახარბიელო ყოფილა, რადგან ამით ტყის მარაგი უმცირდებოდა.

რადგან ახოს აღება ტყის გატეხის საქმესთანაა დაკავშირებული აქ ორიოდე სიტყვით გვინდა ტყის მფლობელობის და განაწილების წესსაც შევეხოთ; სოფელ ხახმატის მაგალითის მიხედვით ტყის მფლობელობა-განაწილების მდგომარეობა შემდეგი სახით წარმოგვიდგება: სოფელი ოთხ აღლუმად, ანუ მამად იყო გაყოფილი: 1— ალექსაურები, 2— მშაველნი, 3— ფერაულნი და 4— გამღივარაულნი[12].

თითოეული მამის, ანუ აღლუმის შიგნით ტყე დანაწილებული იყო საძმოდ, ე. ი. მამიშვილებზე. განაწილება ტყისა ოჯახის გაყრილობას მოსდევდა. საოჯახო ან საგვარო მუდმივი პირობითი ნიშნები სამამო ან საძმო ტყის ნაკვეთებს არ ჰქონია. განაწილებული ტყის ნაკვეთები ერთიმეორისაგან გამოყოფილი იყო „საყარით“. საყარი კეთდებოდა გაყრილ ძმებთან ერთად ორი სხვა წევრის თანდასწრებით. მიჯნაზე შედარებით გასარჩევ ხეს შეარჩევდნენ და მასზე რაიმე არასტაბილურ, არადადგენილ პირობით ნიშანს ამოკვეთდნენ. მაგ., ხეს ქერქს ჩამოათლიდნენ ერთ ან ორ-სამ ადგილზე, შემდეგ ძირზე ქვებს მიუყრიდნენ. თუ საძმოთა შორის მიჯნაზე გამოსარჩევი ხე ნაკლებად მოიძებნებოდა, მაშინ ჩვეულებრივ ხეს წიფელი იქნებოდა, თუ არყი, „წოწკს“ დაახვევდნენ და ის მერე მაღალი გაიზრდებოდა. ამის მიხედვით შემდეგი მიჯნების გარჩევა შორიდანაც შეიძლებოდა.

ტყე ხატსაც გააჩნდა და მას სოფელი ვერ შეუდიოდა, მას მხოლოდ დასტურები იყენებდნენ სახატე ლუდის სადუღად ან არყის გამოსახდელად. აღსანიშნავია, რომ ქართლის ბევრ სოფელში და აგრეთვე ქართლის მთის რაიონებში, დღემდე შემორჩენილია სახატო

---

12 ხევსურული აღლუმის საკითხი ვრცლად არის გაშუქებული რ. ხარაძის ნაშრომში: „Хевсурское аглуми-форма древняя форма общественного экономического объединения“, კეკ. ტ. I, 1964. რ. ხარაძის დაკვირვებით აღლუმი თავის სიძველეს ავლენს რელიგიური დღეობების დროს სხვადასხვა ჩვეულში (იქვე, გვ. 50). მისივე აზრით, აღლუმი უნდა წარმოადგენდეს გარკვეულ ფორმას მიწის მფლობელობისას, რომელიც გამოხატავს იმ ეტაპს, როცა საერთო საკუთრება იშლება კერძო საკუთრებად (იქვე, გვ. 51).

ტყის კორომები, ასეთი ტყის კორომების გამოყენება, ხალხის რწმენით, არ შეიძლებოდა. ტყიდან შეშის წამღებს რაიმე უბედურება დაატყდებოდა, მის მომჭრელს და სახლში წამღებს ღმერთი დასჯიდა.

ქართლის მთის და ბარის რაიონებში ტყის კორომების შემონახვა სახატო ტყის არსებობის წმინდა პრაქტიკული დანიშნულებითაც უნდა აიხსნას, რომელ სტადიასაც ხევსურეთთან შედარებით ქართლი ადრეა გაცდენილი, ე. ი. ჩვენი ვარაუდით, ოდესღაც სახატო ტყეს ქართლშიც სახატო მეურნეობის საჭიროებისათვის იყენებდნენ. სახატო მეურნეობისათვის ტყის საჭიროება და ხის, როგორც საკულტო საგნად აღიარება, ხელს უწყობდა სახატო ტყეების საგანგებო დაცვას.

ხევსურები ტყის საუკეთესო მოხელეებად იყვნენ ცნობილი. ხევსური მეშეშენი ხშირად მეზობელ რაიონებშიც გადიოდნენ ტყის სამუშაოებზე. გ. რადე ხევსურებს საუკეთესო მეტყეველებად მიიჩნევდა. იგი აღნიშნავდა, რომ ხევსურების საქმიანობა ტყისადმი დამოკიდებულებაში მისაბაძია არა მარტო ქართველთათვის საერთოდ, არამედ მათგან ევროპელთაც კი შეუძლიათ ბევრი რამის გადაღებაო. მას მოჰყავს მაგალითები, თუ როგორ ამზადებდნენ ისინი ფიჩხს და რა დიდი სიფრთხილით ეკიდებიან ტყეს. ტყის დამუშავების საქმეში იგი არჩევს შრომის საფეხურებს დაყოფილს სქესის მიხედვით. ტყის მოჭრა მამაკაცთა საქმედ ითვლება, ხოლო მოჭრილის შინ გადაზიდვა, ქალების მოვალეობად. გ. რადე განსაკუთრებით მოხიბლა იმან თუ ტყის მასივებს როგორ წმენდნენ ბუჩქოვანი მცენარეებისაგან და ხეებს აძლევდნენ ზრდის საშუალებას. გ. რადეს მხრივ ეს საინტერესო დაკვირვებაა, მაგრამ მან ვერ ახსნა თუ საიდან მიმდინარეობდა ტყისადმი ასეთი დიდი სიფრთხილე და მასზე თავგამოდებული ზრუნვა. საქმე იმაშია, რომ ხევსურეთში ტყე ანალოგიურად მიწისა, აღლუმებად იყო განაწილებული, აღლუმების შიგნით კი ოჯახებზე გარიგებული. თუ ოჯახი მის კუთვნილ ტყეს წესიერად არ დაიცავდა, არ მოუვლიდა, ოჯახივე დაზარალდებოდა. ის ფაქტიც, რომ გ. რადემ ფშავლები ტყეზე ნაკლებ მზრუნველებად ჩათვალა[13], იქიდან მომდინარეობს, რომ ფშავში ტყე ოჯახებზე არ იყო დანაწილებული.

მიწის მოპოვება შეიძლებოდა შესყიდვის გზითაც. ხევსურეთში მიწის ყიდვა-გაყიდვის ნორმები მტკიცედ იყო რეგლამენტირებული და დაცული. სოფელში ერთი მამის (საძმოს) წარმომადგენელი სხვა მამის — საძმოს წარმომადგენელს მიწის ყიდვას ვერ შესთავაზებდა,

---

[13] Г. Радде, Заметки о Хевсуретии, КК, 1858, გვ. 52-53.

თუ ამ საძმოდან მას თანხმობა არ ექნებოდა. მამული მხოლოდ აღლუმის შიგნით უნდა გაყიდულიყო[14].

თუ აღლუმი უკიდურესობამდე იყო მისული და მას არ შეეძლო მიწის შეძენა, მაშინ მიწის გამყიდველი მეორე აღლუმის წარმომადგენელს მიყიდდა.

მიწის ფასს მისი ღირსება განსაზღვრავდა, რომელიც რამდენიმე პირობით იფარგლებოდა; ძვირფასად ითვლებოდა „კარის", ანუ „ბოსლის" მიწები. კარის მამულის ღირებულება ს. მაკალათიას ცნობით, მთის მამულის ღირებულებაზე 5-ჯერ მეტი ყოფილა. მეტ ფასში იყიდებოდა საახოე ტყე და საერთოდ ახალნატეხი მამულები. საშუალო ღირსების დღიურ მიწაზე დათესილი ქერი 70 ძნა უნდა დამდგარიყო. ასეთი დღიური მიწა 1 ძროხად ფასობდა და ზოგჯერ, როცა უნდოდათ, დღიური მიწის ოდენობის გამოხატვა, იტყოდნენ: ერთი ძროხის მამული აქვს ან ორი ძროხის მამულიო და სხვა. თუ მამული ღალიანი იყო და ერთი ძროხის ღირებულებას აღემატებოდა, მას ხარის მამულსაც უწოდებდნენ.

ძროხის მამული ხევსურეთის ზოგიერთ თემში 1 წერის მამულთან იყო გათანაბრებული, სისხლ-მესისხლეობაში, როცა დამნაშავე დაზარალებულს მიწის ნაკვეთით უნაზღაურებდა, ამ დროს ხშირად მიწის ფართის მოცულობას ძროხით ან ხარით გამოხატავდნენ და მას წერის რაოდენობას უფარდებდნენ. ერთი ასეთი შემთხვევა, როცა წერის მამულს შესაბამისად ძროხას უფარდებდნენ ალ. ოჩიაურისაგან ჩავიწერეთ, მისი გადმოცემით, სოფელ გუროელი გეჯურა და თოთია გოგოჭურები წაიკიდნენ. თოთიამ გეჯურა თავში დაკრა, ხოლო გეჯურამ თოთიას ხელი მოსჭრა. საწინწინაო პატივის გაღების

---

14 აღსანიშნავია, რომ ანალოგიურ მდგომარეობას ჰქონდა ადგილი ინგუშეთში. იქ საკარმიდამო მიწა კომლის მედმივ სარგებლობაში იყო, მაგრამ მისი გასხვისების უფლების გარეშე. თუ მფლობელი მის გაყიდვას მოინდომებდა, თანამეთემეთათვის უნდა მიეყიდა. სოფლიდან აყრილის ან ბეითალმანი მიწა თემს რჩებოდა (Гр. Вертепов, Ингуши, Историко-статистический очерк, ТСК, Владикавказ, 1892, с. III) ინგუშეთის და საერთოდ ჩრდ-ლო კავკასიის მთის მოსახლეობის და საქართველოს მთის მოსახლეობის სამეურნეო საქმიანობათა მსგავსება, ხშირად საფუძველი ხდებოდა ხალხური ადათწესებისა და იურიდიული ნორმების მსგავსი ელემენტების გამომუშავებისა. ამიტომაც იყო, რომ ქართველ მთიელთა შორის სადავო საკითხების გაბჭობაში არაიშვიათად იწვევდნენ ხოლმე ჩრდილოელ მეზობელ ტომთა უხუცესთა საბჭოს წარმომადგენლებს, ცნობილ ადათმცოდნეებს და პირიქით, ბევრჯერ ჩრდილოელთა სადავო საქმეებში მოუწვევიათ ქართველი ხევისთავები თუ ხევისბერები. რ. ხარაძე, ხევსურული ანდრეზი — ხალხური სამართლის წყარო, მიმომხილველი, ტ. II, 1951, გვ. 401.

შემდეგ, ირჯულეს. გეჯურას ჭრილობა 5 ძროხად იქნა შეფასებული, თოთიას მკლავი (რადგან თოთია დახეიბრდა) 9 ძროხად. ხუთ-ხუთი ძროხა ერთმანეთში გაიბარეს. გეჯურას დაედო თოთიას საზღაურად 4 ძროხა. ამ ოთხი ძროხის საფასურში მან 4 წერის მამული მისცა (ალ. ოჩიაური, სოფ. შუაფხო, 1958)[15]. ხელნაწერთა ინსტიტუტის არქივში დაცულია დოკუმენტები, სადაც ნახსენებია „ძროხის მამული" და „ხარის მამული". მართალია აღნიშნული საბუთი ხევსურეთს არა ეარაუდობს, იგი დიდი და პატარა ლიახვის ხეობის სახასო სოფელს ეხება, მაგრამ ჩანს, მიწის შედარებითი ზომის ერთეულს ღირებულების ექვივალენტის სახეობა — ძროხა ან ხარიც გამოხატავდა. აღნიშნული საბუთი მამულების ერთგვარ ნუსხას წარმოადგენდა, და იგი XVI—XVII საუკუნეებს უნდა განეკუთვნებოდეს.

„სახასო გუდისი
ქ. სამი საკვამლო თავის გუდისი ბილმაზის სოფელი
ქ. ერთი საკვამლო ლაჩის მამული
ქ. სამი საკვამლო გაგეს და გამსირას სოფელი
ქ. ერთი ძროხის მამული როინ ვაზაგაშვილისა
ქ. ბექისაშვილის მამული ნახევარი საკვამლო
ქ. ბექისაშვილს მამული გოგირას სოფელი

ქ. ერთი ხარის მამული ხოსინაანთი
ქ. ერთი მამული კაბულაანთი
ქ. ერთი ხარის მამული ზაგაანთი
ქ. ერთი ხარის მამული, ფუხაანთი და სხვ."[16].

იყიდებოდა აგრეთვე სათიბი მთები. მაგ., არხოტში 12 მთიბლის სათიბის ოდენობა 1 ცხვრად ფასობდა. აქ მთა საძმოდ იყო დანაწილებული და მემკვიდრეობით გადადიოდა, მაგრამ აქვე მთის ისეთი ნაწილიც არსებობდა, რომელსაც მოსწრების მიხედვით თიბავდნენ, ე. ი. ვინც მოასწრებდა ის მოთიბავდა*. პირაქეთ ხევსურეთში სათიბები სამამოდ და სამამიძმოდ იყო დაყოფილი ისე, როგორც სახნაურები.

მიწის მოპოვება შეიძლებოდა აგრეთვე ძალად თავის დაჭრევინების ნიადაგზე. ხევსურეთში ამ გარემოებას თუმცა ჰქონდა ადგილი, მაგრამ იგი უფრო ცალკეული შემთხვევების სახით ყოფილა. მაგ.,

---

15 გ. ჯ ა ლ ა ბ ა ძ ე, ფშავ-ხევსურეთში მივლინების დღიური, რვ. № 1.

16 ხელნაწერთა ინსტიტუტი, ფ. Hd—4918.

* მოსწრების წესი მიწის თემური მფლობელობის ხანისათვის არის დამახასიათებელი, რომელსაც საქართველოს სხვა კუთხეებშიც ჰქონდა ადგილი. მაგ., გარე კახეთში და ქიზიყის სოფლებში მოსწრების წესით ხნავდნენ სათემო მიწებს (გ. ჯ.).

უქონელი კაცი შარს აუტეხდა მქონებელს, დაეჭრევინებოდა და ალონიაში მიწის ნაკვეთს გამოართმევდა. ალონიაში 1 დღიური მიწა 5 ძროხის ღირებულებას ფარავდა.

ხევსურეთში მიწის იჯარით გაცემის წესიც არსებობდა, რომელსაც უფრო ის ოჯახები მიმართავდნენ, რომელნიც საცხოვრებლად სხვაგან ე. ი. ბარში იყვნენ წარსულნი და მთაში დარჩენილი მიწა არ ეთმობოდათ.

ეს უკანასკნელი გარემოება ხევსურთა ყოფის მეტად დამახასიათებელი სურათია. ბარში ჩამოსახლებული ხევსურები მტკიცედ არ იყვნენ დარწმუნებულნი იმაში, რომ ისინი ბარის მუდმივი მკვიდრნი გახდებოდნენ და ბარიდან უკან დაბრუნების შემთხვევაში, მთაში საფუძველს არ იკარგავდნენ; იჯარით გაცემული მიწიდან გარკვეულ შემოსავალს ღებულობდნენ. ს. მაკალათიას ცნობით, მიწის იჯარა ზოგჯერ ნახევარი საუკუნის მანძილზე გრძელდებოდა[17].

იჯარის რაოდენობას იჯარადარი და მოიჯარადრე წყვეტდნენ. ზოგჯერ ერთი დღიური 1 ცხვრად იყო შეფასებული ან ხელითი ძროხად. ამას ხევსურეთში მიწის დაწინდვას უწოდებდნენ. მიწის დაწინდვისას დამწინდველი საფასურს არ აძლევდა. ვიდრე დათქმული დრო არ გავიდოდა, მიწის პატრონი დამქირავებელს ვერ შეედავებოდა.

მიწას აძლევდნენ აგრეთვე მოსავლის სანახევროდ ან სამესამედოდ, ე. ი. მიწის პატრონი მიწის ღალაში ღებულობდა მეღალისაგან მოსავლის ნახევარს ან მესამედს. ყველაზე უფრო გავრცელებული ფორმა მიწის დაწინდვა იყო. მიწას ზოგჯერ მცირე მიწის მქონენელნიც წინდავდნენ, რომელთაც სასისხლო საქმეებთან ჰქონდათ ურთიერთობა (ვალების გულისათვის).

მიწის ყიდვა-გაყიდვის და მისი გაჩუქება-შეწირვის უფლება ხევსურეთში შეუზღუდველად მოქმედებდა. სათესი მიწების მეტი რაოდენობის მფლობელი მაინც ჯვარი გამოდიოდა.

ჯვარის მამულების წარმომავლობას ვ. ბარდაველიძე ორ ჯგუფად ჰყოფს. ერთში აქცევს ჯვარისადმი სხვადასხვა მიზეზით შეწირულ და ზოგჯერ ძალადობის გზით დაკავებულ მიწებს, ხოლო მეორეში ხატის ოდითგანვე ხელდებულ მიწებს[18].

ამ მეორე ჯგუფის მიწებს ხოდაბუნები ან სახარნადო მამულები ეწოდებოდა. ხატის მიწების საკითხი ვ. ბარდაველიძის მიერ საკმაოდ

---

[17] ს. მ ა კ ა ლ ა თ ი ა, ხევსურეთი, გვ. 57.

[18] В. В. Б а р д а в е л и д з е, დასახ. ნაშრომი, გვ. 96.

საფუძვლიანად არის დამუშავებული[19]. გუდანში პირველი ჯგუფის მიწებს, რომლებსაც ვ. ბარდაველიძე რამდენიმე გზით წარმონაქმნად მიიჩნევს, საერთო სახელი „საზეთესლე“ ეწოდებოდა. ამ სახელით იგი გამოიყოფოდა იმ მიწებისაგან, რომელიც ხატს ოდითგანვე გააჩნდა, რომლის წარმოშობა არავინ იცოდა და რომელსაც ხოდაბუნს უწოდებდნენ.

ხოდაბუნისაგან საზეთესლე იმით განსხვავდებოდა, რომ ხატის დასტურს ხოდაბუნში მოყვანილი მოსავლიდან მხოლოდ ბზე რჩებოდა, საზეთესლედან ნახევარს ღებულობდა, ნახევარი კი მიდიოდა ხატის მიწების როგორც ხოდაბუნის, ისე საზეთესლე მამულების საათესლე მასალად. დასტურს საზეთესლე მამულზე უფრო მეტი თავისუფალი მოქმედების უფლება ჰქონდა; შეეძლო ის საღალოდ გაეცა და აქედან მიღებული მოსავლის ნახევარი მიეღო, ე. ი. დასტური ამ კონკრეტულ შემთხვევაში ექსპლოატაციას უწევდა სახატო-სათემო საკუთრებას.

არხოტში საზეთესლე მიწების კატეგორიას შეესაბამებოდა ე. წ. საიფქლე მიწები, რომლებიც ხოდაბუნებისაგან ცალკე იყო გამოყოფილი. აქ ძველად იფქლი უთესიათ. საიფქლე მამულში მოწეულ მოსავალს დასტურები ჯვარს შუაზე უყოფდნენ და ნახევარს ბეღელში ინახავდნენ, რომლითაც ჯვარისათვის ღამის სამთელო და ეამსაწირი ქადა-პური ცხვებოდა.

ხატს სამთო სახნაურებიც გააჩნდა, რომელიც დაბალმოსავლიანობის გამო, იშვიათად მუშავდებოდა. ხშირად მცირემიწიანი კომლები მას სამესამედოდ ამუშავებდნენ.

ხოდაბუნიდან აღებული მოსავალი ხელუხლებელი იყო და იგი ხატის მრევლს მთლიანად ხმარდებოდა.

საზეთესლე მიწის წარმოშობის ძირითადი წყარო მაინც შეწირვაა. თვით მიწის შეწირვის პროცესი კი ასე წარიმართებოდა: მიწის შემწირველი იღებდა შესაწირი მიწის ნაკვეთიდან ერთ მუჭა მიწას, თუ რამდენიმე ნაკვეთს წირავდა, მაშინ თითოეულ ნაკვეთიდან თითო მუჭა მიწას აიღებდა, ჯვარში მიიტანდა და შეყრიდა. ამ პროცესს ესწრებოდა დეკანოზი და დასტური. აქვე შემწირველი საკლავსაც დაკლავდა. ყოფილა შემთხვევები, როცა რაიმე მიზეზების გამო, შეწირული მიწა შემწირველს უკან გამოუწირია და მისი შემოსავალი თავადვე გამოუყენებია. ეს იმ დროს ხდებოდა, როცა ჯვარი შემწირველს მიზანს არ გაუმართლებდა.

---

[19] В. В. Бардавелидзе. Земельные владения древнегрузинских святилищ, СЭ, 1949, № 1.

ჯვარი არა მარტო იწირავდა მიწებს, არამედ ახდენდა სხვისი მიწების მიტაცებასაც. ამ გარემოებას ვ. ბარდაველიძემ სათანადო ყურადღება მიაქცია და მეტად საყურადღებო მოსაზრებები გამოთქვა[20]. გარდა ჯვარისა, სხვისი მიწის მიტაცების საქმეში მოძალადეობას იჩენდა ძლიერი სოფელი სუსტი სოფლის მიმართ. ასევე იქცეოდა ძლიერი ოჯახი სუსტი ოჯახის მიმართ. რ. ერისთავი შენიშნავს, რომ ძლიერი სოფელი სუსტი სოფლის სახნავ მიწებს ძალით ეპატრონება. თავის მოძალადეობას კი ასაბუთებს იმით, რომ მათ თითქოს ეს მიწები ადრე ჰქონდათ შეძენილი[21]. კერძო შემთხვევებიდან როცა ერთი ოჯახი მეორის მიწას იტაცებს, სოფლების — ბისოელი ქეთელაურების და მოწმაოელი ბათირა არაბულის მაგალითები გვიმოწმებენ. მიწის მიტაცების ეს ინციდენტი კარგად აღწერა ს. მაკალათიამ[22].

ხევსურეთში ისე, როგორც ფშავში სახნავ-სათესი მიწები მდებარეობის მიხედვით სამ ზოლად იყოფოდა: მთის, ანუ სასვილები, ბოსლისკარის, იგივე საქერეები და კარისპირი. უფრო დაბლა მდებარე მიწები ბარის მიწებად, ანუ საწმინდედ ან საიფქლედ იწოდებოდა. ზოგ სოფელს ბარის მიწები არ გააჩნდა და მისთვის კარის მიწა იგივე ბარის მიწის სახელით მოიხსენიებოდა. კარის მიწა მიწის სხვა ნაკვეთებთან შედარებით მეტად ფასობდა. აქ ნაკელის გატანის საშუალება მეტი იყო და იგი მოსავალს მეტს იძლეოდა; ხევსურულ ხალხურ პოეზიაში კარის მიწას ხაგირის სახელითაც ვხვდებით, მაგ., „პური მაუდის ბევრაი ხაგირებს კარისპირსაო“[23]. ანდა „შენ მუშა გამოიყვანა კარისპირ ხაგირდაზედაო. მაგიკლავ ხარსა, ირემსა მაგიტან სადილზედაო“. ან კიდევ: „ხირჩლას ყანა დაუსეტყვა, კარის პირას ხაგირიო“ და სხვა.

მოპოვებული მიწა ახოს დანაყვით იქნებოდა, თუ ბუსნოს გამოღებით, სხვადასხვა თვისებისა იყო. ხევსურეთში არჩევდნენ ღორღიანს, თუ ქვა ერეოდა (ქვებისაგან მის გასუფათვებას გაღორღვას უწოდებდნენ), იყო უქვო მამული, მწირი, რომელსაც ხირხალი ეწოდებოდა და ფხვიერი, ანუ მშლივი. შედარებით უკეთესი მიწის გამოსახატავად ამბობენ: ბადლი, მდიდარი, ტუმნა, დასვენებული, მსუ-

---

20 ვ. ბ ა რ დ ა ვ ე ლ ი ძ ე, ხევსურული თემი, საქართველოს მეცნ. აკადემიის მოამბე, ტ. XII, № 8, 1959.

21 Р. Э р и с т о в, О Тушино-Пшаво-Хевсурском округе К., 1854, № 51.

22 ს. მ ა კ ა ლ ა თ ი ა, ხევსურეთი, გვ. 57—58.

23 ალ. ჭ ი ნ ჭ ა რ ა უ ლ ი, ხევსურულის თავისებურებანი, გვ. 196.

ქანი, ნივთიანი, პოხიერი და სხვ. მწირი ნიადაგის ეპითეტებია: მშიერი, გამოლალული, უნივთო და სხვა[24].

ხევსურეთში სახნავ-სათესები ჩამორეცხვის მუდმივ საშიშროებაში იმყოფებოდა. ამიტომ მთის სახნავებს ორ წელიწადში ერთხელ ან ყოველ მესამე წელს ასვენებდნენ. ეროზირებულ ნიადაგს ზოგადად ხირხალს უწოდებდნენ.

8. ნიადაგის განოყიერების წესები. ხევსურეთში სახნავ-სათესი მიწა თითქმის სისტემატურ ექსპლოატაციაში იყო. დასვენება მხოლოდ „მთის" მიწებზე მოდიოდა, სადაც ნაკელის შეტანა ძნელი იყო. ყოველწლიურ ხვნას კი შეეძლო სახნავი ფენის დაშლა-ჩამორეცხვა. ერთი წლის დასვენებულ მიწას ყამირს უწოდებდნენ. ორი წელი თუ დარჩებოდა მოუხნავ მდგომარეობაში, მასზე ყამირის ყამირს იტყოდნენ. საერთოდ დიდხანს დაუმუშავებლად დატოვებულ მიწას ბორტვად მოიხსენიებდნენ. ბორტვს უწოდებდნენ აგრეთვე საერთოდ უხნავ მიწასაც. ამისგან განსხვავებით ნამუშევარი მიწა რომ გაბორტვდებოდა „გაბორტვებულ ყანას ან ნაყანობსაც" ეძახდნენ[25].

კარის პირისა და ბარის მიწებს ხშირად აპატივებდნენ, ანუ როგორც ხევსურები ამბობენ მიწას „შანეხვდნენ". მიწაზე ნაკელის გატანის სამ საშუალებას იყენებდნენ: გოდრებით (ადამიანის ძალით), ჯინებით (პირუტყვის გამოყენებით) და წყლით. ეს უკანასკნელი საშუალება ყველაზე უფრო ეფექტური იყო, მაგრამ ამის შესაძლებლობა ყველა სოფელს არ ჰქონდა.

გოდრით იქვე კარისპირა მამულებში გაჰქონდათ ნაკელი. სამუშაოს ასრულებდნენ ძირითადად გაზაფხულის პერიოდში, როცა თოვლი აჭრელდებოდა. ერთი გადმოცემის მიხედვით, არხოტის ხატს გაჩნდა ნანასეული ყანა. ყანა ეკუთვნოდა ვინმე ქალს — ნანას, რომელსაც თურმე ნაკელი თავისი ზურგით უზიდია ყანაში. მიწა პოხიერი გამხდარა. გარდაცვალების შემდეგ მემკვიდრე არ დარჩენია და ყანას ჯვარი დაპატრონებია (ალ. ოჩიაური, 64 წლის, სოფ. შუაფხო, 1958)[26]. ნაკელის გატანაზე მუშაობდნენ როგორც მამაკაცები, ისე ქალები. გოდრით ზიდვასთან შედარებით უფრო მარჯვე და მოხერხებული იყო ნაკელის გატანა ჯინით. ნაკელის გასატან ჯინს წნელით წნავდნენ. სიგრძე ჯინისა 120—140 სმ-ს არ აღემატებოდა, სიგანე 40—60 სმ-ს, სიმაღლე 20—25 სმ-ს. ჯინი იწვნოდა 4 ისარზე, რომლებიც ერთიმეორესთან 10—15 სმ-ით იყო დაშორებული. მათი სი-

---

24 იქვე, გვ. 196.

25 ალ. ჭინჭარაული, ხევსურეთის თავისებურება, 1960, გვ. 195.

26 გ. ჯალაბაძე, ფშავ-ხევსურეთში მივლინების დღიური, 1958, რვ. № 1.

გრძე კი 110—150 სმ აღწევდა. ჩაწნულ ისარს 20—25 სმ. სიმაღლეზე გვერდები ამოეწნოდა და შემდეგ მაგრდებოდა მარხილზე. ჯინის მარხილის ფეხის სიგრძე 10—15 სმ-ით აღემატებოდა ჯინის ისრების სიგრძეს. თითოეული ფეხის სიმაღლე 15 სმ-მდე აღწევდა. მარხილის ფეხები ერთიმეორესთან დაკავშირებული იყო სამი თამასით, რომელიც მარხილის ფეხებს ერთიმეორისაგან 50—60 სმ სიგანეზე აშორებდა. ჯინი ამ თამასებზე იყო დამაგრებული. წინა თამასა წნელით უღელს უკავშირდებოდა. ჯინით გატანილ ნაკელს ფიწლებით და ნიჩბებით მიწის ფართობზე მოფენდნენ და ნაკელის მსხვილ გორახებს მაშინვე დაფშვნიდნენ. ამ წესით განოყიერებას „შანეხვას“ ან „განეხვას“ უწოდებდნენ.

წყლის საშუალებით ნაკელის გატანა, ანუ „დაბღალვა“, კარის და ბარის იმ მიწებისათვის იყო გამოყენებული, სადაც წყალი უდგებოდა. საამისოდ სანეხვესთან ნაკელის გროვას გულს გამოუღებდნენ ისე, რომ რუდან მიშვებულ წყალს დაელბო და მისი ათქვეფა ყოფილიყო შესაძლებელი. ამისათვის ქალები და ბავშვები ფეხით დგებოდნენ და დამბალ ნაკელს ურევდნენ, როცა ნაკელი გათხიერდებოდა, სანეხვედან წინასწარ გაკეთებულ კვალში მისცემდნენ მიმართულებას და ნაკელის თხევად მასას გაუშვებდნენ. კვალი მიწის ნაკვეთიდან ნაწილდებოდა ისეთნაირად, რომ მიწის ზედაპირზე თანაზომიერად მოფენილიყო.

დაბღალვა მიწის ერთი კუთხიდან იწყებოდა და მეორე კუთხეში მთავრდებოდა. დაბღალვას მარჯვედ თუ არ წარმართავდნენ, შეიძლებოდა ნაკელის თხევადი მასა დანიშნულებას აცდენოდა და საკმაოდ შრომატევადი მუშაობა დაკარგულიყო. კარგად დაბღალული მიწის ნაკვეთი ნაკელის მოფენის სისქითა და სიმჭიდროვით ხასიათდებოდა. მთხრობელის სიტყვით, ნაკელის მოფენის სისქე სამი თითის ზომა მაინც უნდა ყოფილიყო, ე. ი. 6—7 სმ; მიწის ზედაპირი კი მთლიანად გადალესილი და ნაკლებად აჭრელებული.

ვინაიდან მთის მიწები შორს და ძნელად მისადგომ ადგილებზე იყო განლაგებული და ამდენად იქ ნაკელის მიტანა ძნელდებოდა, ისე როგორც ფშავში, აქაც სცოდნიათ მიწის ნაკვეთში პირუტყვის გაჩერება[27]. მაგრამ ამ გზით მიწის ნაკვეთის გაპატივება ძნელი იყო, ზემოთ აღწერილ პირველ და მეორე წესთან შედარებით მიწის ნაკვეთის გაპატივების ამ წესს, რომელსაც ადგილი ჰქონდა აგრეთვე ბარის რაიონებშიც, მეტი პრიმიტიულობისა და სიძველის ნიშნები აქვს. შესაძლებელია მიწის გაპატივების ჩვევას, თავდაპირველად პირუტყ-

---

27 ს. მ ა კ ა ლ ა თ ი ა, ხევსურეთი, გვ. 59.

ვის სახნავ. ნაკვეთში გაჩერება უსწრებდა წინ. ძველია აგრეთვე ნაკელის წყლით გატანის წესი. პირველ ხანებში შესაძლებელია ბოსლის წინ დაგროვილი ნაკელის გარეცხვის მიზნით იყო მდინარიდან მიშვებული წყალი. შემდეგ კი გეგმაზომიერი დანიშნულებით დაიწყო მისი გამოყენება.

ხევსურეთის ზოგიერთ სოფლებში საწვავის დანიშნულებით ნაკელისაგან წივას ამზადებდნენ. საამისოდ გაზაფხულისა და ზაფხულის ნაკელს იყენებდნენ, ნიადაგის გასანოყიერებლად კი ზამთრისას.

„შანეხვილ" და „დაბღალულ" მიწის ნაკვეთს ისეთ დროს მოხნავდნენ, რომ ნაკელს სინესტე არ დაკარგოდა. ამასთან დაკავშირებით აღსანიშნავია, რომ არხოტში პატივდაყრილი ყანის ხვნისას მხვნელს და „ძწაფავს" ფაფას უმზადებდნენ. სახვნელში ფაფა უნდა წაეღოთ და იქ ეჭამათ. მორწმუნე ხევსურების წარმოდგენით ხვნა გააღვილდებოდა.

4. სახვნელი იარაღები. ვიდრე თესვა-ფარცხვას შეეხებოდეთ, აქ საჭიროდ მიგვაჩნია გავეცნოთ თვით სახვნელ იარაღებს, რომლებსაც ხევსურეთში იყენებდნენ[28]. ხევსურეთისათვის დღემდე სამეცნიერო ლიტერატურაში[29] ორგვარი სახვნელი იარაღია დაფიქსირებული. პირველი და ყველაზე მარტივი ფორმის სახვნელი, რომელსაც სახვნელი მხოლოდ პირობითად შეიძლება ეწოდოს „კავწერაა"[30].

კავწერა შედგება მხარის, საბეწვის და საკვეთელისაგან. მხარი შედარებით სწორი ხეა, სიგრძით 2,5 მ, გააჩნია საბეწვე, რომელშიც მცირე ზომის ტაბიკია გაყრილი და რომელსაც სამალდე ედება კავწერის ულელზე მისაბმელად; მხარის ბოლოსთან ვერტიკალური ჭრილია, რომელშიც საკვეთელია ჩადგმული და გახეშილია სოლით. მხა-

---

28 1960 წ. წინამდებარე ნაშრომისათვის ეთნოგრაფიული მასალის შეკრება მოგვიხდა ხევსურეთში, სადაც ისეთი დრო შევარჩიეთ, როცა საგაზაფხულო ხვნა-თესვის სამუშაოები მიმდინარეობდა. სახელდობრ მაისის პირველი ნახევარი. ხვნა-თესვის სამუშაოების მიმდინარეობაზე უშუალო დაკვირვებამ საკმაოდ თვალნათლივ დაგვანახა ყველა სამეურნეო დეტალი, რომელიც ამ პროცესთანაა დაკავშირებული. განსხვავებანი სახვნელებში, რომელიც ხევსურეთის თემებს შორის შეინიშნება.

29 Г. Читаиа, Земледельческие системы и пахотные орудия Грузии, ВЭК, გვ. 110; ს. მაკალათია, ხევსურეთი, 1935, გვ. 59.

30 გ. ჩიტაია, რაჭული სახვნელის ფარფლიანი ქუსლი, უნივერსიტეტის შრომები, XVIII, გვ. 188; ს. მაკალათია, თუშეთი, გვ. 47; გ. ჯალაბაძე, აღმოსავლეთ საქართველოს სამიწათმოქმედო იარაღების ისტორიიდან, 1960, გვ. 26.

ური ბოლოვდება სახელურით, რომელიც მხარის გაგრძელებაზეა გამოთლილი.

კავწერაში ჩვეულებრივ უღელი ხარი იბმოდა და ამ იარაღის საშუალებით აწარმოებდნენ ყამირებისა და ბორტვების გაწერას. ამ

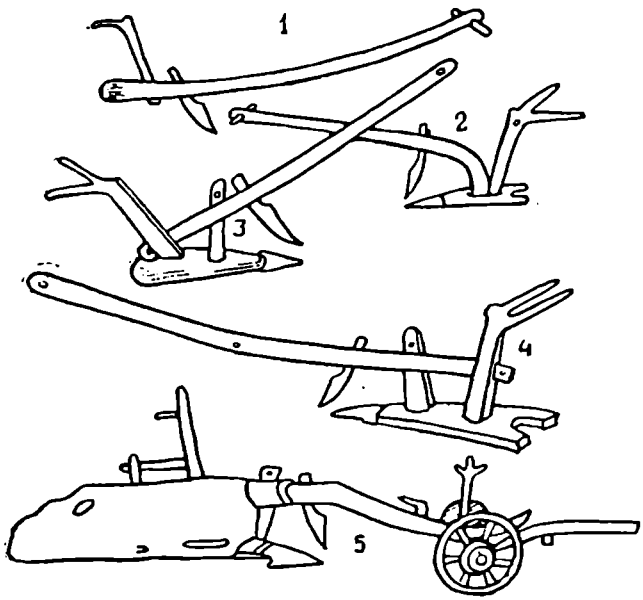

ტაბ. II. ფშავ-ხევსურული სახვნელები: 1 კავწერა, 2 ხევსურული კავი, 3 სახვნელი, 4 ფშაური აჩაჩი, 5 დიდი გუთანი

იარაღს მხოლოდ საზაფხულო ხვნის დროს იყენებდნენ. ადგილობრივთა დაკვირვებით, მთის სახნაურებს ერთი წლითაც რომ დაესვენა, შუპყა ბალახმა იცოდა მორევა, რომელიც ხევსურულ სახვნელს მუშაობაში აფერხებდა. ამ ბალახის წინასწარ დასაგლეჯად და ბალახიანი მიწის დასაწერად კავწერა იყო გამოყენებული. კავწერას მხვნელი ნებისმიერ დონეზე უშვებდა სიღრმეში, ე. ი. იმის მიხედვით, თუ სად, რომელ ადგილზე როგორ მოიხდენდა ან რამდენად იყო საჭირო მისი სიღრმეში ჩაშვება. „დაწერილი" ბორტვი ამის შემდეგ ადვილად სახვნელი ხდებოდა. კავწერას მოძრაობა სახნაურში სახვნელისებუ-

რად წარიმართებოდა, ე. ი. დაბლობიდან მაღლა გარდიგარდმო სვლით.

საქართველოში გავრცელებულ სახვნელებთან შედარებით კავწერა ყველაზე მარტივი იარაღია, რომელიც მიწის სახვნელის დანიშნულებით კი არ იყო გამოყენებული, არამედ მიწის გაწერის, დაკაწვრის, სარეველა ბალახების გაჭრისათვის. აღნიშნული ფუნქცია კავწერას არ ზღუდავს, რომ ადრეული ხანისათვის ის სახვნელის მოვალეობის შემასრულებელი ყოფილიყო. კევწერით გატანილი კვალი, თუ მასში ჩავთესავთ პურეულს ან ცერცვეულს, სრულიად საკმარისია მისი ფესვის გატანისა და ზრდა-განვითარებისათვის. თუმცა ამას შემდეგ გაძლიერებული მარგვლა დასჭირდებოდა.

ხევსურული კავწერას ტიპის მარტივი სახვნელი თუშეთშიც იყო გამოყენებული[31]. თუშური კავი ხევსურულისაგან იმით განსხვავდებოდა, რომ მას ერთი ნაწილი, სახელდობრ ხელნიც გააჩნდა.

ანალოგიური საწერები მოიპოვება ევროპის ქვეყნებშიაც — ვალახიაში, დასავლეთ გერმანიაში და შვედეთში[32]. აქაც ამ იარაღის ფუნქცია ნიადაგის გაწერაა[33].

გ. ჩიტაიას აზრით, ამ ტიპის სახვნელის გამოყენება შეპირობებული იყო „მთის ზოლის მეურნეობასთან და მის ბუნებრივ პირობებთან: ხრიოკი, მწირი და ფიცხი ნიადაგი, პლუს მთაგორიანი რელიეფი“[34]

კავწერას ტიპის იარაღები მეორადი ფუნქციის, ე. ი. დამხმარე იარაღის მოვალეობას ასრულებენ, თუმცა ეს ფუნქცია მათ არ ფარგლავს, რომ ამ ტიპის იარაღები მიჩნეულ იქნეს აგრეთვე საერთოდ სახვნელთა ერთ-ერთ წინამორბედ ფორმად. ხევსურული კავწერა სხვა მის ანალოგიურებისაგან იმით განსხვავდება, რომ იგი აგებულებით ყველაზე მარტივია და დიდი ზომის წერაქვს წააგავს. ხევსურეთში გავრცელებული ხელით სამუშაო იარაღების მთლიანობაში, სადაც წამყვანი იარაღი ქარჩია, კავწერა ამ მთლიანობის გამაგრძელებლად გვევლინება და ხელით სამუშაო იარაღიდან სახვნელისაკენ ვარდამავალი იარაღის ერთ-ერთი ფორმად არის მისაჩნევი..

---

31 ს. მაკალათია, თუშეთი, 1933, გვ. 47; გ. ჩიტაია, რაჭული სახვნელის ფარფლიანი ქუსლი, უნივერსიტეტის შრომები, XVIII, გვ. 188; გ. ჯალაბაძე, აღმოსავლეთ საქართველოს სამიწ. იარაღ. ისტ. 1960, გვ.. 26..

32 R. Braungart, Die Urheimat der Landwirtschaft alter Jndogermanischen Völker. Haidelberg, 1912. 135.

33 გ. ჯალაბაძე, დასახ. ნაშრომი, გვ. 28.

34 გ. ჩიტაია, დასახ. ნაშრომი, გვ. 188.

ხევსურულ კავწერისაგან დიდად განსხვავდება ხევსურული სახვნელი. საქართველოს სახელმწიფო მუზეუმში დაცული ხევსურული სახვნელი № 12—27—21, ჩამოტანილი სოფ. ჩირდილიდან, შედგება: ქუსლის, მხარის, ვერქვანის, სახნისის, საკვეთლის, საბეწვის და სოლებისაგან. ხევსურული სახვნელის ქუსლის სიგრძე 89 სმ-ია. იგი სოლისებური ფორმისა ითლება, რომელსაც ყურები, ტანის შუაში მხარისა და ვერქვანის ჩასადგმელი ჭრილი გააჩნია. ქუსლის სისქე 12 სმ-ია, მხარი —90° არის მოხრილი, სიგრძით — 210 სმ-ია, ტანი ოდნავ ზემოთაა გახრილი. მხრის თავში გამჭოლ ნაჩვრეტებში საბეწვე სოლია გაყრილი. საბეწვე, სამალდეს გამობმით, სახვნელის გამწევ ძალას უკავშირდებოდა. სახვნელის ვერქვანი ორკაპა ხეა, რომელიც ერთი თავით ქუსლში ჩაიდგმებოდა, ხოლო ორი კაპი ვერქვანის ხელებს წარმოადგენდა, რომელიც მხვნელისათვის სახელურების დანიშნულებას ასრულებდა. ვერქვანის სიმაღლე 75 სმ-ია. ქუსლში ვერქვანი მაგრდებოდა მხარისა და ვერქვანს შორის ჩასადგმელი სოლით; სახნისი რკინისაა, სამუშაო ნაწილი ტოლფერდა სამკუთხედის ფორმაზეა გამოყვანილი. სახნისს სახვნელის კბილზე დასამაგრებლად ყურები გააჩნია. სახნისის სიგრძე 26 სმ აღწევს. მისი ფრთების უდიდესი სიგანე 20 სმ-ია, საკვეთლის სიგრძე კი 50 სმ-ს უდრის.

ზოგად სამეცნიერო ლიტერატურაში მიღებული ტერმინოლოგიის მიხედვით, ხევსურული სახვნელი სამკუთხა სახვნელთა ტიპს განეკუთვნება, ხევსურული სახვნელის აქ აღწერილი ტიპი გავრცელებულია მთლიანად ხევსურეთში, როგორც პირაქეთ, ისე პირიქითში. მაგრამ ჩვენ მიერ პირაქეთ ხევსურეთში, სახელდობრ ბარისახოს თემში, დაფიქსირებული იქნა ხევსურული სახვნელის მოდერნიზებული ფორმა, რომელიც აგებულებით ფშაურ სახვნელს წააგავს, მაგრამ მასთან შედარებით მცირე ზომის ნაწილებით ხასიათდებოდა.

ჩვენ მიერ სოფ. ზემო ბარისახოში დაფიქსირებული და აზომილი ხევსურული ოთხმხრიანი სახვნელი სწორმხრიანია, მხარის სიგრძე 3 მეტრს აღწევს. მხარი ერთი თავით შედგმულია ვერქვანში. ვერქვანიდან 40 სმ დაშორებაზე სახმლე ნაჩვრეტია ამოჭრილი, სახმლედან 15 სმ-ის დაშორებაზე საკვეთლის ნაჩვრეტი. საკვეთლის ნაჩვრეტიდან მხრის ბოლომდე 220 სმ-ია. მხარი იფნის, რცხილისა ან მაჟალოსაგან მზადდებოდა. სახვნელის ქუსლი სოლისებურად გათლილი ძელია, რომელიც სიგრძით 70 სმ-ს აღწევს. უდიდესი სიგანე ყურებთან 30 სმ-ია, აქვე სიმაღლე 12 სმ, ხოლო წინ წვერთან სიგანე, 8 სმ (რაზედაც სახნისი ეცმის), ქუსლს ორი ვერტიკალური ნაჩვრე-

ტი გააჩნია ხმალასთვის (10×3 სმ) და ვერქვანისათვის (6×4 სმ). ქუსლი წიფლისა მზადდებოდა.

სახვნელი ვერქვანი ორკაპგაშვერილი სწორი ღერია, რომელსაც ქუსლიდან 10 სმ-ის დაშორებით უკეთდებოდა ნაჩვრეტი მხარის თავის შესადგმელად. ვერქვანის სიმაღლე 70 სმ-მდე აღწევდა.

სახვნელის ხმალა სწორი ფიცარია, რომელიც სიმაღლით 50 სმ-შდე აღწევს. ხმალა ქუსლშია ძირიდან ამოტარებული, მხარში გადის და იქ სოლით მაგრდება. აღწერილი სახვნელის სახნის-საკვეთელი ისეთივე ზომებით ხასიათდება, როგორც ზემოთ აღწერილი ხევსურული სახვნელისა. ერთი ოთხმხრიანი ხევსურული სახვნელი დაცულია საქართველოს სახელმწიფო მუზეუმში (კოლ. № 1—970/1).

ხევსურეთის პირობებში დამოწმებული ამ ორი სახვნელიდან ოთხმხრიანი, სამმხრიანი სახვნელის განვითარებულ ფორმას წარმოადგენს. იგი შედარებით ახალია და ფშავური სახვნელის მიბაძვით ხევსურული სახვნელის გარდაქმნილ სახეობას ქმნის. ამას გარდა, დასახელებული ოთხმხრიანი სახვნელის გამოყენება ხევსურეთში ისეთ მდებარეობაზე მოწმდება, სადაც სახნავ-სათესი მიწები მკვეთრად არ არის დაფერდებული (მაგ., ბარისახოს სახნავ-სათესები). ეს უკანასკნელი გარემოება მრავალმხრივ არის საყურადღებო. შედარებით ხევსურეთის სხვა თემებთან, ბარისახოში ნიადაგი უფრო ღრმად იხვნის, რომლისთვისაც ხევსურული სამმხრიანი სახვნელი უძლურია; სამმხრიან სახვნელში ხმალას ჩადგმით კბილასა და მხრის მყარი შეერთება ხერხდება, ამით მხრის მოხრილობა დაძლეულია. იგი პირდაპირ ვერქვანს უკავშირდება.

ამრიგად, ხევსურეთის პირობებში სამი ტიპის სახვნელის გამოყენებას ჰქონია ადგილი. ხევსურული ოთხმხრიანი სახვნელის აქ აღწერილი კონკრეტული მაგალითი საუკეთესო სურათია იმისა, თუ საქართველოს პირობებში როგორ ხდებოდა სახვნელთა განვითარება მარტივიდან რთულისაკენ. საჩიჩქნი კავიდან საკაწრ-საწერ კავამდე, საწერი კავიდან — სამმხრიან სახვნელამდე და სამმხრიანიდან ოთხმხრიან სახვნელამდე. მხოლოდ ხევსურული სახვნელების ეს სურათიც ნათელს ხდის ბურჟუაზიულ მკვლევართა: ვერთის, ნოპშას და ლეზერის[35] არასწორ დებულებას ოთხმხირანი სახვნელის საქართველოში გარედან მოსულობის შესახებ.

ჩვენ გვინდა კიდევ ერთ გარემოებასაც შევეხოთ; აკად. ივ. ჯავახიშვილმა „საქართველოს ეკონომიური ისტორიის“ პირველ ტომში

---

[35] გ. ჩიტაია, ქართლის 1959 წლის ეთნოგრაფიული ექსპედიციის ანგარიში, „მიმომხილველი“ I.

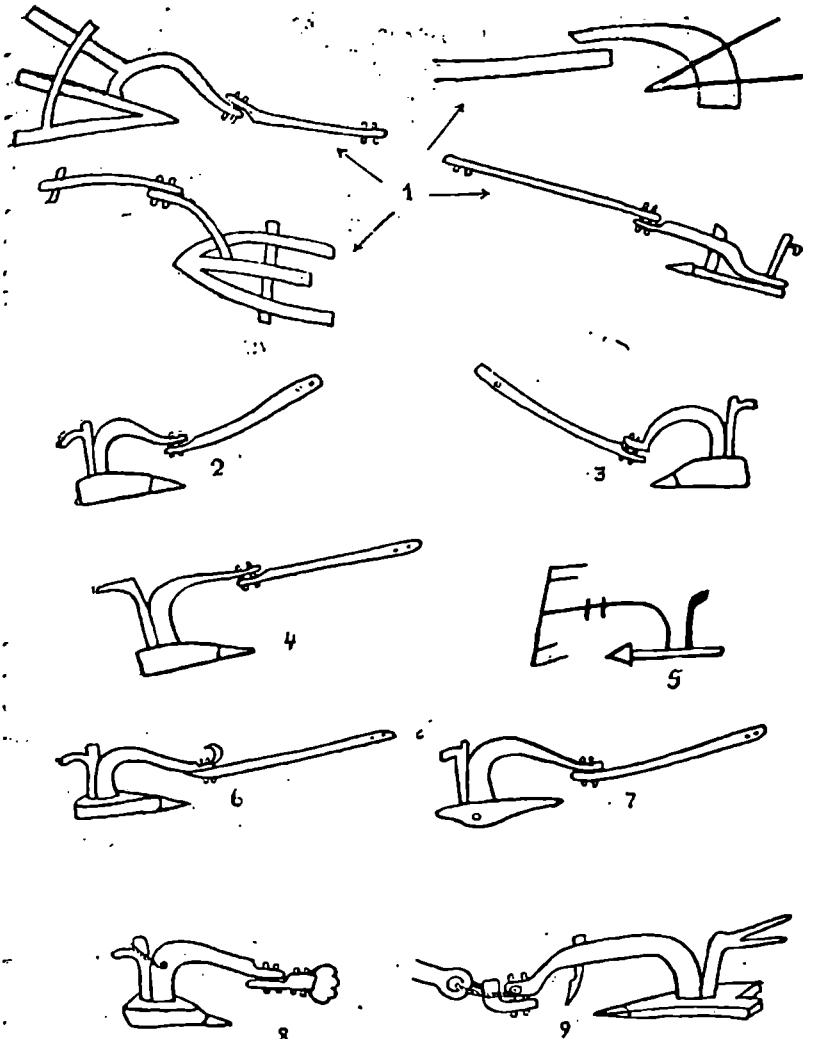

ტაბ. III. მხარგადაბმული სახვნელების ძირითადი ტიპები

ყურადღება გამახვილა საკვეთელის სადაურობის პრობლემაზე: იგი ამასთან დაკავშირებით ფრ. ნოპშას შედგენილ სახვნელთა კლასიფიკაციას არჩევს და ადგენს, რომ საკვეთელიანი სახვნელი მხოლოდ რამდენიმე ქვეყნისათვის არის დამახასიათებელი: საქართველოსათვის, სომხეთისა და საბერძნეთ-იტალიისათვის. აქვე აღნიშნავს, რომ საკვეთლის სახელწოდებად არც სომხებს და არც ბერძნებს და რომაელთ

ნამდვილი მნიშვნელობის გამომხატველი სახელი არა აქვთ[36]. ქართული სახელწოდება კი ნიშანდობლივ გამოხატავს მის ფუნქციას. თუ ხევსურულ კაკწერას ყველა სახვნელთა შორის უმარტივეს ტიპად ვიღიარებთ, მაშინ მისი ძირითადი ნაწილი საკვეთელია და ამნაირად საკვეთლიან სახვნელთა ყველაზე მარტივ იარაღად შეიძლება იქნეს მიჩნეული, რომელიც სახნისიან სახვნელთა ანალოგიურად განვითარების გარკვეულ გზას გაივლის. ხევსურული სახვნელის კომპლექსში გარკვეული მნიშვნელობის დეტალია ჯამბარა, რომლის საშუალებით სახვნელი უღელზე აიბმოდა. ჯამბარას ტყავისაგან ამზადებდნენ ან უნდა ყოფილიყო რამდენიმე წვერი თასმით დაწნული, ან ტყავის შოლტის გადაგრეხილი და გამოყვანილ-გაპოხილი. ჯამბარის ამ ორი სახეობიდან დაწნული ჯამბარის დამზადება რთულ საქმეს შეადგენდა. ხევსურები ამ საქმის კარგი მოხელეები ყოფილან. მეჯამბრეობას მისდევდნენ მთელი პირაქეთელი ხევსურები. განსაკუთრებით გამოირჩეოდნენ სოფლები: ატაბე, წინხადუ, უკანხადუ, ზეისტეჩო და ბაცალიგო. ამ სოფლებიდან ზამთრის დადგომისთანავე მეჯამბრეები ქართლ-კახეთის ბარის სოფლებში მიდიოდნენ, რასაც აქ ჯამბარაობაზე წასვლას უწოდებდნენ. ხევსურ მეჯამბრეთა მოქმედების რადიუსი, როგორც გადმოგვცეს, საქართველოს ფარგლებსაც სცილდებოდა და სომხეთშიც კი შედიოდნენ თურმე. რიგი წლების მანძილზე მივლინებებსა და ექსპედიციებში მუშაობისას ყურადღებას ვაქცევდით ხევსურ მეჯამბრეთა მოძრაობას. ჩვენი შეკრებილი მასალის მიხედვით დგინდება, რომ მეჯამბრენი მუშაობდნენ ქართლში, დუშეთის, გორის, კასპის, მცხეთის, ცხინვალის, ქარელის, ხაშურის რაიონებში, აგრეთვე ქვემო ქართლში და კახეთის თითქმის ყველა რაიონში. მეჯამბრეთა სამუშაოს ანაზღაურება ძირითადად ნატურით წარმოებდა. ისინი სოფლიდან სოფლად გადადიოდნენ და გარე სამუშაოზე თვეზე მეტხანს რჩებოდნენ.

5. ხვნა-თესვა. ხატის მამულების დამუშავებამდე სოფელი გაზაფხულის ხვნას ვერ შეუდგებოდა. ხევსურთა თქმით, ხვნა-თესვა გაზაფხულზე იმ დროს უნდა დაეწყოთ, როცა ურნატა ჩიტი მოფრინდებოდა, ამ ჩიტს ფშავში სახნაურას უწოდებდნენ, ქართლში — მეხანიას, ჩიტის ამ სახელწოდებასთან დაკავშირებით ალ. ჭინჭარაულს გამოთქმული აქვს მოსაზრება, რომ ურნატის სახელი სახვნელით გავლებული კვალის ძველი სახელწოდება ორნატიდან უნდა მიეღო[37].

---

36 ივ. ჯავახიშვილი, საქართველოს ეკონომიური ისტორია, I, 1939, გვ. 254.

37 ალ. ჭინჭარაული, ხევსურულის თავისებურებანი, 1960, გვ. 199.

ურნატა ჩვეულებრივ აპრილის შუა რიცხვებში გამოჩნდებოდა ხოლ-
მე და სახვნელით გავლებულ კვლებში ჭია-ღუას კენკავდა.

ხატის მამულებში ხვნის დაწყების დღედ შაბათს ირჩევდნენ. ეს
დღე უფრო ხუცესის არჩევანზე იყო დამოკიდებული. ხუცესი ხვნის
დაწყების წინა დღეს „საჯაროში" გავიდოდა, სოფელს გადასძახებდა:
„სოფელო მაგდიოდასთ, ხვალ არხოტის ჯვარის ხოდაბუნი იხვნის.
თუ გწყალობსთ ხელმწიფე (არხოტის ჯვარს ხელმწიფესაც უწოდე-
ბენ) თავთავის საქმეზე აღარავინ წახვიდათ. ხარებს ღილას მალედ
აქმიეთად, მალე გეედით, რო დროზე მოიხნასა დაიფაროს. მინდვრის
ხარის პატრონიც ნუვინ წავ თავის საქმეზე. ყველა მეედით სახნავზე
— ქუდიანმ, იქ ბევრ საქმეი ას. ზოგ ქვა იქნების გადასაყრელი, ზოგ
ბალახისძირ ამოსათხრელ-გასარჩევი. სოფელს სხვა საქმეიც გოქვ
სასაუბრო. ვისაც ჩემ ხმა მაგდისთ, ერთუცს გაგებიეთად მავხნათ
ხვალ ჯვარის ხოდაბური, რო მემრ თავის სახნაურშიაც ნებაი ხქონ-
დის ხვნა-თესვისა ყველას" (ალ. ოჩიაური, სოფ. შუაფხო, 1958)[38].

როდესაც ხატის მამულში ხარ-სახვნელით გავიდოდნენ და ხვნას
დაიწყებდნენ, მათთან მოდიოდა ხუცესი და დაამწყალობებდა. არხო-
ტელებს მაგ., ხუცესი ასეთი შინაარსის სიტყვებით დაამწყალობებ-
და: „მგწყალობდასთ არხოტის ჯვარის დავლათი, ხათრიანს, ყამიანს,
წინ მიმავალს, უკან წამავალს, წელ მშვიდობისა დაგიყენასთ, ბარა-
ქა, დაგიტანასთ, ხარის ნახნავსაცავად. თავს ნაშრომ ნამუშეელსაც".
„შენ იყოს მწყალობელი" — უპასუხებდა ხალხი. ამჯერად ყველანი
შეასვენებდნენ ხარებს და ხუცესთან შემოიკრიბებოდნენ. იმართებო-
და სახელდახელო თათბირი ხვნა-თესვაზე, სათიბის დაყენებაზე და
კვლავ ხვნას დაიწყებდნენ. დასტურები თესლს მოიტანდნენ. თესლს
გაუნაწილებდნენ საწყავით, რომელშიც ოთხი ნასამალი, ანუ ოთხი
ლიტრა მარცვალი თავსდებოდა (საწყავი წონით ერთი ფუთი ქერი
გამოდიოდა). ხვნის დამთავრებისთანავე ხუცეს-დასტურები თესვა-ფა-
რცხვას შეუდგებოდნენ. ხუცესს თესლს ჩაუყრიდნენ გუდაში, რომე-
ლიც ცალ მხარეზე ჰქონდა მოკიდებული. იგი ქუდს მოიხდიდა, მიწა-
ზე დადებდა და იტყოდა: „ღმერთო დალოცვილო და დიდო არხოტის
ჯვარო, შენ უშველე ახიელელთ ტახტის ყმათ, მშვიდობით გატანილი
თესლი, მშვიდობით გაასთვლობი, წელ მშვიდობისაიდ ღალიან ბარა-
ქიან დაუყენე, მიეც წყალობა: ხათრიანს, ყამიანსაც შენს საქმეში
ერთგულ მუშას" და დაიწყებდა თესვას. ბოლოდან დასტურები
ფარცხს მოაყოლებდნენ და დაფარავდნენ. ფარცხვა რომ დამთავრ-

---

38 გ. ჯალაბაძე, ფშავ-ხევსურეთში 1958 წ. მივლინების დღიური,
რვ. № 1.

დებოდა, ხუცესი ხელით მიწაზე სამჯერ ჯვარს გახაზავდა და წარმოთქვამდა: „ღმერთო, დიდო არხოტის ჯვარო, მოსავალ ღალიან-ბარაქიან მოიყვანი“ (ალ. ოჩიაური, 1958)[39].

არხოტის ჯვარის ხუცეს-დასტურების გარდა დიასახლისიც ჰყავდა. ხატის მიწების ხვნის დროს იგი ერთ-ერთი დასტურის ჭერხოში გულიან ქადებს აცხობდა (ხაჭოს, ყველის ან ხორცის გულით), რომელსაც სასანთლეებს უწოდებდნენ. დიასახლისი იმდენ ქედას აცხობდა, რამდენი „ხთიშვილიც“ არხოტელებს გააჩნდათ, ამზადებდა იმდენსავე სანთელს, რამდენ ქადასაც. სასანთლეებს ე. ი. ქადებს დაალაგებდნენ ფიცარზე, თითოეულ ნამცხვარზე თითო ფეხ (ღერ) სანთელს დააკრავდნენ და შემდეგ ხუცესი იხუცებდა — თითო სასანთლეზე თითო ღვთიშვილს ადიდებდა. აქ დასტურებს მოჰქონდათ ერბო და სასანთლეებს ჭამდნენ. ხატის მიწების მოხვნა-დათესვის შემდეგ, სოფელს უფლება ეძლეოდა თავის სახნავ-სათესში გასულიყო.

ხატის სახნავიდან წამოსვლის წინ ხუცესი დათესილ მიწაში მარჯვენა ხელით მიწაზე სამჯერ ჯვარს გამოსახავდა. შემდეგ ჯოხს დაურჭობდა, ზედ ბალახის ძირებს დაკიდებდა და იტყოდა: „არხოტის ჯვარო, დასწერე ჯვარი შენს ხოდაბურსად მაიყვანი ღალიანი, ბარაქიანი“[40].

ოჯახის დიასახლისი ხვნის პირველი დღისათვის აცხობდა ხავიწიან ქადას, ე. წ. უღელზე გასაჭრელს. მხვნელი დილით უღელზე გასაჭრელს სასაგზლე გუდაში ჩაიდებდა. ხარს კუდზე თიკვით სატნის ნამცეცს, ტყემლის მძივს და ნახშირს შეაბამდა და თესლს წაიღებდა. სახნაურში როცა ხარებს შეაბამდა სახვნელის უღელში, მხვნელი ქუდს მოიხდიდა და ღმერთს შეეხვეწებოდა: „ღმერთო და ჩემო სალოცავებო, თქვენ გეხვეწებით, თქვენ გვიშველეთ. ხარისად, სახნავის გამჩენო ღმერთო, შაგვიხმარი მშვიდობის კარის სახნავად, კაცის ნაშვრალ ნამუშეელი, წელ მშვიდობისაიდ ღალიან ბარაქიან დაგვიყენი. ნახნავ-ნათესი მშვიდობით მოგვასთვლობი, ნუვის თვალსა — გულს მიგვრევ“. შემდეგ იწყებოდა კვალის გავლება. პირველი კვალის გავლებაზე გუთნისდედას მწაფავი — მეხრე ეხმარებოდა, შემდეგ კი მწაფავის გარეშე მუშაობდა და ამ საქმეს ერთი აუდიოდა. როდესაც ერთ „სალალს“ (ხარის შესვენებიდან შესვენებამდე მოხნულის რაოდენობას სალალი ეწოდება) მოხნავდნენ, გუთნისდედა ხარს დაასვენებდა ისე, რომ ხარებს პირი აღმოსავლეთისაკენ ჰქონო-

---

[39] გ. ჯალაბაძე, ფშავ-ხევსურეთის 1958 წ. მივლინების დღიური. რვ. № 1.

[40] იქვე.

დათ. ულელზე ქადას გადატეხავდა და ერთ ნაწილს ხარებს შეაჭმევ-და. აქვე ლოცვას წარმოსთქვამდა და ქადას საგზალთან ერთად შე-ჭამდა.

ხევსურეთში მიწის ნაკვეთები მცირე ფართობისაა და თითოეუ-ლი ნაკვეთის მოხვნას იმავე დღეს დათესვა-დაფარცხვა მოსდევდა. ზემოთ აღწერილი სახვნელებით მიწა 10—15 სმ სიღრმით იხვნოდა. ხვნის დროს ხშირად რჩებოდა ე. წ. „ხაროზები", რასაც შემდეგ ქარ-ჩით ან წერაქვით ასწორებდნენ.

მოხვნისთანავე მხვნელი „ხასუნაში" — სათეს გუდაში თესლს ჩაყრიდა და იწყებდა თესვას.

ხევსურეთში სათესი კულტურებიდან აღმოცენება-დამწიფებას ასწრებს: იფქლი, სვილა, ანუ ჭვავი, დიკა, დოლი, შვრია, ანუ ჭიშქე-ნი, ქერი, ქერშველი, წიწიბურა, სიმინდი, კარტოფილი, ცერცვი, თამ-ბაქო და ნიორი.

იფქლი, რომელსაც ხევსურები „წმინდასაც" უწოდებდნენ, ითე-სებოდა შედარებით დაბლა მდებარე სოფლებში ან მას ურჩევდნენ „ბარის" მამულებს. ანალოგიურად ითესებოდა დიკა და დოლი. რაც შეეხება ჭვავს (სვილი), იგი თითქმის ყველა სოფელში ითესებოდა, როგორც საზაფხულოდ, ისე საშემოდგომოდ. საშემოდგომო თესვა სვილისა და საერთოდ ხორბლეულისა აქ პირობითია. ფაქტიურად ზაფხულის თვეებში — ივლისში ითესებოდა, იმ იმედით, რომ თოვ-ლის ჩამოყრამდე დაჯეჯილება მოესწრო. ასევე ითესებოდა შემოდგო-მის ქერი — ჩარათი.

სვილისთვის განკუთვნილი იყო ყველაზე მაღლა მდებარე სახნა-ვები. სახნავების ამ ზოლს სასვილეებს უწოდებდნენ. შედარებით შუა სარტყელში ქერი ითესებოდა. ამ ზოლს საქერეების სახელით მოიხსენიებენ.

ქერი, როგორც ზემოთ ითქვა, სამი სხვადასხვა სახის ითესებოდა. ფიცარი, ანუ ბრტყელი ქერი, რომელსაც თავთავზე ორმწკრივად ჩაუ-დის მარცვლები. ჩარათი, ანუ იგივე ქრთილი, რომელსაც ოთხმწკრი-ვად ჩაუდის მარცვლები და შიშველი ქერი, ანუ ქერშველი. ქერშვე-ლი დიდი ხანია აღარ ითესება. 1960 წელს ჩვენ საშუალება გვქონ-და დაღესტანში, სახელდობრ აკუშის რაიონში (და მის მეზობლად) ლეკებთან ქერშველის ნათესები დაგვემოწმებინა. იქ ამ კულტურას კვლავ თესენ და საკმაოდ დიდი ფართობებიცა აქვს დაკავებული. ქერშველს ოთხმწკრივად ჩაუდის მარცვალი და ქრთილს წააგავს, ქრთილთან შედარებით თავთავი ნაზია და რბილი. ნ. კეცხოველს აღ-ნიშნული აქვს, რომ შიშველი ქერი საქართველოში გვხვდება იშვიათი

გამონაკლისის სახით და უთითებს 1921—1927 წლებს[41]. ნ. პეტრუშევსკის გამოკვლევით შიშველი ქერი საკმაოდ გავრცელებული კულტურა ყოფილა XIII—XIV საუკუნეებში ირანსა და შირვანში[42].

ფიცარ ქერს უფრო გაზაფხულისათვის თესდნენ, ჩარათს კი საშემოდგომოდ. თესლს ფარავდნენ ფარცხით, ფარცხი შედგებოდა კაბდოს ფიცრისაგან, რომლის სიგრძე 1,5 მეტრს არ აღემატებოდა, სიგანით კი 20 სმ-ს. კაბდოს რამდენიმე ნაჩვრეტი უკეთდებოდა ხელნების გასაყრელად, რომლითაც ფარცხი უღელს უკავშირდებოდა. ფარცხს გააჩნდა ორი სწორი ჯოხი, რომელთაც ფარცხის ისრებს უწოდებენ. ისარზე ასხმულია და დამაგრებული ფარცხის ფსრე, ანუ ფარცხის ფიჩხი. მეორე ისარი ამ ფიჩხზეა დაწოლილი, რომ ფიჩხი გაასწოროს.

თესლის რაოდენობა დამოკიდებული იყო ხორბლეულის სახეობაზე. მაგ., დღეში ხევსურული სახვნელით საშუალოდ 10 წერის მაშული იხვნის. წერში 30 სამეულია, ე. ი. 90 ძნა[43] სვილისა. მაშასადამე, სახვნელს უნდა მოეხსნა სვილის 900 ძნის მოსაყვანი მიწის ოდენობა. სვილის ძნა მცირე ზომისაა. იკვროდა იმდენი, რამდენიც ერთ მუჭაში დაგროვდებოდა. ასე რომ 900 მუჭეული ძნა არც ისე დიდი ოდენობის გამომხატველია. ვ. ბასილაშვილის ცნობით, ხევსურული დღიური 100-დან 309 კვ. საჟენამდე მერყეობს[44]. ერთ დღიურ ნახნავზე 2—3 საწყავი, ანუ ფუთი ხორბლეული ითესებოდა. თესლის რაოდენობას აპირობებდა როგორც ნიადაგის სიკეთე და უკეთურობა, ისე ხორბლეულის სახეობა. სვილი ქერზე ნაკლები ითესებოდა. ულონო მიწაში მეტი უნდა დაეთესათ იმ ვარაუდით, რომ ნაწილი მოცდებოდა.

როცა თესვას დაამთავრებდნენ და დაფარცხავდნენ, მთესველი და წინამძღოლი დაფარცხულ ნაკვეთს ჩამოუვლიდნენ. თუ ნათესი მიწის ზედაპირზე იყო დარჩენილი, თოხით ან ქარჩით მიწას მიაყრიდნენ. ამ პროცესს აქ დარუყვას უწოდებდნენ. დაფარცხვა-დარუყვის შემდეგ მთესველი მიწის ნაკვეთში ჯოხს დაასობდა, მას წვერში გადატეხდა, ზედ ბალანს დაკიდებდა, მიწაზე კი ხელით სამ ჯვარს გამოსახავდა.

---

41 ნ. კეცხოველი, კულტურულ მცენარეთა ზონები საქართველოში, 1957, გვ. 292.

42 Н. Петрушевский, Земледелие в Иране XIII—XIV век, с. 183.

43 ალ. ჭინჭარაული, ხევსურულის თავისებურებანი, 1960, გვ. 203.

44 В. Басилашвили, В недрах Хевсуретии, Червоний, схід № 6, 1930, с. 160.

სხვა კულტურებიდან ხევსურეთში მოჰყავდათ: წიწიბა, რომელსაც ტრუპკას ეძახიან. ტრუპკა, როგორც საკვები კულტურა, როგორც ჩანს, დიდი პატივისცემით არ სარგებლობდა, მაგრამ მას სხვადასხვა დადებითი მხარეებიც გააჩნდა, რის გამო მაინც თესავდნენ. ერთი ხალხური ლექსი ასე მოიხსენიებს წიწიბას:

„ჭიჩოელ ძოძიაი ვარ ტრუპკაის პურით გამძღარი,
— რას მიქებ ტრუპკაიას პურსა, განა არ ვიცი რაც არი?
მაგის თეთრ ყვაილიც დავსწვი, მაგის სამკუთხა მარცვალიც".

წიწიბურასთვის არჩევდნენ საქერეების ზოლს. სასვილეების ზოლშივე ითესებოდა შვრია, ანუ ჭიშქენი. შვრიისათვის განკუთვნილ ადგილებს საჭიშქნეებს უწოდებდნენ. საჭიშქნეები ყველა სოფელს გააჩნდა. კარის მიწებსა და საქერეების ზოლში თესდნენ ცერცვს, რომელსაც საშეჭამადეთ იყენებდნენ. გვიან დაიწყეს სიმინდის თესვა, რომლის მოვლა-მოყვანის გამოცდილება ხევსურებს არა აქვთ. სიმინდს ხშირს თესავდნენ და პირველ და მეორე თოხნის დროს გამოხშირვას არაზომიერად ატარებენ. ამას ემატება კლიმატის მოქმედება, რის შედეგად სიმინდი დაბალი იზრდება და მცირე ტაროს იკეთებს. მოსავლით ზოგან ქერს ჯობნის, მაგრამ საერთოდ მცირემოსავლიანია.

მაღალ მოსავალს იძლევა კარტოფილი. თითოეულ ოჯახს თავისი საკარმიდამო ნაკვეთიდან შეუძლია მოიყვანოს იმდენი, რომ ოჯახის მოთხოვნილების გარდა ბაზარზეც გაიტანოს. კარტოფილის კულტურით სრულიად თავისუფლად შეიძლება ათვისებულ იქნეს ხევსურეთის სახნავების ქვედა და შუა სარტყელი (ბარისა და კარის სახნავები) და ქერისა და სვილის ნაცვლად, რომელიც ძალზე დაბალ მოსავალს 1—5—3 იძლევა, მოყვანილ იქნეს მაღალმოსავლიანი კულტურა კარტოფილისა. სამწუხაროდ, კარტოფილით ხევსური დიდად არ არის დაინტერესებული, რადგან მისი ადგილიდან გატანა ტრანსპორტის გამო ძნელდება.

რაც შეეხება თამბაქოს, ცნობილია, რომ წარმოშობით იგი ამერიკული მცენარეა. ველურად იგი ცნობილი არაა. მისი გავრცელება ზღვის დონიდან 1500 მეტრამდე აღწევს. ამის ზემოთ მას ცვლის წეკო, რომელიც ზღვიდან 2500 მეტრამდე ხარობს[45]. მიუხედავად იმისა, რომ თამბაქოს კულტურა საქართველოსათვის ახალ მოვლენად ითვლება, მისი ისტორია ამ მხრით ნაკლებ შესწავლილია. ჩვენ აქ მაინც გვინდა ამ კულტურას შევეხოთ. ხევსურეთში სათამბაქოე ბოსტნის, სა-

---

45 ნ. კეცხოველი, მცენარეთა ზონები საქართველოში, გვ. 208—209.

ბოსტნე მიწის სინონიმია. სათამბაქოე მიწას აპრილში ნიჩბით დაბარავდნენ. დაბარვის შემდეგ მიწის ზედაპირს მოასწორებდნენ. დატკეპნიდნენ და ზედ ნაცარში არეულ თესლს მოაბნევდნენ. მიწა ფხვიერი არ უნდა ყოფილიყო, რომ თესლი ღრმად არ წასულიყო. თამბაქოს მალიმალ უნდოდა მარგვლა. მარგვლავდნენ ხელით. მორეულ სარეველა ბალახს სამარგველას იტყვიან. თამბაქოს ღერი როცა გაიბუჩქება, მას ზედმეტ ფოთლებსა და ღერებს ჩამოაცლიან, რომ ზრდაში წავიდეს. ამას თამბაქოს გაბუჩვა ეწოდება. ხოლო თამბაქოს ზრდის პროცესში, როცა ფოთლებს შეაცლიან, ამაზე თამბაქოს გადაწილვას იტყვიან. როცა ღერი დამსხვილდება და ფოთოლი გაიზრდება, თამბაქოს ძირიანად მოჭრიან და მზეზე გაფენენ. მცირე შეჭკნობის შემდეგ ტოტებს ერთმანეთზე დააწყობენ და ზედ ქეჩის ნაჭერს გადააფარებენ. ამგვარად დალაგებული თამბაქო ჩახურდება. ამის შემდეგ თამბაქოს ოთხ-ოთხ ღერს შეკრავენ და გამოსაშრობად ჩამოკიდებენ. ამ პროცესს თამბაქოს ახურჯინავება ეწოდება. ახურჯინავებული თამბაქო გამოშრებოდა და შემდეგ მცირე სინესტე რომ შერჩებოდა იმ დროისათვის ფოთლებს შეაცლიდნენ და მუშით შეკონავდნენ. ამ კონას წეკვა ეწოდება. ღერებს კი ჯოყარი.

შემდეგში წეკვით „ბურნითს" ამზადებდნენ. საამისოდ წეკვას აფიცხებდნენ. სიპ ქვაზე გურჩით გაზელდნენ. გაზელილ წეკვის ფხვნილს სიპზე გარიქვნავდნენ (გარკვევა წმინდად დაფხვნილსა და მსხვილად დარჩენილი გაუზელავი წეკვისა) და ცალკე დაყრიდნენ. რამდენიმე ღერ ჯოყარს სიპზე დაწვავდნენ, დამწვარ ჯოყარს სიპზე დანაყავდნენ და დაზელილ წეკვში გაურევდნენ. ამის შემდეგ ბურნუთი მზად იყო. ძველად ბურნუთში ქაფურის გარევაც სცოდნიათ. ხევსურეთში ქაფური კავკავიდან მოჰქონდათ. ქაფურიანი ბურნუთი საუკეთესოდ ითვლებოდა, ბურნუთს გასაყიდადაც ამზადებდნენ. თამბაქოსა და ბურნუთის საწონად იყენებდნენ სტილს. ხევსურული სტილი — 1 გირვანქაა. 1 სტილი თამბაქო 1 აბაზად იყიდებოდა.

თამბაქოს წევდნენ ყალიონით, ყალიონი თიხისა, ხისა და ქვისაც უხმარიათ, ყალიონის თავები არხოტში, სოფ. ჭიმღაში — კლდის ლურჯი ქვისაგან უთლიათ.

თამბაქოს ღეჭავდნენ უფრო შუა ხნის ასაკში. შემჩნეულია, რომ ყალიონის წევაში მამაკაცები ჭარბობდნენ, ხოლო თამბაქოს ღეჭვაში — ქალები.

6. მოსავლის აღება-დაბინავება. როგორც ზემოთ აღვნიშნეთ, ხევსურეთში თესვა წლის ორ პერიოდში ხორციელდებოდა — გაზაფ-

ხულზე და შემოდგომით — სთვლობას. გაზაფხულზე ითესებოდა ფიცარი ქერი, იფქლი, გაზაფხულის სვილი, რომელსაც ადგილზე ბოცორაგსაც უწოდებდნენ და შვრია, ანუ ჭიშქენი. შემოდგომით ითესებოდა იფქლი, ქრთილი, ანუ როგორც ადრე უწოდებდნენ, ჩარათი ქერი და სთვლის სვილი.

მოსავლის აღმოცენება-დამწიფება ხევსურეთში დაგვიანებით მიმდინარეობს. ღამღამობით ცრილა და ზოგჯერ შემოუსვლელი მოსავალი თოვლის ქვეშ ყვება. ხშირია შემთხვევები, როცა თოვლი ნახევრად აღებულ მოსავალს უსწრებს და ძნის სახლამდე მიტანასაც ვეღარ ასწრებენ. 1959 წელს სოფელ ხახმატსა და ბისოში თოვლის ქვეშ მოჰყვა ნახევრად მომკილი ქერის ყანები და ძნები. 1960 წლის მაისში თოვლი აღებული იყო. ნაზამთრი ძნების გადატანა და ლეწვა ჯერ კიდევ არ შეიძლებოდა. მოუმკალად დარჩენილი ქერი კი იმდენად იყო დაზიანებული, რომ აქა იქ ხელით თუ მოიგლეჯებოდა.

ხევსურეთში ხორბლეულის აღება ორი წესით მიმდინარეობს: ხელით გლეჯით და ნამგლით. ნამგლით მუშაობის დროს გამოყენებული იყო ხის სათითეები, რომელსაც იკეთებდნენ მარცხენა ხელის სამ თითზე. ხევსურეთის ზოგიერთ თემში ქერს და იფქლს ხელით გლეჯდნენ, ხოლო სვილს და შვრიას ნამგლით იღებდნენ. ისე, როგორც ხვნა, თესვის სეზონი ჯვარის მამულების დამუშავებით იწყებოდა, მოსავალსაც პირველ რიგში ჯვარის ყანებიდან იღებდნენ. ჯვარის ხოდაბუნების აღება სოფ. არხოტის მაგალითის მიხედვით შემდეგი წესით მიმდინარეობდა. სოფელი დაიყოფოდა აღლუმებად. ჩვეულებრივ სოფელს ორ ან სამ აღლუმად ყოფდნენ. აღლუმის წევრად ან მონაწილედ მხოლოდ მასმური მამაკაცები იყვნენ. ქალები და 15 წლის ქვემოთ ბიჭები აღლუმში მონაწილეობას არ ღებულობდნენ. მასმური ნიშნავს ასაკში შესულ მამაკაცს, რომელსაც ხატის კარზე ლუდის თასით დალოცვაც შეუძლია და დალევაც. ამასთან მასმურად ჩათვლიდნენ ისეთ ახალგაზრდას, რომელსაც შეეძლებოდა ლუდით სავსე ჩხუტის გადატანა სალუდე კოდიდან, რაც არც ისე ადვილი საქმე იყო (ალ. ოჩიაური, 1960)[46]. ჯვარის სამკალ ყანას იმდენ ნაწილად ყოფდნენ, რამდენი აღლუმიც იყო. აღლუმები ძირითადად უბნების მიხედვით იკვროდა. აღლუმის მუშაობას ულავით მუშაობას უწოდებდნენ. აღლუმი წილის ყრით ღებულობდა სამკალ ნაკვეთს. მომკილ ყანას ძნებად კრავდნენ და

---

46 გ. ჯალაბაძე, ხევსურეთში მიელინების დღიური, რვ. № 2, 1960.

კალოზე გადაჰქონდათ გასალეწად. აღწერილი შრომის ორგანიზაცია ჯვარის ყანის მკასთან დაკავშირებით ხევსურეთის რამდენიმე თემში დასტურდება, სახელდობრ, არხოტში და ლიქოკში. გუდანში ჯვარის ყანების მოხვნა-დათესვა და მოსავლის აღებაში ულავი არ იცოდნენ. ამ საქმეს უშუალოდ დასტური წარმართავდა. ზოგ შემთხვევაში თუ დასტურს თავად არ შეეძლო ამ სამუშაოს გაძღოლა, იგი საღალოდაც გასცემდა ხატის ყანას, მაგრამ მოსავალს კი ყოველთვის თვითონ ლეწავდა.

აქ აშკარად ჩანს ჯვარის ყანების დამუშავების საქმეში ორი განსხვავებული ფორმა. შრომის ორგანიზაციის პირველ და არქაულ ფორმად მისაჩნევია ჯვარის ყანების დამუშავების საქმეში ჯვარის ყმათა კოლექტიური მონაწილეობა. პირველი ფორმა ჯვარის ყანის დამუშავების გარკვეულ სტადიაზე არ გამოყოფს კოლექტივის რომელიმე წევრს. მხოლოდ მოსავლის ლეწვის დროს გამოიყოფა კოლექტივისაგან დასტური, რომელიც ლეწავს და მოსავალს აბინავებს. თუმცა ულავის ორგანიზაციას მაინც ხევისბერთან ერთად დასტური წარმართავდა.

ჯვარის ყანების დამუშავების მეორე ფორმაში აშკარად იგრძნობა ჯვარის ყანების ხელყოფის და ექსპლოატაციის ტენდენცია. ამით, რასაკვირველია, ხორციელდებოდა მეთემეთა საერთო საკუთრების ხელყოფა. ის ფაქტი, რომ დასტური საღალოდ გასცემს ჯვარის ყანას და რომ ამის უფლებას თემი ვეღარ ზღუდავს, თვით ჯვარის ყმობის ინსტიტუტის უფლებათა დაკნინების მაჩვენებელია, რაც, რასაკვირველია, თემური საზოგადოების რღვევის შედეგად უნდა აღმოცენებულიყო.

სოფ. არხოტში ჯვარის ყანაში მიღწეული მოსავალი ჯვარის კალოზე ილეწებოდა. საკომლო კალოზე ჯვარის მოსავალს არც დადგამდნენ, არც გალეწავდნენ. სალეწად ჯვარს რაიმე განსაკუთრებული იარაღი არ გააჩნდა. ჯვარის ყანიდან მიღებული მოსავალი ჯვარის ბეღელში იყრებოდა. დასტური ხშირად მოსავლის გარკვეულ ნაწილს თავისთვის იყენებდა და ამის სამაგიეროდ ჯვარს სანთელს ან საკლავს სწირავდა. თუ ჯვარს ბეღელი არ გააჩნდა, მაშინ მოსავალი დასტურის ოჯახში ინახებოდა. ამ მოსავლიდან დასტური წელიწადში ორჯერ ლუდს ხარშავდა საათენგენოდ და „წელწადს“ (ახალ წელს) ამდენჯერვე ხდიდნენ არაყს. გუდანის ჯვარის დასტურს საათენგენოდ 12 საწყაის ლუდი უნდა მოეხარშა.

როგორც ზემოთ იყო აღნიშნული, ქერს და იფქლს ხელით გლეჯდნენ. ხელით გლეჯა დასახელებული კულტურებისა იმითაც იყო გამოწვეული, რომ ხევსურები დაინტერესებული იყვნენ საქონლის

ზამთრის საკვების მეტი რაოდენობით მოპოვებაში. ნამგლით მოკრის შემთხვევაში ნაწვერალის სახით გარკვეული რაოდენობით საკვები ჩალა იკარგებოდა, რაც ხელით გლეჯვის დროს გამორიცხული იყო. ხელეურები ძნებად იკვროდა. ორ ხელეურს 1 ძნად კრავდნენ. სვილის ძნები მოცულობით ქერის და იფქლის ძნების ნახევარს შეადგენდა. ასე პატარა ძნებს იმ მიზნით კრავდნენ, რომ სვილს კი არ ლეწავდნენ, არამედ ქვის ფილაზე ან ფიცარზე ბერტყავდნენ და ისე აყრევინებდნენ მარცვალს. თუ აღებული მოსავალი ჯერ კიდევ ნედლი იყო, ძნებს ალაგებდნენ სამეულებად, ერთი ორი დღის შემდეგ მას შვიდეულებად გადააადგილებდნენ, ხოლო შემდეგ წვრილად. ბოლოს დგამდნენ კალოზე წერებად და სერკვებად. წერილაში, როგორც ზემოთაც აღვნიშნეთ, შვიდი სამეულია, ე. ი. 21 ძნა. წერი კი სამ წერილას უდრის, ე. ი. 63 ძნას. ორ ხარს კალოში 3 წერილას, ანუ 63 ძნას (ერთ წერს) ჩაუშლიდნენ. არხოტში პატარა ძნები სცოდნიათ და 200-მდე ძნას უშლიდნენ კალოში უღელ ხარზე.

ძნების რაოდენობის გამოსახატავად იტყოდნენ იმდენ ოცეულს, რამდენისაგანაც დადგმა შედგებოდა, მაგ., ხუთოცი, ექვსოცი, შვიდოცი და სხვა.

მკის დროს იცოდნენ „შუშათ შეყრა"; რამდენიმე მმკელი ერთიმეორესთან სანაცვლო ანაზღაურებით მუშაობდა, იცოდნენ ერთიმეორეს დახმარებაც ანაზღაურების გარეშე.

კალო ხევსურეთში მცირე რადიუსიანი მოედანია. მისი სიდიდე 10—16 კვადრატული მეტრია. ხშირად კალო სახლის ბაზზე იყო მოწყობილი. თუ ლეწვისათვის კარგი ამინდები შეესწრებოდა, სახლიდან მოშორებითაც იცოდნენ კალოს მოწყობა და ლეწვა. თუ ლეწვას ადრე ვერ მოასწრებდნენ, მაშინ ძნებს სერკვებად დგამდნენ და ზამთარში ლეწავდნენ. საამისოდ კალოს ზედაპირზე წყალს მოასხამდნენ, გაიყინებოდა და ზედ პურს ან ქერს გალეწავდნენ — ხარის ფეხით. ხარებს მოკლე, 7 მტკაველის სიგრძე უღელში აბამდნენ, უღელში შებმის მიჩვევის მიზნით, ხარებს შორის მოზვერის ჩაბმაც იცოდნენ. პირუტყვს რომ ძნა არ ეჭამა, პირზე ჯარჯებს ამოაკრავდნენ, რომელიც წნელით იყო მოწნული. გაბმულ ხარებს ატარებდნენ კალოს ირგვლივ და ძნები მოიჩალებოდა, თავთავები ჩაიფშვნებოდა. ჩალას ფიწლით მოხდიდნენ და გამოახვავებდნენ. თუ განიავებას ვერ მოასწრებდნენ, შეხვეტდნენ და შიგ რკინის საგანს შედებდნენ, რომ ავი სული არ მიკარებოდა.

ხვავის განიავებისას მარცვლის გროვას ცოცხს მოუსუროვებდნენ და ჩელხს შემოაცლიდნენ. ხევსურეთში პურს არა რეცხავდნენ.

ქალოდან აკრეფილი პური პირდაპირ შესანახ კიდობნებში ან კოდებში იყრებოდა. მოჩიკა-მოჩიკი ასე ეწოდება ხევსურეთში მინდვრის ძირხვენა ბალახს, რომელსაც ქართლში მაჩიტას ეძახიან. მოჩიკი ტკბილი საჭმელია, მას საანეულო ხვნის დროს ამოყრიდნენ ხოლმე. აგროვებდნენ, მზეზე ახმობდნენ, შემდეგ ფქვავდნენ და პურის ან ქერის ფქვილში ურევდნენ და ჭამდნენ. გარდა ამისა, მოჩიკს ნედლსაც ჭამდნენ. მოსავლის სიმცირეში და შიმშილობისას მოჩიკს აგროვებდნენ დიდი რაოდენობით. ამ დანიშნულებით მოჩიკის გამოყენება სცოდნიათ აგრეთვე ფშავსა და თუშეთში.

7. მემინდვრეობასთან დაკავშირებული შრომის ორგანიზაცია. ხევსურეთში, როგორც ზემოთ ითქვა, მიწათმოქმედება დაბალ დონეზე იდგა და მხოლოდ მემინდვრეობით იყო წარმოდგენილი, მაგრამ მემინდვრეობაში გამოყენებული მარტივი სამუშაო იარაღები მეტნაკლებად პასუხობდა იმ პირობებს, სადაც გაშლილი იყო ხევსურის მეურნეობა. ეს რომ ასეა, ამას ხევსურთა დღევანდელი ყოფაც ამტკიცებს. სახელდობრ, აქ ჯერ კიდევ გამოყენებაშია ძველებური იარაღები, რომელთა გამძლეობას, მიუხედავად ყოფაში მომხდარი ძვრებისა, ხელს უწყობს გეოგრაფიული გარემო.

ძველი მარტივი სამეურნეო იარაღებიდან, რომელიც ხევსურთა მიერ გამოიყენებოდა, ცალკე გამოყოფის ღირსია ხელის სამუშაო იარაღები: ბარი, ნიჩაბი, ქარჩი, წერაქვი, თოხი, აღნიშნული იარაღებით წარმოებული მუშაობა ინდივიდუალურია, მაგრამ ამ იარაღებით მუშაობა ხშირად კოლექტიურად მიმდინარეობდა. კოლექტივის ხელი იყო საჭირო ტყის დანაყვისათვის, ქვისაგან სახნავის გარჩევისათვის, ნაკელის გატანა-მობნევისათვის და მთელი რიგი სამუშაოებისათვის, რომელიც მემინდვრეობის ციკლში იყო მოქცეული. კოლექტიური მუშაობისაკენ რამდენიმე გარემოება უბიძგებდა; სახელდობრ ის, რომ მემინდვრეობას სასწრაფოდ სჭირდებოდა მოხვნა-დათესვა და შემდეგ სწრაფადვე უნდა მომხდარიყო მოსავლის აღება. მეორე შემპირობებელი გარემოება იყო ხევსურული ოჯახების მცირე რიცხვიანობა. აქ არ იყო დიდი ოჯახები, რომელნიც სხვა ოჯახების დაუხმარებლად შეძლებდნენ დამოუკიდებლად დაეძლიათ რიგი სამუშაოებისა. შრომითი გაერთიანების ფორმებიდან ყველაზე მარტივი ხევსურული — „მუშანია“, რომელიც ახოს აღების დროს იყრებოდა. მუშანი ნებასურვილით იყრებოდა და შრომა-მიგების პრინციპს არ ემორჩილებოდა. მუშის შემყრელი სამუშაოს დღისათვის სათანადოდ ემზადებოდა საკლავითა და სასმელით. შეყრილი მუშა მხოლოდ ერთ დღეს მუშაობდა. თუ მუშის შემყრელს სამუშაო რჩებოდა, მაშინ სა-

ნაცვლო მუშით განაგრძობდა მის შესრულებას. ასეთი სანაცვლო მუშა ხელნაცვლის (ნაცვალგარდის) სახელს ატარებდა. ნაცვალგარდა სანაცვლო შრომის ანაზღაურებაზე იყო დამყარებული და მასაც ხელით სამუშაო იარაღებით შესასრულებელ სამუშაოზე აწყობდნენ (ახოს, ალება, თიბვა, მკა).

სახვნელით მუშაობის დროს შექმნილი შრომის ორგანიზაცია რამდენიმე სახით წარმოგვიდგება. ერთი ამათგანია საყოველთაოდ გავრცელებული მონდაობა. მონდავი-მანდავი ხვნის დროს შექმნილი ისეთი გაერთიანებაა, სადაც ორი წევრია წარმოდგენილი — გუთნისდედა და მწაფავი. ორივე მხარე ცდილობს, რომ თავისი წევრობა ტოლძალოვანი იარაღითა და გამწევი ძალით წარმოადგინოს. ხშირად ერთს ერთი ხარი და რკინის ნაწილები შეაქვს ამ პატარა გაერთიანებაში, მეორეს ხარი და სახვნელი. ხვნა მოდგამის წევრებს მორიგეობით მოუდით. პირველად მთის სახნაურებიდან იწყებენ და შემდეგ თანდათან დაბლა ეშვებიან: კარისა და ბარის მამულებისაკენ. მონდავის წევრების და ხარების დაპურება, ვისი სახნავიც იხვნოდა, მას ევალებოდა, ხვნის დღეების რაოდენობას განსაზღვრავს არა მონდავში შეტანილი ინვენტარი და გამწევი ძალა, არამედ ის, თუ ვის რამდენი აქვს მოსახნავი. რადგან ხევსურეთში მცირე მამულიანობაა მოდგამის მუშაობაც დიდხანს არ გრძელდებოდა. 1 კვირაში მოდგამი ხვნა-თესვის სამუშაოს ამთავრებდა და იშლებოდა.

მეორე ფორმა სახვნელთან დაკავშირებული შრომის ორგანიზაციისა, იწოდება „მახნავის" სახელით. მახნავი წააგავს „მუშათ". მახნავის ქვეშ იგულისხმებოდა რამდენიმე სახვნელი და მხვნელი, რომელიც იყრებოდა უხარო მოსახლის დასახმარებლად. სამაგიეროდ უხარო კაცი მახნავთ არაყით უმასპინძლდებოდა. მახნავი ზოგჯერ გამასპინძლების გარეშეც მუშაობდა და თავისი დღიური საგზალიც სახლიდან მიჰქონდა. თავისი ბუნებით მახნავი მამითადის წინამორბედ ფორმას მოგვაგონებს, რომელმაც კლასობრივი საზოგადოების გარკვეულ საფეხურზე ფორმა შეიცვალა და შეძლებულთა ხელმისაწვდომ შრომის ორგანიზაციად იქცა.

მესამე სახე ხვნასთან დაკავშირებული შრომის ფორმისა „ხარის იხნივად" იწოდება. ის ოჯახი, ვისაც ხარი არ გააჩნია და ჰქონდა საშუალება პირუტყვის გამოკვებისა, რამდენიმე ხარის პატრონს შეუთანხმდებოდა, რომ მის ხარს იხნივით დაიბამდა, ე. ი. შემოდგომიდან გაზაფხულამდე ხარს გამოუკვებავდა და სამაგიეროდ გამოიყენებდა სამუშაოზე, ლეწვაზე, ხვნაზე. ამავე დროს ხარის დამბმელს პატრონისათვის უნდა 1 ცხვარიც მიეცა. იხნივით უფრო სახვნელში მუ-

შაობაში გაწაფულ ხარს არჩევდნენ. სახენელში გაწვრთნილ ხარს მანძილას უწოდებდნენ[47]. თუ გამკვეთავი ორ მანძილას დაიბამდა, ხარების პატრონისათვის ორი ცხვარი უნდა მიეცა.

ისე როგორც ფშავში, ხევსურეთშიც გავრცელებული ყოფილა მიწის იჯარით გაცემის ისეთი ფორმა, რომელიც „თესლაღების" სახელით არის ცნობილი. თესლაღების პირობა შემდეგში გამოიხატებოდა: მიწის პატრონი, რომელსაც არ შეეძლო მისი გაპატივება და დამუშავება, მეზობელს ამ მიწის ნაკვეთს აძლევდა, ე. წ. თესლაღებით, მეზობელი მიწას ნაკელს დააყრიდა, განოყიერებულს მოხნავდა და დათესდა. თუ მიწის პატრონი მოსავლის აღებაში მიეხმარებოდა, მაშინ მიწის დამქირავებელი თესლის ოდენობის გამოკლებით მოსავალს შუაზე გაუყოფდა, როგორც ხორბლეულს, ისე მის ჩალა-ბზეს; თუ არ მოეხმარებოდა, თესლის ოდენობის აღების მერე რაც დარჩებოდა იმას შუაზე გაუყოფდა, ხოლო ჩალა-ბზე დამქირავებელს რჩებოდა. ხევსურეთში ამ სახის ურთიერთობას მიწის საზიარო მოხვნასაც უწოდებენ.

8. **მემინდვრეობასთან დაკავშირებული ზომა-წონის ერთეულები ხევსურეთში.** როგორც ზემოთაც მივუთითეთ, ხევსურეთში თემების მიხედვით მიწის ზომის ერთეულები სხვადასხვა სახელით იყო გავრცელებული. მთელ ხევსურეთში მიწის ძირითადი ზომის ერთეული დღიურია. აქაური დღიური უდრის ხევსურული კავით ერთი დღის ნახნავ ფართობს. დღიურზე მცირე ერთეულია ნახევარი დღიური და დღიურის მეოთხედი. დღიურზე მცირე ერთეულია დალალვა. დღიურში ოთხი დალალვაა. დალალვის მონაკვეთი გამოითვლება ხვნის დროს ხარის დასვენებიდან დასვენებამდე მონაკვეთებით. მხვნელი ხარი დღეში სამჯერ ისვენებს და შესვენებიდან შესვენებამდე დროში მოხნული ნაკვეთი ოთხი ერთეული გამოდის. თითოეულ ამ პერიოდში მოხნული ნაკვეთი მოცულობით ერთიმეორეს ეტოლება და ერთ დალალვად იწოდება. მიწის ფართობის ამ მონაკვეთის აღსანიშნავად დალალეის ხმარება ხარების დალალვიდან, გარეკვიდან გამოდის.

წ ე რ ი ს მ ა მ უ ლ ი. ხევსურეთის სხვადასხვა თემის მიხედვით წერის მამული სხვადასხვა მოცულობის მიწის ფართობს გამოხატავდა. ბარისახოში ერთ დღიურში 10 წერის მამული ივარაუდებოდა. არხოტის თემში დღიურში 5 წერის მამულს ვარაუდობენ. წერში 63—70 ძნა მამულის ფართი ამის შესაბამისად იზომებოდა.

მ ძ ღ ვ ა რ ი — მიწის ფართობის შესადარებელი ზომის გამოსახატავად ხევსურეთში ხმარობდნენ ტერმინ მძღვარსაც. ერთი მძღვა-

---

47 ალ. ჭ ი ნ ჭ ა რ ა უ ლ ი, ხევსურულის თავისებურებანი, 1960, გვ. 197.

რი მიწა მიწის ერთ ნაკვეთს გულისხმობს. მძღვარი დაახლოებით ერთ დღიურს შეადგენდა.

კ ა ლ ო მ ა მ უ ლ ი — ალ. ჭინჭარაულს შატილის თემში დამოწმებული აქვს მიწის ფართობის ზომის ერთეულად კ ა ლ ო[48], მაგრამ რა ფართობს შეადგენდა, ამის შესახებ არაფერს აღნიშნავს. ჩვენი მასალების მიხედვით, ერთი კალო მიწის ნაკვეთის ქვეშ იგულისხმებოდა 2 წერის მამული. ერთ წერში სამი წერილაა. წერილაში კი 7 სამეული ძნა, ე. ი. გამოდის, რომ კალო მამული 63 ძნის მომცემ მიწის ნაკვეთს ვარაუდობდა.

როგორც მასალებიდან ჩანს, მიწის ზომის ერთეულის განმსაზღვრელად გამოდის ძირითადად სახვნელი იარაღის მუშაობა და მასზე მოწეული მოსავლის რაოდენობა. წონის ერთეულებად ხმარობდნენ კვერცხს. 4 კვერცხი შეადგენდა 1 სტილს[49]. 2 სტილი შეადგენდა 1 გირვანქას, 5 სტილი — 1 ჩარექს. ჩარექი შეადგენდა 2,5 გირვანქას, ანუ 1 კილოგრამს; 5 ჩარექის ზომის ერთეულს საცხვარეს უწოდებდნენ. საცხვარე 5 ჩარექიან ქვაბს ერქვა. ამ ერთეულით ერბოს კასრების წონას ანგარიშობდნენ.

4 ჩარექი ერთი ნასამალია, 2 ნასამალი ერთი გვერდია. ორი გვერდი 1 საწყავია, ანუ 16 კგ.

ხმარებაში იყო აგრეთვე კოდი, რაც 2 ფუთს შეადგენდა.

9. მემინდვრეობასთან დაკავშირებული რწმენა-წარმოდგენები. დათესვის შემდეგ მთესველი ზოგის თქმით, სამ დღეს, ხოლო ზოგ სოფელში ჩაწერილი მასალის მიხედვით, ორი კვირის მანძილზე პირს არ დაიბანდა. მორწმუნეთა აზრით, მთესველს რომ პირი დაებანა, ნათესები ჩამოირეცხებოდა.

ზემოთ ჩვენ შევეხეთ ფშავში თესვასთან დაკავშირებულ რწმენა-წარმოდგენებს და აღნიშნული იყო „ნათესების მწყემსისა“ და ქართლ-

---

48 ა ლ. ჭ ი ნ ჭ ა რ ა უ ლ ი, ხევსურეთის თავისებურებანი, გვ. 204.

49 სტილის შესახებ იხ. გ. ჩიტაიას გამოკვლევა „ხევსურული სტილი“, საქ. სახ. მუზეუმის მოამბე, ტ. IV, გვ. 285—288. საქართველოში სხვადასხვა დროს და სხვადასხვა თემში სტილის წონა სხვადასხვა რაოდენობით ყოფილა წარმოდგენილი. ედუარდ ეიხვალდს 1830-იან წლებში საქართველოში მოგზაურობის დროს ყურადღება მიუქცევია ზომა-წონის ერთეულებისათვის. მისი მონაცემებით ქართული სტილი=160 გრამს. ეს ერთეული უახლოვდება საბას (დაახლ. 170 გრ.), გიულდენშტედტის (დაახლ. 156 გრ) და კლაროთის (156 გრ) მონაცემებს. ეიხვალდის მიხედვით ქართლში კოკა=12 თუნგს, თუნგი=4 ჩარექს, 1 ჩარექი=2 გირვანქას, 4 ჩარექი=1 ლიტრას, 5 სტილი=1 ჩარექს.

Dr. E d u a r d E i c h w a l d, Reise auf dem Caspischen meere und in dem Kavkasus, Studgart, 1837, 119.

კახეთში გავრცელებული ბოსტნის მფარველი „ბოსტნის დედოფალას“ მსგავსებაზე[50]. ნათესების მწყემსს მორწმუნე ხევსურის წარმოდგენით, მოსავლის დაცვა შეეძლო, ასე ანდობდნენ ბოსტნის ნათესების დაცვას ბარელები „ბოსტნის დედოფალას“[51]. ნათესებზე ზრუნვა ნათესების მწყემსით არა მთავრდებოდა. გაზაფხულის თესვა-ფარცხვის შემდეგ, ამაღლება დღეს, სოფელი როცა ჯარში შეიყრებოდა, სოფლის მესვეური ამცნობდა „რომ დღეიდან აღკვეთილია საქონლის სათიბებში გაშვება“. ამავე დღეს სოფელი ქარ-სეტყვის დღეს აღკვეთავდა. ამ დანიშნულებით ბარში ჩვეულებრივ კვირაში ორ დღეს უქმობდნენ, ხევსურეთში კი ორ-სამ დღეს. მაგ., არხოტივნები ორშაბათს, პარასკევს და შაბათ დღეს არ მუშაობდნენ. აღკვეთილი დღის გატეხა არ შეიძლებოდა. გამტეხი სასტიკად ისჯებოდა. და ეს ზოგჯერ სოფლიდან მოკვეთამდეც კი მიდიოდა, მაგ., არხოტში გიგია და გერგეტელი ოჩიაურები სოფელს მოუკვეთია პარასკევის გატეხის თაობაზე (ალ. ოჩიაური, სოფ. შუაფხო, 1958)[52].

თუ სოფელში საშური საქმეები გაჩნდებოდა და რომელიმე ოჯახს გადაუდებელი სამუშაო შეესწრებოდა, ის სოფელს შეეკითხებოდა, რომ მისთვის ნება დაერთო უქმე დღის გატეხისა. სოფელი საამისო უფლებას მიანიჭებდა იმ შემთხვევაში, თუ უქმის გამტეხი ოჯახში ამ დღეს „დანათლავდა“. დანათვლა გამოიხატებოდა „უქმის სამტეხლო“ სანათლი ციკნის დაკვლაში. სანათლი ციკანი ხუცესს უნდა დაეკლა; იცოდნენ ცხვრის დაკვლაც. აღსანიშნავია, რომ ჯვარის მსახურთ დღეების აკრძალვა არ ეხებოდათ. ისინი თუ იმუშავებდნენ, სანათლავს არ დაკლავდნენ. თუ რიგითი მეთემე სანათლავად ცხვარს დაკლავდა, ერთ დღეს სამ კომლს შეეძლო ემუშავა. აღკვეთილი დღეების უქმობა გრძელდებოდა მკის დაწყებამდე; მკის დასასრულს, როცა უკანასკნელ სამკალიდან სოფელში მკის ჯვარი მოვიდოდა, აღკვეთილი დღეების უქმობა წყდებოდა. ხევსურეთში აღკვეთილ დღეებში თავის თემში მუშაობა არ შეიძლებოდა. არ შეიძლებოდა მიწის შეძვრა, არც ტყის სამუშაოების შესრულება. ასევე ჩეჩვა, რთვა, ქსოვა და სხვ. მორწმუნე ხევსურის აზრით, უქმე დღეს გატეხვა გამოიწვევდა ქარსა და სეტყვას. ხევსურს მკაცრ ბუნებრივ გარემოში უხდებოდა მეურნეობის წარმოება და ამდენად კლიმატურ მხარეს მოსავლის ბედ-იღბალზე დიდი გავლენა ჰქონდა. პირაქეთელი ხევსურის დაკვი-

---

50 გ. ჯალაბაძე, მიწათმოქმედება ფშავ-ხევსურეთში, 1963, გვ. 38.

51 იქვე, გვ. 39.

52 გ. ჯალაბაძე, ფშავ-ხევსურეთში მიელინების დღიური, რვ. № 1, 1958.

რვებით პირიქითი ხევსურეთის მხრიდან პირაქეთში ხშირად გადმოდიოდა ცივი ქარები და ზოგჯერ ცივ ღრუბლებს სეტყვაც გადმოჰქონდა. პირიქითელი ხევსურებიდან გორშელმიონებს (ბაცალიგოს თემი), რომლებიც პირიქითში გადასასვლელთან ახლო ცხოვრობდნენ, დავალებული ჰქონდათ, რომ ქარ-სეტყვის პირიქითიდან მომავალი ღრუბლებისათვის თვალყური ედევნებინათ და „შეეჩერებინათ". საამისოდ იშერდნენ თურმე მყვარს და გველს. გველს ბალახის დუდურაში, ე. ი. მილიან ღეროში შეაძვრენდნენ. შემდეგ თიკანს წაიყვანდნენ და გადასასვლელ მთაზე აიყვანდნენ. აქ თიკანს დაკლავდნენ, ტყავს გახდიდნენ, გუდად გააკეთებდნენ, რასაც აქ ხასუნას (თიკნის გუდას) უწოდებდნენ. შემდეგ გველს და მყვარს ხასუნაში მოათავსებდნენ, თიკნის ხორცს ხელუკუღმა არხოტივნების მხარეზე გადაყრიდნენ და ამ გველმყვრიან გუდასაც მათ მხარეზე გადააგდებდნენ. „ამით თავიდან იქნებოდა აცილებული ქარ-სეტყვა. ღრუბლები მიმართულებას შეიცვლიდნენ და ადგილზევე დარჩებოდა". ამ გარემოებას არხოტივნები არც თუ ისე სიამოვნებით უყურებდნენ და გველმყვარის გადამყრელთან მტრულად იყვნენ განწყობილნი. ჩვენი შეკრებილი მასალის მიხედვით, არხოტიონთ ფიცაც კი დაუდვიათ, რომ გორშელმიონი უატა, სადაც კი შეხვდებოდათ, უნდა ეკრათ. თემის მიერ გველ-მყვართ გადამყრელი სათანადო გასამრჯელოს ღებულობდა — „თითო გასრევა ტყვია-წამალს" (ალ. ოჩიაური, 1958)[53].

როგორც ზემოთ ვნახეთ, ხევსურებს მცირე რაოდენობით გააჩნდათ სახნავ-სათესი და მათი დოვლათის წყაროს ადგილობრივი მეურნეობიდან მესაქონლეობა-მემინდვრეობიდან შექმნილი პროდუქტები შეადგენდა, რომელიც საკმაოდ ლიმიტირებული სახით იყო წარმოდგენილი. სამუშაო დღეების აკრძალვის რეალური საფუძველი მეურნეობიდან გამომდინარე ჩანს. ხევსურის მიერ წარმოებული მეურნეობა აღნიშნულ პერიოდში არ თხოულობდა დიდ მუშახელს. სამაგიეროდ დამატებითი დოვლათის მოსაპოვებლად იმავე უქმე დღეებში მას შეეძლო გასულიყო მეზობელ თემში ან მეზობელ რაიონში და იქ ემუშავა. მიდიოდნენ მეშეშეები ტყის სამუშაოებზე, მოსავლის აღებაზე, საბარზე, ბაკნის ხვეწაზე, კეხ-უნაგირის კეთებაზე და სხვ. სამუშაოზე გადიოდნენ როგორც მამაკაცები, ისე ქალები. ქალების სამუშაო რადიუსი ფშავს არ სცილდებოდა, მამაკაცები უფრო შორს მიდიოდნენ. უქმე დღეები ისეა ერთმეორეზე გაბმული — პარასკევი, შაბათი, კვირა, ორშაბათი, რომ ეს გარემოებაც ალბათ ხელს უწყო-

---

53 გ. ჯალაბაძე, ფშავ-ხევსურეთში მივლინების დღიური, რვ. № 1, 1958.

ბდა, რომ ორი სამი დღით გასულიყვნენ მეზობელ თემში სამუშაოდ საქმეზე.

ხევსურეთი საერთოდ არ უჩიოდა გვალვებს, მაგრამ ზოგჯერ გვალვა აქაც საფრთხეში აყენებდა წლის სარჩოს. მორწყვას აქ საერთოდ არ მისდევდნენ და თუ გვალვიანი წელი დადგებოდა, მაშინ მორწმუნეები მიმართავდნენ წვიმის გამოწვევის სხვადასხვა საშუალებას. ასე, მაგ.: იცოდნენ მიცვალებულის ძვლის წყალში ჩაგდება. ამ მოქმედებით სჯეროდათ, რომ წვიმა მოვიდოდა. მიცვალებულის ძვლის ამოღება იცოდნენ საგვარო საფლავიდან. ხევსურეთში ასეთი საფლავები ყველა სოფელში არ არის. ზოგჯერ მიცვალებული ორი-სამი კილომეტრით დაშორებულ სასაფლაოზე გადაჰქონდათ, სადაც სამამიშვილო საფლავები იყო მოთავსებული, საფლავი ხევსურეთში ჩვეულებრივი ქვაყუთია, რომლის მსგავს ქვაყუთებს ხშირად ვხედავთ არქეოლოგიური ფათხრების დროს, როგორც ქართლის ბარში, ისე მთის ზოლში, სამამიშვილო საფლავი ზემოდან ბრტყელი ქვით იყო გადაფარებული, ახალი მიცვალებულის დასაფლავებისას ქვას გვერდზე გადაიღებდნენ, შიგ ძვლებს აქეთ-იქით მისწევდნენ და ახალ მიცვალებულს ჩაასვენებდნენ. ძველი მიცვალებულის ძვლებს ახალ მიცვალებულს ზემოდან დააყრიდნენ. გვალვის დროს, სწორედ აქედან ძველი მიცვალებულის ძვალს ამოიღებდნენ. მდინარე წყალზე წაიღებდნენ და შიგ ჩააგდებდნენ.

მაგრამ იყო შემთხვევებიც, როცა სეტყვა ან წვიმა შეაწუხებდათ, მაშინ ნაცარს ან სახნის-საკვეთს გამოაგდებდნენ.

ხევსურთა ძველი წარმოდგენით მინდორს თავისი მფარველი ჰყავს. მინდვრის მფარველ ღვთაებად მინდვრის გიორგია მიჩნეული, რომელიც თავისი უფლებებით ელიაზე მაღლა დგას. ელია მინდვრის ნათესების მფარველია, მინდვრის გიორგი კი მთელი მინდვრისაა. მინდვრის გიორგის საკულტო ნიში მოთავსებულია სოფ. ქმოსტში, სადაც გვალვიანობის დროს სოფლეურად შეკრებილი პურით და საკლავით მოდიოდნენ და „მინდვრის თეთრი გიორგის" კარზე „სალმთოს" იხდიდნენ. მოხევეებსაც მფარველობდა მინდვრის წმინდა გიორგი, სოფ. სიონელები მინდვრის წ-ა გიორგის თავის მფარველად მიიჩნევდნენ. გადმოცემის მიხედვით, ქმოსტის თეთრი გიორგი, იგივე მინდვრის გიორგი, სოფელ ბოდავიდან მობრძანებულა. ბოდავიდან თეთრი გიორგის ჯვარიონი მოდენილა. ხევსურეთში მომავალ ჯვარიონს ქმოსტელები მორიგეობით ხვდებოდნენ ორწყალთან ნიშა ხარით. თუ ნიშა ხარი არ ეყოლებოდათ, მაშინ ხარს შუბლზე თეთრ ნაჭერს წააკრავდნენ და ისე დახვდებოდნენ. ხარს, როგორც წესი, ორწყალ-

ში კლავდნენ და შემდეგ ღამისთევით ქმოსტში მიდიოდნენ. ჯვარიონთა მოძრაობა ფშავ-ხევსურეთისათვის საერთოდ დამახასიათებელი მოვლენაა. ჩანს აქაც, ბოდავის წ-ა გიორგის ჯვარიონის მოძრაობა მის ნიშებთან, ერთგვარ კანონზომიერებას ემორჩილება.

მინდვრის კულტურების კეთილდღეობა ხევსურის განუწყვეტელი ზრუნვის საგანს წარმოადგენდა. ამავე სფეროს განეკუთვნება კიდევ ერთი საკითხი, რომელიც „ლიახვის დროშას" შეეხება. ლიახვის დროშასთან დაკავშირებით სოფ. ჯუთაში გადმოგვცეს, რომ 15 ივლისს (ძვ. სტ.) სოფ. ართხმოში იმართებოდა ხოლმე ღალანგურის წ-ა გიორგის დღეობა. ამ დღეობაზე გამოჰქონდათ სამი დროშა, ლიახვის, სახუცო და სახელოსნო. ლიახვის დროშა ეპირა ხატში ახლად მოსულ დასტურს — ხატის ყმას. „ლიახვის დროშა ქაჯაეთით მოუტანიათ. დროშებში ის მთავარიაო" (არაბული აბრამ თოთიას ძე 54 წლის, 1957, ს. ჯუთა)[54].

მეორე გადმოცემით „ლიახვის დროშა ხორნაულთაშია და სადაც ეგ დროშა ასვენია, იქ სეტყვა არ მოვაო; „იმ ლიახვის დროშას შუბის წვერი ვერცხლის აქვს, გაუტყდა ყუნწი, მემრ შეადუღა ბათირამ და მაშინვე დაამიზეზა" (გადუა არაბული 58 წლის, 1960, ს. გუდანი)[55].

ლიახვის დროშა რამდენიმე მხრით იქცევს ყურადღებას: რომ ის სეტყვისაგან იცავს ნათესებს, სადაურობით, რომ ის მოტანილია ქაჯაეთიდან და თვით ტერმინი ლიახვი, რომელიც ტოპონიმში გვაქვს შემონახული. საყურადღებოა, რომ ლიახვო ძველ ხალხურ მისამღერებშიც არის შემორჩენილი, რაც საერთოდ ამ დროშის სიძველეზე უნდა მეტყველებდეს. იგი კავშირშია წყლის კულტთან.

კუდიან წუხრას იცოდნენ ნახშირის აღება და პურის შესანახ კოდში ან კიდობანში ჩაგდება, რომ ავი სული არ გაკარებოდა.

ხევსურეთში მემინდვრეობასთან დაკავშირებული მაგიურ-რელიგიური ხასიათის წეს-ჩვეულებათა სიმრავლე უთუოდ ხაზს უსვამს თვით მეურნეობის როგორც სიძველეზე, აგრეთვე ხევსურისათვის მის მთავარ მნიშვნელობაზე, რომელზედაც დაფუძნებული იყო ხევსურული ოჯახის არსებობა და კეთილდღეობა.

10. ხალხური ასტრობიონიკა: ხალხური დაკვირვებით, ხორბლეულის მოსავლიანობა დიდად იყო დამოკიდებული მთვარეზე. თესლის შიწაში მიბარების დღიდან ხევსური მთვარის მიხედვით თვალყურს ადევნებდა მის აღმოცენება-გაზრდა-დამწიფების ეტაპებსა და მის

---

54 გ. ჯ ა ლ ა ბ ა ძ ე, ხევსურეთში მიელინების მასალები, 1960.
55 ი ქ ვ ე.

ღროულ აღება-დაბინავებას. იმის გამო, რომ ხევსურეთში ხორბლეულის ნათესები არ ირწყვებოდა და არც შეიძლებოდა მისი მორწყვა, ისეთ დროს უნდა დაეთესათ, რომ შემდეგ წვიმებს მიწა დაელბო, თესლი ჩაეხურებინა და აღმოცენებისათვის ხელი შეეწყო. საგაზაფხულო თესვა ამ მხრივ ერთგვარად უზრუნველყოფილი იყო, რადგან მიწა ამ დროისათვის ნოტიო იყო, მაგრამ საშემოდგომო ნათესებისათვის ნიადაგის სინოტივეს გადამწყვეტი მნიშვნელობა ჰქონდა. ხევსურები წვიმის ადრე თუ გვიან მოსვლას წინასწარ მთვარეზე დაკვირვებით ტყობილობდნენ. დაკვირვებას ახდენდნენ მთვარის მანავზე. მთვარის მანავი მთვარის გვირგვინია. თუ მანავი მთვარის ახლო იყო, წვიმა მალე მოვიდოდა, თუ შორს იყო, წვიმას შეაგვიანდებოდა. ამის შესაბამისად ითვალისწინებდნენ დათესვის ვადებს. ახალი მთვარის ყვითელი ფერი საავდროდ ითვლებოდა, თუ მთვარე გულალმა იჯდა, მისი ასეთი მდებარეობაც საავდროდ იყო მიჩნეული, ხოლო „თუ მთვარე ქიქზე ზის ეს სადაროდ ითვლებოდა“ (ალ. ოჩიაური, 75 წლის, 1969)[56].

წლის სამეურნეო ციკლის პერიოდიზაციის განსაზღვრისათვის და დღე-ღამის დროის მონაკვეთების დასადგენად იყენებდნენ ვარსკვლავთა მოძრაობაზე დაკვირვებას. არჩევდნენ ცალკეულ ვარსკვლავებს, ვარსკვლავთა ჯგუფებს და წლის დროის სხვადასხვა პერიოდში მათს მოძრაობას. იცოდნენ შემდეგი საორიენტაციო ვარსკვლავები: მრავალა (7 ვარსკვლავი), სულთოხაი, უღელანი ორი ვარსკვლავია, ნიბუ, ბუწო და წინამძღვარი. არხოტში უღელაზე დაკვირვებით განსაზღვრავდნენ დღისა და ღამის დროის მონაკვეთს. მაგ., როცა უღელა არხოტის გორს მიეფარებოდა გათენების ჟამიც დგებოდა[57].

ხევსურეთში ქერი ერთი ძირითადი და წამყვანი სამეურნეო კულტურაა. ის იმდენად ფართოდ იყო ფეხმოკიდებული, რომ საზომსაწყაო ჭურჭელი იმის შესაბამისად იყო დამზადებული. ქერი წარმოადგენდა ნაჭრილობევის საზომ საშუალებას. საბასაც ხომ ქრთილის — იგივე ქერის მარცვალი აქვს საწყაოთა თუ საწონთა საზომი ერთეულის სუბსტანციად. დროის მონაკვეთის განსაზღვრაშიც ქერის მარცვალი ითვლებოდა გარკვეულ კომპონენტად. მაგ., „ბუწო ვარსკვლავი წინამძღვარასთან ახლო მავალია, მაგრამ წინამძღვარაზე უფრო დიდია. წინამძღვარა პატარაა და არა ჩანს. თუ წინამძღვარა ვარსკვლავი ისეთ დროს გამოჩნდება, რომ ზეზე მდგომი ადამიანი მიწაზე ქერის მარცვლის დანახვას შესძლებს, ეს უკვე იმის ნიშნად.

---

56 გ. ჯ ა ლ ა ბ ა ძ ე, ხევსურული მასალების ჩანაწერი, 1969.

57 ი ქ ვ ე.

ითვლებოდა, რომ გაზაფხული ძალაში შედიოდა და პირუტყვი, რომელიც ბაგურ კვებაზე იყო ზამთრის პერიოდში, ამიერიდან შეიძლებოდა ბალახზე გაყვანა“ (ალ. ოჩიაური, 75 წლის, 1969)[58]. არჩევდნენ ვარსკვლავთა ერთ ჯგუფს, რომელსაც ავინარიანს უწოდებენ. ავინარიანი რამდენიმე ვარსკვლავით არის შედგენილი. შუაში ერთი ვარსკვლავია, რომელსაც დანარჩენები გარს უვლიან. როცა ავინარიანი ადამიანის სიმაღლეზე მოვიდოდა, მაშინ გათენება იწყებოდა. მეურნე კაცი ამ დროს სამუშაოს თადარიგისათვის ადგებოდა. ღამის დროის მონაკვეთის განსაზღვრაში იყენებდნენ აგრეთვე ორი ახლომდებარე ვარსკვლავის მოძრაობაზე დაკვირვებას. ამ ვარსკვლავებს ტყუპარჭიკათ ეძახდნენ.

გარდა ციურ სხეულებზე დაკვირვებისა, მოსავლის აღების პერიოდების დადგენის საქმისათვის აკვირდებოდნენ ფრინველების მოძრაობას, მათს გადანაცვლებას ერთი მთიდან მეორეზე. ტყის ნადირის მოქმედებას, ჭწერების მოძრაობას, თევზებს და სხვ.

ხალხური დაკვირვებით ურნატა ჩიტის მოფრენა გაზაფხულის ხვნა-თესვის დაწყების ნიშნად იყო მიჩნეული. მისი მოფრენის დღიდან მიწაში თესლის ჩაშვება შეიძლებოდა, თესლი არ გალაყდებოდა, მერცხლების ადრე წასვლა ადრე დაზამთრების ნიშნად იყო მიჩნეული. წეროების ადრე გადაფრენაც ამას მოასწავებდა. ადრე აციებას მოასწავებდა აგრეთვე დათვის მიტევება პირუტყვზე. ზამთრის ადრე დადგომის ნიშნად ითვლებოდა კალიის მოუფრენლობა. 1968 წელს ხევსურები შენიშნავდნენ, რომ „წელს მკალი (კალია) არ გამოჩნდა, ადრე დაგვიზამთრდებაო“ (არჩილ გიორგის ძე ოჩიაური, 55 წლის, 1968, ს. შუაფხო)[59]. ეს საუბარი ივლისში იყო, ოქტომბრის ნახევარში კი ფშავ-ხევსურეთის მთები ნაადრევად ჩამოთოვა. 1968 წ. საქართველოში საერთოდ ნაადრევად აცივდა, მთებში ადრე დაზამთრდა, ზამთარი ცივი და ხანგრძლივი იყო.

ჩამოთვლილი მაგალითები ხალხურ ასტრობიონიკას განეკუთვნება. ამ მიმართებით კვლევა-ძიება პერსპექტიულად გვეჩვენება და შემდგომ გაღრმავებულ მუშაობას მოითხოვს, რადგან იგი, როგორც თეორიული, ისე პრაქტიკული მნიშვნელობის საქმედ გვესახება.

---

58 გ. ჯ ა ლ ა ბ ა ძ ე, ხევსურული მასალების დღიური, 1969.
59 გ. ჯ ა ლ ა ბ ა ძ ე, ხევსურული მასალების დღიური, 1968.

თავი IV

მემინდვრეობა თერგის ხეობაში

1. ხელით სამუშაო იარაღები. არქეოლოგიური მონაცემების მიხედვით საქართველოს ტერიტორიაზე ენეოლითის ხანიდან დასტურდება როგორც მარტივი სამიწათმოქმედო იარაღები (ტარსაგებიანი რქები, ლულოვანი ძვლები), ისე ხორბლეულის ზოგიერთი სახეობა[1], უფრო მოგვიანებით მიწათმოქმედებაში ჩნდება · სპილენძ-ბრინჯაოსა და რკინის იარაღები, იზრდება ხორბლეულთა ჯიშები[2].

ეთნოგრაფიული მასალების მიხედვით სავარაუდოა, რომ ლითონის იარაღების გვერდით დიდი ადგილი ეჭირა ხის სამეურნეო იარაღებსაც. მიწის სამუშაოებზე ხის იარაღებს საქართველოში გვიან ხანობამდე იყენებდნენ. ასეთ იარაღებს განეკუთვნებოდა: თოხები, ბარები, ჩეკ-სარეკები, მარგილები, სახვნელი იარაღის უმარტივესი სახეობა ქავწერა და სხვ. ხის იარაღების გამოყენება ქართველთა ეთნოგრაფიულ ყოფაში მეურნეობის დაბალი დონით არ იყო შეპირობებული. მის განმსაზღვრელად არ ვამოდგება არც მხოლოდ საზოგადოებრივი განვითარების დონე. აღნიშნული გარემოებანი, ცხადია, დიდ როლს თამაშობდნენ, მაგრამ ხსენებული მასალით დამზადებული იარაღების ხანგრძლივად შემონახვას არსებითად განსაზღვრავდა სამეურნეო კულტურების რაობა და ნიადაგების ხარისხიანობა. ამ მხრივ სანიმუშო მასალას გვაძლევს დასავლეთ საქართველოს მთიანი რაიონების მიწათმოქმედება, სადაც ხის იარაღების, სახელდობრ ბა-

---

[1] В. Менабде, Ботанико-систематические данные о хлебных злаках древней Колхиды, Сообщ. Груз. Фил. АН СССР, ч. I, № 9, 1940, с. 683—684; Н. Хоштария, Диха-Гудзуба, Древнее население Колхидской низменности, Вестник АН ГССР, т. V, 1, 2, 1941, с. 208—210; Н. Киладзе, Многослойный археологический памятник „Сагварджиле", საქართველოს მეცნიერებათა აკადემიის მოამბე, ტ. XIV, № 9, 1953, გვ. 565.

[2] В. Менабде, Грузия древняя страна пшеничных, 1950, с. 17; ოთ. ჯაფარიძე, მიწათმოქმედების იარაღები დასავლურ ქართულ კულტურაში, უნივერსიტეტის შრომები, ტ. 49, 1953, გვ. 174—212.

რის და თოხის ხანგრძლივი არსებობა განაპირობა სათოხნმა კულ-ტურებმა და რბილმა ნიადაგებმა. აღმოსავლეთ საქართველოს მთის პირობებში რადიკალურად განსხვავდება დასავლეთ საქართველოს მთის პირობებისაგან. იგი უფრო მწირია, ხრიოკი და ამდენად მიწათმოქ-მედებისათვის ნაკლებად ხელსაყრელი. აღმოსავლეთ საქართველოს მთის მიწათმოქმედებას თავისი ეკონომიკური წონით მესაქონლეობა ჭარბობს, მაგრამ, როგორც ირკვევა, მიწათმოქმედებას, იმავე მთაში საკმაოდ დიდი მნიშვნელობა ენიჭებოდა. ამ ჭრილში საინტერესო სუ-რათს ხევის მიწათმოქმედების შესწავლა იძლევა.

თერგის ხეობა, ანუ დღევანდელი ყაზბეგის რაიონი მდებარეობს კავკასიონის გადაღმა, იქ, სადაც ჩამოდის მდ. თერგის ზედა ნაწილი შორენული ხევებითა და ყინულოვანი შენაკადებით. თერგის ხეობა მაღალმთიანი რაიონია; აქ წლიური საშუალო ტემპერატურა 5° არ აღემატება. სახნავ-სათესი მიწების ძირითადი ფართობები ზღვის დო-ნიდან 1800—2220 მეტრზე მდებარეობს. ნიადაგი მწირია და ხრიოკ-კლდოვანი. სახნავთა უმეტესობა დაფერდებულ ადგილებზე მოდის. ამ ხეობის მთიანი ფერდობების უმრავლესობა მკვეთრი კლდოვანი რელიეფურობის გამო მიწათმოქმედებისათვის უვარგისია. გამოსადე-გია წვრილფეხა მესაქონლეობისათვის. როგორც გასული საუკუნი-სათვის, ისე დღეისათვის თერგის ხეობაში მეურნეობის წამყვან დარ-გად მესაქონლეობა ითვლება. მიწათმოქმედების ძველმა კულტურამ, როგორც ჩანს, ორი დიდი დარტყმა განიცადა, ერთი XIX საუკუნის II ნახევარში, როცა წვრილფეხა მესაქონლეობას ფართოდ მოკიდა ხელი ადგილობრივმა მოსახლეობამ, რადგან ამ დროს მათ საშუალება მიეცათ გამოეყენებინათ ჩრდილოეთ კავკასიის საზამთრო საძოვრები. ამავე დროს ადგილობრივი მეცხვარეობიდან მიღებულ ნედლეულზე, კაპიტალიზმის თანდათანობით განვითარების შედეგად იზრდებოდა მოთხოვნილება. ამიტომ ხევის მეცხვარეობა ვიწრო შინამოხმარების ჩარჩოებიდან თავისუფლდებოდა და სამრეწველო ორომტრიალში ებ-მებოდა. ამ გარემოებამ ადგილობრივთა მთელი სამეურნეო ინტერე-სები მეცხვარეობას დაუმორჩილა და იგი ამ მხარის ეკონომიკის ძი-რითად და წამყვან დარგად აქცია. თერგის ხეობის მიწათმოქმედების მემინდვრეობის დარგისათვის მეორე დარტყმა XIX საუკუნის მიწუ-რულში დაიწყო; ამჯერად ხევში გაჩნდა კარტოფილის კულტურა, რა-მაც უკვე XX საუკუნის I მეოთხედში ხორბლეული კულტურებისა-თვის გამოყენებული სახნავ-სათესი ფართობების ძირითადი ნაწილი დაიკავა.

არქეოლოგიური მონაცემებით ირკვევა, რომ დღევანდელი ყაზ-ბეგის რაიონის ტერიტორიაზე მოსახლეობა უძველესი დროიდან და-

ბინავებულა. ხევის ტერიტორიაზე მდიდრად არის წარმოდგენილი ბრინჯაოს კულტურა. ყაზბეგში აღმოჩენილი ბრინჯაოს კულტურის ნაშთები თავიანთი დანიშნულების გარკვეულ ახსნას ადგილობრივ ეთნოგრაფიულ ყოფაში პოულობენ. ეს გარემოება უთუოდ იმის მაჩვენებელია, რომ პრეისტორიული ხანიდან დღემდე ამ რაიონში მოსახლეობას უწყვეტი ბინადრობა ჰქონდა და საუკუნეებით შემუშავებული კულტურული ტრადიციებიც თაობიდან თაობაზე გადადიოდა, რამაც თითქმის დღემდე მოაღწია[3].

ყაზბეგის რაიონის არქეოლოგია და ისტორია ჯერ კიდევ შესასწავლია. მრავალი ძველი ციხე და ნამოსახლარი, რომლებიც განლაგებულია ხეობების კალთებზე, გვაძლევს საბაბს ვიფიქროთ, რომ ადგილობრივი მოსახლეობა ეწეოდა შერწყმული სახის (მიწათმოქმედება-მესაქონლეობა) მეურნეობას, მაგრამ ადგილობრივი ბუნებრივი და საგარეო პირობების გამო მტკიცედ ლიმიტირებულს.

მიწის სივიწროვეს სასოფლო თემი მწვავედ განიცდიდა. ეს გარემოება კარგად არის ასახული XVIII საუკუნის ერთ საჩივრის წიგნში, რომელიც „ერთიან გარბანელთ" შეუდგენიათ:

„ქ. ღ-თან ბედნიერის ხელმწიფის ძის ვახტანგის ჭირი სულ ერთიან გარბანელთ მოგვცეს, მერმე ამას მოგახსენებთ ჩვენო მოწყალევ: სნოელი ელიაშვილი შიო აიყარა სნოდამ და აქ გარბანს მოვიდა და სახლს აქ არ ვაგებინებთ, მაგრამ თოფ-იარაღი ხელში ეჭირა. უნდა ავყარნეთ თორემ იმის მეზობლის თავი არა მაქვს და არც ალაგი გვაქვს იმთენ და ღმერთი გაგიმარჯვებს ერთი წამალი დაგვადევ თორემ მეტი ილაჯ არა გვაქვს. ჩვენ წელს ხვნა და თესვა არ შეგვიძლია თუ ის კაცი აქ არის და ეს ერთი კვირა არის შიმშილით დავიხოცენით. ღმერთი გაგიმარჯვებს სამართალი გვიბოძე. ქკს უჭა (481)—1783[4]. ამ საჩივარზე იმდროინდელი ხევის გამგებელს ვახტანგ ბატონიშვილს განკარგულება გაუცია ხევის ნაცვლისადმი, რომ „სნოელს ელაშვილს შიოს რაც გარბანს სახლი გაეკეთებინოს იმაზე მეტს ნულარ გააკეთებინებო"[5].

თუ რა ხასიათის მეურნეობა ბატონობდა ხევში, ამის შესახებ რაიმე ისტორიული ცნობა არ მოგვეპოვება. XVIII საუკუნის ისტორიკოსის ვახუშტი ბატონიშვილის ცნობით, ხევის მეურნეობა წარმოდგენილი იყო მიწათმოქმედებისა და მეცხოველეობის დარგებით.

---

3 ს. მ ა კ ა ლ ა თ ი ა, ხევი, 1934, გვ. 34.

4 ი ქ ვ ე.

5 ი ქ ვ ე.

„ჯეობა ჯევისა არს მოსავლიანი: ხორბლისა, ქრთილისა, სელისა, შვრი-ვისა, შთასავლით გველეთამდე“[6].

რაც შეეხება მეცხოველეობას, ვახუშტი ბატონიშვილი ორიოდე სიტყვით გადმოგვცემს, რომ „პირუტყვი, რაც ოდენ ეტევის, მრავალნი, ცხვარი უდუმო“. აღნიშნული გარემოება ფრიად საყურადღებოა, მესაქონლეობის საკითხს უკავშირებს ხევის გარემოს, მის ფართობს, რომ იქ მეცხოველეობა იმ ზომაზე ყოფილა განვითარებული, როგორც ამას საძოვარი იალაღები და სათიბები აკმაყოფილებდა. ამასთან საგულისხმოა ვახუშტის ცნობა ხევის პირობებისათვის უდუმო ცხვართან დაკავშირებით, რომელსაც ალბათ ადგილობრივ არამომთაბარე პირობებში უხდებოდა ცხოვრება (ამ საკითხზე უფრო ვრცლად იხ. ქვემოთ).

აღნიშნული გარემოებანი გვავარაუდებინებს, რომ XVIII საუკუნისათვის და ეგების უფრო ადრეც, მიწის მოსავლიანობაზე ბევრად უნდა ყოფილიყო დამოკიდებული ადგილობრივ მოსახლეთა მდგომარეობა. ამიტომ მიწის ყოველი გოჯი ხევში განსაკუთრებული მოვლა-დაცვის ობიექტს წარმოადგენდა, რაზედაც კარგად მეტყველებს ხევის ეთნოგრაფიულ ყოფაში შემორჩენილი სამეურნეო იარაღები და მიწათმოქმედებასთან დაკავშირებული სხვადასხვა წეს-ჩვეულებანი.

მინდვრის კულტურების ის სახეები, რასაც XVIII საუკუნეში ვახუშტი ბატონიშვილი ხევისათვის ამოწმებდა, თითქმის არ შეცვლილა გვიანდლამდე, ერთი ესაა, რომ ხევის ეთნოგრაფიულ ყოფაში მოწმდება მასალები ცერცვის კულტურის არსებობის შესახებ, ვახუშტი ბატონიშვილი ამას არ იხსენიებს. XIX საუკუნეში ამ კულტურებს ემატება კარტოფილი, რომელმაც მძლავრად მოიკიდა ფეხი ადგილობრივ მიწათმოქმედებაში.

სახნავ-სათეს მიწას ხევში ყანა ეწოდება. ეს ტერმინი აქ თავისი ძველი მნიშვნელობითაა შემონახული. აქაური ყანა ნიადაგის მხრივ სხვადასხვა თვისებებისაა, მიწების ძირითადი ნაწილი, ადგილობრივთა დაკვირვებით, მოსავლის მოყვანას ასწრაფებს. ამგვარი ყანები ქვიშა-რიყიანია და მწირი. მათ ქვიშრობებს უწოდებენ.

მეორე კატეგორიის ნიადაგში შედის ბალუუმი მიწები. ტერმინი ბალუუმი, თიხნარი მიწების აღმნიშვნელია. ქვიშრობებთან შედარებით ეგი ზომიერი თვისებებით ხასიათდება. მესამე კატეგორიას სამყარო მიწები განეკუთვნება. სამყარო მიწები შეიცავს ძალზე მცირე სახნავ ფენას. ზოგჯერ სამყარო მიწას სახნავად ვერც კი იყენებდნენ და

---

6 ვახუშტი ბატონიშვილი, აღწერა სამეფოსა საქართველოსა (საქართველოს გეოგრაფია), თბ., 1941, გვ. 68.

მასზე მხოლოდ დამყარება, ე. ი. დასახლება ხდება. მოხევეები იცნობენ სხვა ნიადაგებსაც, მაგ., ხირხატს, რომლის ქვეშაც ძალაგამოლეული, გამოფიტული მიწა იგულისხმება.

როგორც აღნიშნული იყო, ხევში მკაცრ გეოგრაფიულ გარემოსთან გვაქვს საქმე. უტყეობის გამო მთის რელიეფი შიშველი ფერდობების სახით არის წარმოდგენილი. ეს ფერდობები ნალექების წყალობით ჩამორეცხილია და ზედა სახნავი რბილი ნიადაგი კლდის ფენებსა და ქვიშრობებზეა დასული. ყოველივე ამის გამო ჭირნახულის მოსაყვანად საჭირო ფართობებს თავისებური დამუშავება ესაჭიროება. ამ ხასიათის სამუშაოებიდან პირველი რიგის საქმიანობას წარმოადგენდა ნიადაგის გასუფთავება ქვებისაგან, რასაც არჩევას ან გარჩევას უწოდებდნენ. ნიადაგის გარჩევა წარმოებდა, როგორც მიწის მოხვნა-მოწერაქვებამდე, ისე მის შემდეგაც. შეგროვილ ქვებს წინსაფრებში კრეფდნენ და შემდეგ სახნავი მიწის გვერდში აგროვებდნენ. ხშირად სახნავი მიწის ნაპირებში იმდენი ქვა გროვდებოდა, რომ მისგან ღობეს ავლებდნენ. ასეთ ღობეს ყორე ეწოდებოდა. სახნავ-სათესი ნიადაგების მოპოვების საქმეში ნიადაგის გარჩევა ერთი ძირითადი პროცესთაგანი იყო. იგი მუშაობის ერთ სეზონში არ მთავრდებოდა და თანდათანობით არჩეული ქვაც ზღუდის გამაგრებას ხმარდებოდა. ამ მხრივ გარჩევა კარგ საშუალებას წარმოადგენდა ფართობის დაცვისათვის, როგორც ზვავებისა და ნიღვრებისაგან, ისე პირუტყვისაგან. საერთოდ ამ ღონისძიებას თერგის ხეობაში, როგორც თრუსოს ხეობის, ისე ხევის მიწათმოქმედებაში უდიდესი მნიშვნელობა ჰქონდა ნიადაგების თავდაცვისა და სახნავი ფენის შენარჩუნების საქმეში. ცხადია, მასთან ერთად არსებითი მნიშვნელობა ენიჭებოდა ნიადაგის გაპატივებასაც.

ხევის პირობებში ნიადაგის განოყიერება, ანუ მიწაში ნაგავის გატანა, ჩვეულებრივი წესით იცოდნენ. საინტერესოა ამ შემთხვევაში თვით ტერმინი ნაგავი-ნაგევი, რომლითაც გამოიხატება არა მარტო პირუტყვის ნაკელი, არამედ ყოველგვარი გადანაყარიც. ნაკელის შესატყვისი ნაგევი-ნაგავი ბაგური კვების პერიოდში წარმოქმნილი ნაგებია, რომელიც ქართლში გავრცელებულ ტერმინ ნაბაგის მნიშვნელობით უნდა იყოს ხევში შემონახული. როგორც ცნობილია, ხევში ნაკელს საწვავად იყენებდნენ, საწვავს გადარჩენილ ნაკელს კი სასუქად. სასუქის გატანა სახნავ-სათესებში მარხილებით ან გოდრებით იცოდნენ. მარხილი ორგვარი იყო: ერთი ხარისა, რომელშიც ულელ ხარს აბამდნენ, ხოლო მეორე უფრო მცირე ზომისა, ცალი ხარის შესაბმელად, ან თავათ გაათრევდნენ. ამ უკანასკნელს უფრო მეტად

იყენებდნენ, ვიდრე დიდი ზომის მარხილს. მარხილის საშუალებით პატივის გატანა ზამთრის პერიოდში უფრო გაზაფხულის პირზე იცოდნენ. ნაკელს აყრიდნენ, როგორც დაუმუშავებელ, ისე დამუშავებულ დათესილ ნაკვეთებში. ნაკელის მოშლა ხდებოდა ხელით. ამ საქმიანობაში მონაწილეობას ღებულობდა ოჯახის ყოველი წევრი, განსაკუთრებით ქალები. ჩვეულებრივ ერთ დღიურზე 60 ჯინ ნაკელს აყრიდნენ.

მთის მემინდვრეობაში, განსაკუთრებით ხევში, სახნავ-სათესად ვარგისი მიწების სიმცირის გამო, ძნელი იყო ნიადაგების დასვენება. ს. მაკალათიას ნაშრომში ხევის შესახებ, აღნიშნული აქვს, რომ „მიწის დასვენება და თესლის ცვლა აქ არ იციან"[7]. ხევის მიწათმოქმედების უფრო ახლო გაცნობამ დაგვარწმუნა, რომ აქ ორივე პირობა იყო წარმოდგენილი: მიწის დასვენებაც და თესლის ცვლაც. მაგ., ხევში დასვენებული მიწის გამომხატველია ტერმინი ყამირი (თრუსოს ხეობაში ზარაშტონ), რომლის ქვეშაც ერთი წლის ნასვენი მიწა ივარაუდება. ორი წლით ნასვენ მიწას ყამირის ყამირს უწოდებენ. უფრო დიდი ხნით დასვენებულს კი გაბორტვებულს. მიწის დასვენებას ხევში მიწის გამოცვლასაც უწოდებენ[8]. კლაპროთის ცნობითაც მიწის დასვენება ხევში 4—5 წლით სცოდნიათ[9].

ანალოგიური მდგომარეობაა თესლმონაცვლეობის მხრივაც. იგი, მართალია, მკრთალი სახითაა წარმოდგენილი, მაგრამ მისი უარყოფა არ შეიძლება. მაგ., სოფ. სიონის 75 წლის მცხოვრები, ალექსი გრიგოლის ძე კვირკვიშვილის ცნობით, „სიონში მშრალი სვილი (ე. ი. მხოლოდ სვილი, სხვა ხორბლეულის გაურევლად) არ ვოგვყავდა, მოგვყავდა ქერსვილი. აქ ყაზბეგელები მოდიოდნენ და ქერსვილში გვიცვლიდნენ მშრალ სუფთა ქერს". სოფ. ტყარშეთის 95 წლის მცხოვრები ვანო შიოს ძე მაისურაძის გადმოცემით, ჩვენ (ე. ი. ტყარშეთელებს) სიონიდან მოგვქონდა სვილი, იქაური სვილი აქ კარგი შოდიოდა, აქაური ქერით ისინი იყვნენ დაინტერესებულნი". ანალოგიური მონაცემები დამოწმებულ იქნა ხევის სხვა სოფლებშიც. ყოველივე ეს საფუძველს გვაძლევს ვიფიქროთ, რომ ხევის მიწათმოქმედებამ იცოდა თესლის ცვლა.

---

7 ს. მ ა კ ა ლ ა თ ი ა, ხევი, გვ. 64.

8 ვ. ი თ ო ნ ი შ ვ ი ლ ი, ხვნა-თესვა ხევში; თბილისის სახელმწიფო უნივერსიტეტის სტუდენტთა სამეცნიერო შრომების კრებული, № VI, 1953, გვ. 194.

9 ივ. ჯ ა ვ ა ხ ი შ ვ ი ლ ი, საქართველოს ეკონომიური ისტორია, ნაწ. I, 1930, გვ. 282.

ხევის მიწათმოქმედების თანამიმდევარი პროცესებიდან აღსანიშნავია ნიადაგის დამუშავება ხელით სამუშაო და გამწევი ძალით მოქმედი იარაღებით. აქედან ჩვენ გამოვყოფთ ხელით სამუშაო იარაღებს, როგორც მეტად თავისებურს თავისი ფორმითა და დანიშნულებით.

ყველაზე მარტივი ფორმის იარაღი, რომელიც აღმოსავლეთ საქართველოს ბარსა და დასავლეთ საქართველოშია გავრცელებული

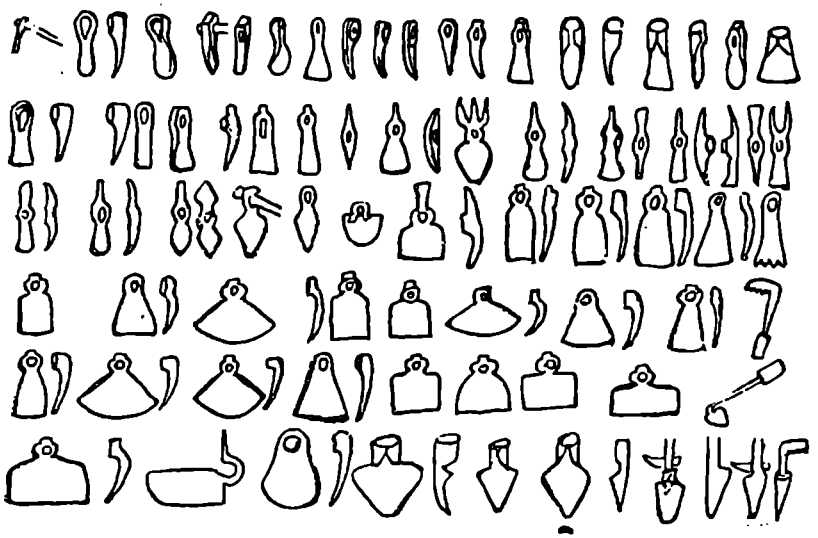

ტაბ. IV ხელით სამუშაო იარაღების ძირითადი ტიპები

ჩეკის, მარგლის, სარეკის და წამის სახით, ხევში არ გვხვდება. ამ იარაღების გამოყენება სათანადო სამეურნეო კულტურებთან და გარკვეული ხასიათის ნიადაგებთან არის დაკავშირებული. მაგ., ჩეკი ქართლსა და კახეთში, ხოლო სარეკი რაჭაში მოხნული ან დაბარული ნიადაგის მსხვილი ნაწილაკების დასაშლელად და ყანის მარგვლის დროს იხმარებოდა. წამი სვანეთში ფეტვის კულტურასთან იყო კავშირში. მარგილს კი ბოლქვნაირთა დასარგავად და ამოსაყრელად იყენებდნენ. სამაგიეროდ ხევი, საქართველოს სხვა კუთხეებთან შედარებით, თავისებური ხელით სამუშაო იარაღებით არის წარმოდგენილი. ამ იარაღებიდან მნიშვნელოვანია წერაქვი, როგორც ადგი-

ლობრივი ნიადაგის პირველადი დამუშავებისათვის აუცილებელი საშუალება.

მოხევური წერაქვი აღნაგობის მიხედვით საქართველოს სხვა რაიონებში გავრცელებული წერაქვებისაგან ნაკლებ განსხვავდება. მისი ორივე სამუშაო პირის სიგრძე ერთნაირი ზომით ხასიათდება, ოღონდ ერთი მათგანი წვერიანია, მეორე კი ფართოპირიანი. წერაქვს შუაში სატარე აქვს. ხევში ამ იარაღის საშუალებით დაწერაქვება ხდებოდა უბირი, ბალაყუმი ნიადაგებისა, წერაქვს ადგილობრივად თოხს უწოდებენ, ხოლო წერაქვით შესრულებულ მუშაობას თოხნას.

ხევში გამოყენებული იყო აგრეთვე ბარი. მოხეური ბარი აღნაგობით უფრო ნიჩაბს წააგავს, ვიდრე ბარს. მას სატერფული არ გააჩნია. ბარი საერთოდ სპეციფური იარაღია და იგი უფრო მებაღეობა-მევენახეობასთან არის დაკავშირებული. მთის პირობებში მას ან ძალზე ვიწრო დანიშნულებით იყენებდნენ, ან თუ გვხვდება გამოყენებაში, მაშინ სწორი ტარის ნაცვლად 90° მოხრილ ტარს უგებდნენ. ასეთ ბარს, როგორც ფორმა, ისე სახელიც ეცვლებოდა და მას ბართოხას უწოდებდნენ. ბარით შესრულებულ მუშაობას ხევში „შაბარვას“ უწოდებენ. ამ იარაღით ხდება კარტოფილის ბუდნისათვის მიწის შემოყრა.

თრუსის ხეობაში დამოწმდა ბარის მეტად თავისებური ტიპის არსებობა (საქ. სახ. მუზეუმი, კოლ. № 43—58/8, სოფ. აგათკაუდან). ბარის აღნიშნული ფორმა წარმოგვიდგება სატარე გახსნილობით ისე, როგორც ეს სახნისებს ახასიათებს. სატარედან ჩასდევს ფართო ფარფლები, რომელიც ორგანულად უკავშირდება სამუშაო პირის მხრებს. სამუშაო პირი მომრგვალებულია. ტარსაგების ყუას შიგნიდან მარჯვენა მხარეზე თევზიფხური ორნამენტი აქვს. ბარის სიგრძე ტარსაგებით 32 სმ-ია, სამუშაო პირის სიგანე (დაზიანებულ-ჩამოტეხილია) 17 სმ, ტარსაგების უდიდესი სიგანე 4,5 სმ, სიმაღლე 3 სმ, სატარის სიგრძე 14 სმ, ტარსაგებით ფარფლის სიგანე 6 სმ.

ბარის აღნიშნული სახეობა თერგის ხეობაში შემოსულია ყიზლარის რაიონიდან მეცხვარე მწყემსების მიერ. მათივე გადმოცემით, იგი გამოყენებული ყოფილა თერგის დინების ქვედა რაიონებში ბრინჯაოს პლანტაციების დამუშავებისათვის. აღწერილი ბარის ანალოგიური ჩვენ ჩამოვიტანეთ 1953 წელს ყვარლის რაიონის უდების სოფ. ოქტომბერიდან, სადაც გადმოცემით, ბარის ამ ტიპს იყენებდნენ ბრინჯაოს პლანტაციების დასამუშავებლად. უდინების სოფლიდან ჩა-

მოტანილი ბარის ანალოგიურია აგრეთვე ზაქათალის რაიონში გამოკენებული ბრინჯის ბარიც (საქ. სახ. მუზ. კოლ. № 16—26/64).

ხელით სამუშაო იარაღების მესამე სახეობაა მოხევური თოხი, თავისი მრავალსახეობებით: მხრებდაშვებული, ფოთლისებრი, რომბისებრი, ნისკარტიანი და უყუო.

1. მხრებდაშვებული თოხი რკინისაა. შედგება ყუისა და სამუშაო პირისაგან. საშუალო ანაზომებია: სიმაღლე 18 სმ, პირის სიგანე 28 სმ, რომელიც ყუისაკენ თანდათან ვიწროვდება და 8 სმ-მდე დგება. ყუა შიგნითაა წანაზარდი. პირი თხელია და კუნქულებით ბლაგვი. თოხების როგორც ამ სახეობას, ისე სხვას, ადგილობრივი მჭედლები ჭედდნენ. მჭედლების გარდა ადგილობრივნი ცივი ჭედვით აწარმოებდნენ ყუის ნაწილებზე თოხის სამუშაო პირის დარჩილვას.

თოხების ამ სახეობას იყენებდნენ ნაკელის დასახვეტად, ბელტების დასაფშვნელად და აღმოცენებული კარტოფილის ბუდნებისათვის ვიწის შემოსაყრელად. ამავე თოხს იყენებდნენ კარტოფილის თესვის დროს ორმოებში ჩაყრილი თესლისათვის მიწის მოსაყრელად.

2. ფოთლისებრი თოხი აგრეთვე რკინისაა, მტკიცედ ნაჭედი ყუით და თხელი სამუშაო პირით. მისი საშუალო ანაზომებია: ყუის სიგანე 5,5 სმ, სამუშაო პირის უდიდესი სიგანე, რომელიც ყუის ქედიდან 10—12 სმ დაშორებაზე მოდის —11 სმ, ქვემოთ კი სამუშაო პირი ვიწროვდება და მახვილკუთხეს ქმნის. თოხის მთლიანი სიმაღლე ყუის ქედიდან 26,5 სმ-ია. ყოველივე ეს მას წარმოაჩენს ფოთლისებრი ფორმის იარაღად.

თოხების ამ სახეობას ამზადებდნენ ცხელი ჭედვით. იცოდნენ ნაცვეთ ყუაზე სამუშაო პირის დარჩილვაც ორი-სამი სამჭვალით.

ფოთლისებრ თოხს იყენებდნენ კარტოფილის ბუდნის შემოსაყრელად და ბუდნის ამოსაშლელად, როცა მისი ამოღება ხდებოდა.

3. თოხის მესამე სახეობას განეკუთვნება რომბისებრი ფორმის თოხები, რომელთა უმრავლესობას ორი სამუშაო პირი ახასიათებს, ან კომბინირებული სახითაა წარმოდგენილი. მაგ., წერაქვისებრი ნისკარტით, თოხის სიმაღლე 22—26 სმ. რომბისებური სამუშაო პირი ყუიდან 4—6 სმ-იანი ბრტყელი ღერითაა დაშორებული და ამის შერე იწყება სამუშაო პირის გაფართოება რომბის ფორმაზე. სამუშაო პირის უდიდესი სიგანე 8—20 სმ-ს აღწევს. ამგვარი თოხი მზადდება ისევე, როგორც წერაქვი ან ცულწერაქვი, იმ განსხვავებით, რომ მას სატარე ოვალური ფორმის ნაცვლად მრგვალი აქვს. სამუშაო პირს გაუბრტყელებენ იმ ვარაუდით, რომ ოთხკუთხედის ფორმა მიი-

ლოს. ამ ოთხკუთხედს სამუშაო წვერი წაგრძელებული აქვს მცირე ზომაზე. რომბისებრი თოხი სამუშაოდ მარჯვეა და უფრო მკვიდრი, ვიდრე ფოთლისებრი თოხი. საერთოდ თოხების სხვა სახეებთან შედარებით იგი უფრო ჭარბად გამოიყენება როგორც საკარტოფილე ნაკვეთებში, ისე საყანურებში ბელტების დასაფშვნელად ან ყანის დასაწერაქვებლად ყანის გარჩევის დროს. ამ იარაღით სრულდებოდა წერაქვის მომდევნო მუშაობა: ქვა-ღორღის ამოყრა, კარტოფილის ბუდნებს შორის ბალახის გათოხნა და ბუდნაზე მიწის შემოყრა.

4. ნისკარტიანი, ანუ კომბინირებული თოხები აქ მრავალგვარია, რომელთაგან გამოირჩევა ერთ-ერთი ფორმა თოხისა, მხრებდაშვებული ტანით, ბრტყელი სამუშაო პირით, მტკიცედ ნაჭედი ყუთა და კონუსისებური წვერით, ანუ ნისკარტით. ამ თოხის გამოყენება ხდება ქვაღორღიან ადგილებში ნიადაგის გასაფხვიერებლად.

5. თოხის მეტად თავისებურ ფორმას განეკუთვნება უყუო თოხი, რომელიც წარმოდგენილია რკინის უბრალო ფურცლისაგან. ამ ფურცელს აქვს ზემოთ აღწერილი მხრებდაშვებული თოხის ფორმა. ახასიათებს მოკლე გორდა პირი, ოღონდ შევიწროების ადგილზე ყუის ნაცვლად წარმოდგენილია 3 სმ დიამეტრის მქონე ტარსაგები ნაჩვრეტი. ტარსაგები ნაჩვრეტი კეთდება ზურგიდან ისრის დარტყმით, რის გამოც სატარე ნაჩვრეტის ირგვლივ არე შეზნექილია. თოხის ეს სახეობა თვითნაკეთია, მსუბუქი და სახელდახელოდ სახმარი. იგი ხშირად ენაცვლება ფუნქციებში მხრებდაშვებულ ყუიან თოხს, ოღონდ მასთან შედარებით ნაკლებ საიმედოა, რადგან ტარი მყარად ვერ უმაგრდება.

6. თოხების ჩამოთვლილი სახეობანი გვხვდება აგრეთვე თრუსოს ხეობაში, მაგრამ ხევში გავრცელებული თოხებისაგან განსხვავებით აქ გვხვდება ცელისებური სატარის მქონე ყუნწიანი თოხი, რომელსაც ძირითადად ჩეჩენ-ინგუშეთში აქვს გავრცელება და მას ოსები ჩვეულებრივ რუვენს (ოსურად თოხს) უწოდებენ. თოხის ამ სახეობას ფშავ-ხევსურეთში მისი წარმომავლობის მიხედვით ქისტურ თოხს უწოდებენ. ქისტური თოხი თრუსოს ხეობაში რამდენიმე ერთეული იქნა დამოწმებული. იგი კარტოფილის ნათესების დამუშავებისათვის გამოუყენებიათ.

ქისტურ თოხს (საქ. სახ. მუზეუმის კოლ. № 43—58/10, სოფ. ოქროყანიდან, თერგის ხეობა) ვიწრო წაგრძელებული ტანი აქვს. ტანის სიგრძე 18 სმ, სიმაღლე —9 სმ. გამოჭედილია თხელი რკინისაგან. ყუის სისქე 0,5 სმ. ტანის ზედა კუნჭულზე უგრძელდება ყუნწი, რო-

შელიც ჯერ მოხრილია ტანის პარალელურად, შემდეგ კი ყუნწი შვეტად მიიმართება ტარისაკენ.

ყუნწის საერთო სიგრძე 22 სმ-ია. ყუნწი დაკუთხულია და წაწვეტილი ტარში მარჯვე დაგებისათვის. ყუნწი დახრილია ქვემოთ, ისე, რომ ტარზე დაგებისას თოხის ტანი შიგნით არის სამუშაო პირით მოხრილ მდგომარეობაში. ტარზე დამაგრებისათვის გამოყენებულია სატარე რკინის სალტა.

თერგის ხეობაშივე გვხვდება თვითნაკვეთი თოხების მრავალსახეობა. ყოველ მათგანს აქვს მიდრეკილება წაწვეტებული სამუშაო პირისაკენ. თუ წვეტი არა, აქაურ თოხებს ოვალური ფორმის სამუშაო პირი მაინც აქვთ. ეს გარემოება იმითაა შეპირობებული, რომ ყველა ამ თოხის დანიშნულება ძირითადად მიწის აქექვა, ხრიოკი ქვიანი ზედაპირის გარღვევის გაიოლებაა. ამ მხრივ განსაკუთრებით გამოირჩევა ფოთლისებრი და რომბისებრი თოხები, რომლებიც თავისი დანიშნულებით ხელსაყრელნი არიან ნიადაგის პირველადი დამუშავებისათვის. რაც შეეხება მხრებდაშვებულ და უყუო თოხებს, მათ უფრო ნიადაგის მეორე რიგის სამუშაოების დროს იყენებდნენ (ნათესების შემოთოხნა).

საკვლევი რაიონის პირობებში გამოყენებული თოხების ზოგიერთი ტიპი, სახელდობრ მხრებდაშვებული თოხი, გვხვდება მის ახლო რაიონებში ხევსურეთსა და მთიულეთში. იგივე ტიპები გავრცელებულია აგრეთვე კახეთსა, ქართლსა და იმერეთში. საყურადღებოა, რომ აქაც მათი გავრცელება მთაგორიან რაიონებში მდებარე სოფლებზე მოდის.

მხრებდაშვებული თოხი, რომელიც საქართველოს ეთნოგრაფიულ ყოფაში ასე ფართოდ არის გავრცელებული, ფორმით წააგავს და ახლო დგას, როგორც აღმოსავლეთ, ისე დასავლეთ საქართველოს ბრინჯაოს ხანის თოხებთან[10]. თოხის ეს ფორმა შეპირობებული იყო, როგორც სამეურნეო კულტურებითა და ნიადაგების ხარისხიანობით, ისე ლითონის რაობითა და რაოდენობით. შეიძლება ვიფიქროთ, რომ ბრინჯაოს ხანაში რადგან ძნელი იყო ლითონის მოპოვება, მოხელე ცდილობდა მის რაციონალურად გამოყენებას. იგი დიდ ყურადღებას სამუშაო პირის გაწყობას უთმობდა, თოხის არასამუშაო ნაწილები კი (ბჟრები, ყბები) მისთვის მეორეხარისხოვანი იყო. ამ გარემოებას

---

[10] G. Cjtaia, Ha ckvau im Westhichen Georgien (kolchis), Agrarethnografie, Berlin, 1957, გვ. 82—93; ოთ. ჯაფარიძე, დასახ. ნაშრომი, გვ. 174—212. ნ. რეხვიაშვილი ქართული სამეურნეო იარაღი, საქ. სახ. მუზეუმის მოამბე, ტ. XVIII-B, 1954, გვ. 92—112.

თავისი შემდგომი გაგრძელება მოეპოვება რკინის ხანის ფორმაში და უფრო გვიან კი საქართველოს მთის რაიონებში გავრცელებულ თოხებში[11].

რომბისებრი თოხის ანალოგიური თოხები საქართველოში არა გვხვდება. მათი განვითარება ადგილობრივი ხასიათისა ჩანს. იგი უნდა მომდინარეობდეს მოხევური წერაქვიდან, რომლის სამუშაო პირი მიღებულია წერაქვის სამუშაო პირის გაბრტყელების ნიადაგზე.

როგორც ზემოთაც აღვნიშნეთ, თოხის ამ ტიპს დიდი გამოყენება აქვს კარტოფილის მოყვანა-მოვლის საქმეში. შეიძლება ვივარაუდოთ, რომ მისი შექმნა-ჩამოყალიბება ხევში კარტოფილის კულტურის გამოჩენას მოჰყვა. მთხრობლებიც მიუთითებენ, რომ თოხის ეს სახეობა გვიანდელია.

მეტად თავისებური მოხევური თოხებიდან მაინც ფოთლისებრი და უყუო თოხებია. ფოთლისებრი თოხი იმით იქცევს ყურადღებას, რომ მისი ანალოგიური დასავლეთ საქართველოს ბრინჯაოს ხანის თოხებშიც მოიძებნება[12]. ბრინჯაოს ფოთლისებურ დასავლურ თოხს სატარე გამოყოფილი არა აქვს, მაგრამ შემოწერილობით იგი კარგად ემთხვევა უუაგამოყოფილ მოხევურ ფოთლისებრ თოხს. სატარის გამოყოფა თოხის სამუშაო ტანიდან გვიანი შენაძენია. შეიძლება ვივარაუდოთ რკინის ხანის გვიანი პერიოდი. რკინის ხანის ადრეული პერიოდის თოხები კვლავ უყუოდ გვხვდება. მაგ., ისეთი სახით, როგორიცაა მოხევური უყუო თოხი, ე. ი. მას აქვს მოკლე გორდა პირი და ისრით ზურგიდან გაკეთებული სატარე ნაჩვრეტი.

თოხების და საერთოდ თოხის ტიპის ხელით სამუშაო იარაღების ყუის გაწყობა, გამართვა, როგორც ნ. რეხვიაშვილი აღნიშნავს, იარაღის დამზადების საქმეში ერთი მნიშვნელოვანი მომენტთაგანი იყო, რადგან „სატარის აგებულების პრინციპი ითვალისწინებს არა მარტო ტარის მყარად დაგებას, არამედ სიმძიმისა და ძალის წონასწორობის მოწესრიგებას იარაღის მოქმედების პროცესში"[13].

აქვე უნდა მიუთითოთ მოხევური თოხებისათვის დამახასიათებელ ერთ საერთო ნიშანზე; სახელდობრ იმაზე, რომ მათ ყუაზე ქეჩო არ გააჩნიათ, რომელიც ახასიათებს კახეთში, ქართლში, რაჭაში, იმერეთ-

---

11 ნ. რეხვიაშვილი, დასახ. ნაშრომი, გვ. 100—101; ოთ. ჯაფარიძე, დასახ. ნაშრომი, გვ. 189, 192; გ. ჩიტაია, დასახ. ნაშრომი, გვ. 89—92; Б. А. Куфтин, К вопросу о древнейших корнях грузинской культуры на Кавказе, Вестник Музея Грузии, т. XII-B, 1944, с. 317.

12 Б. А. Куфтин, იქვე, გვ. 317.

13 ნ. რეხვიაშვილი, დასახელებული ნაშრომი, გვ. 93.

ში, სვანეთში, სამეგრელო-აფხაზეთში და ჩერქეზეთში გავრცელებულ თოხებს. თოხზე ქეჩოს საჭიროება ნიადაგების თავისებურებით იყო შეპირობებული. ქეჩოიან თოხებს მარჯვედ ხმარობდნენ ნახნავის ან ნაბარის დაჩერკნის დროს ბელტების დასაფშვნელად თესლის მიბარებისას. იგი უფრო თიხნარი ნიადაგების რაიონებშია გავრცელებული.

როგორც ვხედავთ, მოხევური თოხების აქ ჩამოთვლილი ფორმები სავსებით პასუხობდა მთის მეტად თავისებური ზონის მიწათმოქმედებას.

იყო თუ არა ადგილზე საბრძოლო და სამუშაო დანიშნულების იარაღებისათვის საჭირო ლითონის წარმოება, ამის შესახებ რაიმე ცნობა არ მოგვეპოვება. არც ხალხშია შემონახული საამისო მასალა. უფრო გვიანდელი ეთნოგრაფიული ცნობებით, რომელიც ჩვენ მიერ ადგილზე იქნა 1957 წელს მოპოვებული, დგინდება, რომ მოხევე მჭედლები სამეურნეო იარაღისათვის საჭირო რკინას ძაუჯიკაუდან ეზიდებოდნენ. გამზადებული რკინის სამეურნეო იარაღები (სახნისები, ნამგლები, ცელები, თოხები და სხვ.) დიდი რაოდენობით შემოდიოდა მთიულეთ-გუდამაყრიდან და ქართლიდან. საგულისხმოა ისიც, რომ ამავე რაიონებიდან შემოჰქონდათ კერამიკული ჭურჭელი, რომელსაც ხორბლეულზე ცვლიდნენ.

ჩამოთვლილი გარემოებანი იმაზე მიუთითებს, რომ ამ პატარა და თავისებურ მიკრორაიონში, მიუხედავად მიწათმოქმედების არაბელსაყრელი პირობებისა, მემინდვრეობა მაინც სათანადო სიმაღლეზე მდგარა. მოხევური თოხების მსგავსება ბრინჯაოს ხანის თოხებთან ერთი მეტად საინტერესო მოვლენაა. მათი შემდგომი შესწავლა საშუალებას მოგვცემს წარმოვიდგინოთ ბრინჯაოს ხანაში გამოყენებული სხვადასხვა ფორმის თოხების ფუნქცია.

როგორც ზემოთ უკვე ითქვა, სპილენძ-ბრინჯაოს თოხების მრავალსახეობა შეპირობებული იყო, როგორც სამეურნეო კულტურების რაობით, ისე ნიადაგების ხარისხიანობით. თუ ვივარაუდებთ, რომ ბრინჯაოს ხანაში მთაში მეტალურგია დაწინაურებულ მდგომარეობაში იყო[14] და მესაქონლეობაც ამავე დროისათვის წინა პლანზე იდგა, ამასთან ერთად იმასაც თუ მივიღებთ მხედველობაში, რომ იმ პერიოდისათვის მთასა და ბარს შორის ინტენსიური ურთიერთობის დამყარება ძნელ საქმეს შეადგენდა, შეიძლება ვიფიქროთ, რომ ისტორიული ხანისათვის მთას, ზოგჯერ საგარეო თუ საშინაო ავბედი-

---

[14] Б. Б. Пиотровский, Археология Закавказья, Л., 1949, с. 54.

თი დღეების შედეგად, როცა „სათესავი მთასა შინა იქმნებოდა თოხითა"[15], მაინც თავისი საკუთარი მემინდვრეობიდან მიღებული პროდუქცია აკმაყოფილებდა.

თუ რა ხასიათისა იყო და რა დონეზე გამოიყურებოდა მიწათმოქმედება თერგის ხეობაში, ამის შესახებ უფრო ფართოდ ქვემოთ გვექნება მასალა წარმოდგენილი.

2. ხვნა-თესვა, მოსავლის აღება. ზემოთ ჩვენ გავეცანით თერგის ხეობაში გავრცელებულ ხელით სამუშაო სამიწათმოქმედო იარაღებს. აქაურ მიწათმოქმედებაზე რომ სრულყოფილი წარმოდგენა გვქონდეს, საჭიროა გავეცნოთ თერგის ხეობაში გავრცელებულ სახნავ-სათეს და მოსავლის აღებასთან დაკავშირებულ სამეურნეო იარაღებსა და სამუშაო ხასიათის წეს-ჩვეულებებს.

1827 წლის ცნობაში, რომელიც შედგენილია ჭილაევის მიერ რუსეთის ფინანსთა მინისტრის კანკრინის სახელზე, ვკითხულობთ, რომ „ხევში სახელმწიფო გლეხები იხდიდნენ კომლზე ერთიდან ორ მანეთამდე, ხოლო საეკლესიო და საბატონო გლეხები, რომლებიც 89 კომლს შეადგენდნენ, იხდიდნენ კომლზე ერთ მანეთს"[16].

ასე, რომ ხევში XIX საუკუნის დასაწყისისათვის გლეხობის სამი კატეგორია არსებობდა: სახელმწიფო, საბატონო და საეკლესიო. ხევის სოციალური საკითხები ფართოდ არის გაშუქებული თ. ითონიშვილის ნაშრომებში. იგი ეყრდნობა რა ქ. შარაშიძის მიერ გამოქვეყნებულ დოკუმენტებს, აღნიშნავს, რომ „თუ უფრო ადრე არა XIV საუკუნიდან მაინც, უფლებრივი უთანასწორობა ხევში ისტორიული სინამდვილეა"[17]. XVII საუკუნეში ხევი ებრძვის თანამოძმეთა აღზევებას, რომელთაც ერისთავები უმაგრებდნენ ზურგს, მაგრამ ეს ბრძოლა მაინც თემის სიმტკიცის გამარჯვებით არ დამთავრებულა.

ხევში ბატონყმური ურთიერთობა საკმაოდ ჩამოყალიბებული სახით გამოიყურება. ეს იგრძნობა განსაკუთრებით XIX საუკუნის მთელ მანძილზე. ჩოფიკაშვილები, ყარანგოზოვები ხევის სოფლების გარკვეულ ნაწილზე ავრცელებდნენ რა თავის უფლებებს, საკმაოდ შევიწროებულ მდგომარეობაშიაც ყოლიათ ადგილობრივი გლეხები. სოფ. ართხმოელი არაბულების გადმოცემით, მათი წინაპარი კობელ მებატონეს ჯერ აჩხოტში დაუსახლებია, ხოლო იმ მიზეზით, რომ რად-

---

15 გ ი ო რ გ ი ხ უ ც ე ს მ ო ნ ა ზ ო ნ ი, ცხოვრება იოვანესი და ეფთვიმესი, XI ს., ილ. ამბულაძის რედაქციით, 1946, გვ. 42.

16 Акты, т. VII, 1878, г. Тифлис, с. 351.

17 ვ. ი თ ო ნ ი შ ვ ი ლ ი, ქართველ მთიელთა საოჯახო ურთიერთობის ისტორიიდან, 1960, გვ. 88.

გან „ეს სოფელი ხევის შუა თემშია და ქალს არ მოგვათხოვებენო“: აჩხოტელები აყრილან და ართხმოში გადასახლებულან.

გადმოცემით, უფრო ადრე მიწა სათემო ყოფილა. სოფელი თემის მიწას დროდადრო ოჯახების მიხედვით ანაწილებდა. სათემო მიწაზე გლეხი მოხმარების უფლებით სარგებლობდა. ამ მიწის გასხვისება, გაჩუქება, გაყიდვა არ შეეძლო.

ხევშივე მოსახლეობის გარკვეული კატეგორია, როგორც ჩანს, მიწით სარგებლობის გარდა, მიწაზე სხვა ისეთი უფლებებითაც სარგებლობდა, რომელიც სათემო მიწებზე ვერ გავრცელდებოდა. ეს იყო მიწაზე სრული საკუთრება. მიწების ამ კატეგორიას მამული ეწოდებოდა. ოღონდ ჩვენი შეკრებილი ეთნოგრაფიული მასალით ძნელდება იმის დადგენა, თუ რა დროიდან ხდებოდა მიწის ესა თუ ის ნაკვეთი მამული, ან ვის ხელში. გერგეტის მატიანეს შემოუნახავს ჩვენთვის ამ მხრივ მეტად საყურადღებო ცნობა, სადაც აღნიშნულია, რომ ნაცვალ ინდო ზაქაძეს წმინდა სამებისათვის შეუწირია მეფის ნაბოძვარი სოფელ ფანშეტში არსებული „ჭიელისეული დღენახევრის ყანა“. ამგვარი უფლება ძნელი წარმოსადგენია, რომ სათემო მიწაზე გავრცელებულიყო[18].

ქ. შარაშიძე ამ გარემოებას დიდ მნიშვნელობას ანიჭებს და ნ. ხიზანიშვილის აზრს ეთანხმება. იგი აღნიშნავს, „რომ წარსულში საქართველოს მთიანეთზედაც მიწათმფლობელობის იგივე ფეოდალური წესები ვრცელდებოდა, რაც ბარად იყო დამკვიდრებული, რომ „მამული სახელმწიფოსი იყო“ და რომ მამულის მფლობელობას აქ — (მთაში, — გ. ჯ.) „უკავშირდებოდა გარკვეული მოვალეობა-სამსახური „სალაშქრო“ და „საბეგრო“[19].

ხევში და თრუსოს ხეობაში, ეთნოგრაფიული მასალის მიხედვით, გვიანდლამდე სასოფლო მოხმარებაში ყოფილა სახატო ყანები. ყოველ ხატს გააჩნდა ორი დღიურიდან 4 დღიურამდე სახნავ-სათესი ყანა. მაგ., ხურთისში წ-ა გიორგის სახელზე სოფელს 4 დღიური სახნავ-სათესი უმუშავებია, ადგილობრივი სალოცავი ხატების (წ-ა სამების, წ-ა მარიამის, წ-ა გიორგის და სხვ.) სახელზე არსებული სახნავ-სათიბების გარდა, ზოგიერთ სოფელს შორეული ხატების სახელზედაც ჰქონია სახნავ-სათესი მამული. მაგ., სოფ. ქოსელში ალავერდის წ-ა გიორგის სახელზე ორი დღიური სახნაური არსებობდა.

---

18 ქ. შარაშიძე, საქართველოს ისტორიის მასალები (XV—XVIII სს.) » მასალები საქ. ისტორიისათვის, ნაკვ. 30, 1954, გვ. 273.

19 იქვე, გვ. 255.

სახატო მამულები, ადგილობრივთა გადმოცემით, შეწირულობის გზით ჩნდებოდა და მატულობდა. ისტორიული ხანისათვის (XVI—XVII სს.) ეს ინდო ზაქაძის მაგალითიდანაც კარგად ჩანს.

ხატისათვის შენაწირს მამულს სოფელი ამუშავებდა. ოღონდ აქ ხატის ყანების დამუშავების საქმეში დაცული იყო ისეთი წესრიგი, რომ სოფელში მცხოვრებთ მორიგეობით უწევდათ ამ საქმის კეთება. ერთ წელიწადს ორი ოჯახი მართავდა ხატის ყანის დამუშავებას და სათიბების გამოყენებას. მეორე წელიწადს მეორე ორი ოჯახი იყო ვალდებული. მორიგე ოჯახებს ხატის მიწა უნდა მოეხნათ თავისი გამწევი ძალით, დაეთესათ თავისი თესლი, მოსავალი აეღოთ და ხატის დღეობისათვის მოემზადებინათ არაყი, ლუდი და საკლავი. ეს სამზადისი გათვალისწინებული იყო ხატის „მხვეწართათვის", ხატში სტუმრად მოსულთათვის და თანასოფლელთა სამასპინძლოდ. მასპინძლობა ხატის მამულების დამშუშავებელთა ხარჯზე გადადიოდა. ანგარიში არ ეწეოდა მოწეული მოსავლის რაოდენობას. ხატის სათიბები გამოყენებული იყო იმათვე მიერ, ვინც საყანე მიწებს ამუშავებდა.

ხატის ყანები დაცული იყო ყოველგვარი ხელყოფისაგან, აღიარებული იყო წმინდათა წმინდა სახატო საკუთრებად.

ოჯახებს შორის მიწა გამოყოფილი იყო ზღვარით. გამოყოფის ნიშნად იდებოდა სამანი — მიწის საწოლავი, რომელიც მიწაში ჩასმისას დაიწყეველებოდა და მას ადგილიდან ვერავინ ველარ შეძრავდა.

მიწათმფლობელობის თუ მიწის ფლობის წარმოდგენილ ფონზე თერგის ხეობის ბუნებრივად მკაცრ პირობებში, სადაც მხოლოდ მინდვრის კულტურების ერთეული სახეები მოყავდათ, ძნელი იყო მემინდვრეობის სრული სახით არსებობა. თერგის ხეობაში გაშლილი მიწათმოქმედება საშუალებას იძლევა თვალი გავადევნოთ მაღალმთიან რაიონებში საერთოდ ადგილობრივთა ეკონომიკის საარსებო დარგებს და ამ დარგების თანაარსებობას საუკუნეების სიღრმეში.

თერგის ხეობაში, ანუ დღევანდელი ყაზბეგის რაიონში ჩვენ დავამოწმეთ სამი ტიპის სახვნელი იარაღი: მოხევური ხარის სახვნელი, ცხენის სახვნელი და ხევსურული.

მოხევური ხარის სახვნელი შემდეგი კონსტრუქციით იყო წარმოდგენილი: სახვნელის მხარი, წერწენა, ერქონა, ფიცარი და სახნისი. სახვნელის ფიცარი ოთხკუთხა ფორმის წინ სოლისებურად წათლილი ღეროა, რომელსაც უკან სისქის ნაწილში ვერტიკალური გამჭოლი ნაჩვრეტი გააჩნია მხარისა და ერქონას ჩასადგმელად. სახვნელის მხარი

70—75° მოხრილი ხის ტოტია, რომელიც გაკუთხულია და ერთი თავით ფიცარში იდგმის, ხოლო მეორე თავზე წერწენას მისაბმელად ორი ნაჩვრეტი აქვს „ჩაჭვრეთილი". მხარი ფიცრის წვერისაგან დაბლაა დახრილი. მხარს ებმის 2 მეტრის სიგრძის წერწენა, რომელიც წერწენა მხარის გაგრძელებას წარმოადგენს. იგი მხართან ისეა გადაბმული, რომ გადაბმის ადგილიდან თავაწეული მოიმართება ულლამდე. მხარისა და წერწენას გადაბმის საშუალებად გამოყენებულია ხის ორი სოლი. მოხვეური სახვნელის შემადგენელი ნაწილია აგრეთვე სახნისი რკინისა, რომლის საშუალო ანაზომებია 17×26 სმ; 18×28 სმ.

ხევში, რადგან ტყის ნაკლებობას განიცდიან, სახვნელისათვის საჭირო მასალის მოპოვება შორს, იმ ტყეებში უხდებოდათ, საიდანაც შეშითაც სარგებლობდნენ, სახელდობრ ჯარიახისა და ფასანაურის ტყეებიდან. შერჩეული მასალის გაკოპიტება ადგილზე ხდებოდა და ნახევრად დამუშავებული მიდიოდა სახლში. სახვნელისათვის განკუთვნილი მასალის გამოყვანისათვის გამოყენებული იყო ძირითადად ცული, საჭრეთელი და ხერხი. ყველაზე რთულს სახვნელის ნაწილებიდან ფიცრის გამოყვანა შეადგენდა. სახვნელის ფიცრისათვის მაგარი ხის ჯიში უნდა შერჩეულიყო. საერთოდ კი საამისოდ წიფელს იღებდნენ. წიფელის შერჩევა, მთხრობელთა თქმით, იმითაც იყო შეპირობებული, რომ დამუშავებას კარგად იტანდა, ცულს ემორჩილებოდა და შემდეგში, როცა გამოშრებოდა, მაგარი, გამძლე გამოდიოდა. ფიცრის ფორმა სოლისებური უნდა ყოფილიყო, ძირგამოღებული, ისე რომ მხარის ბოლო როცა ჩაიდგმოდა ფიცრის გვერდები დამრეცად უნდა ყოფილიყო დაშვებული, რაც გათვალისწინებული იყო იმისათვის, რომ ფიცრის წვერიდან აჭრილი მიწის ფენა აცურებით ამოყოლოდა და ფიცრის ქუსლთან, სადაც ფიცრის სიმაღლე უმაღლეს წერტილს აღწევდა, აჭრილი მიწა გადმოშლილიყო. სახვნელის მეორე ნაწილი მხარია, რომელიც აგრეთვე საგანგებო დამზადებას მოითხოვდა. მხარი თავისი ფორმით ხის ერთიანი მოხრილი ხის ღერია, რომელიც მოხრის ადგილზე მახვილ კუთხეს ქმნის. ბუნებრივად მოხრილი ხე გაითლებოდა ისე, რომ ფიცარში ჩადგმისას ერთი წვერი ფიცრის წვერისაკენ, იქ სადაც სახნისი უნდა წამოცმულიყო, ახლო დგებოდა. მხრის აღნაგობაში ამგვარი ფორმის და მდებარეობის დაცვას დიდი მნიშვნელობა ენიჭებოდა. ეს მდგომარეობა სახვნელს ხელს უწყობდა ხვნის სიღრმის რეგულირებაში. მხრისათვის ძირითადად მაგარი ჯიშის ხეს არჩევდნენ მუხას, იფანს, რცხილას.

ძველად სახვნელისათვის განკუთვნილი მასალის გამოშრობა ქერის თავზე სცოდნიათ.

სახვნელისათვის განკუთვნილ სახნისს ბოლო ხანებში ადგილობრივი მჭედლები ამზადებდნენ. უფრო ადრე სახნისები სხვა სახეს რკინის სამეურნეო იარაღებთან ერთად მთიულეთ-გუდამაყრიდან შემოჰქონდათ, ხოლო ნაწილობრივ იძენდნენ თუშეთში, თბილისში და კავკავში. ჩვენ მიერ ყაზბეგის მხარეთმცოდნეობის მუზეუმში შესწავლილი სახნისები საბაბს გვაძლევს ვიფიქროთ, რომ ყველა ისინი იყენენ რა დიდი ხნის განმავლობაში გამოყენებული, გარკვეული ცვეთის შემდეგ მათი დაპირვა ან აღდგენა მომხდარა ადგილობრივი მჭედლების მიერ. შესწავლილი 7 ეგზემპლარიდან არც ერთი მათგანი პირვანდელი ფორმით არაა წარმოდგენილი. დაკერებულია ცხელი ჭედვით (ყაზბეგის მხარეთმცოდნეობის მუზეუმის კოლექცია № 194, № 195, № 145, № 610 და № 308 სახნისები). შედუღება ძველ სახნისზე საკერებლებისა ტლანქია და უხეში, აქ არ იგრძნობა მჭედლობის ცოდნის დახვეწილი ხელი, თუმცა ყოველივე ეს შესრულებულია მჭედლური ხელით.

მოხეური ხარის სახვნელის გვერდით გვიან ხანებში გარკვეული გავრცელება ჰპოვა „ცხენის სახვნელმა". მოხეური ცხენის სახვნელი არ შეადგენს სახვნელის ახალ ტიპს. იგი ხარის სახვნელისაგან შემდეგი განმასხვავებელი ნიშნებით წარმოგვიდგება: გვხვდება ცხენის სახვნელი, რომელიც მთლიანად იმეორებს ხარის სახვნელს, ოღონდ მხრისა და წერწენის გადაბმის ადგილზე, ცხენის საწევი უღლის მისაბმელად მოწყობილი აქვს რკინის კაპი. წერწენა სახვნელისა დატოვებულია უცვლელად. ცხენის სახვნელის მეორე სახეობას წერწენა არ გააჩნია და ცხენის ღვედების ჩასაბმელი უღელი მხარის დაბოლოებაზეა მოთავსებული. ამ უკანასკნელში ერთი ცხენი იბმოდა, პირველში კი ორ ცხენს აბამდნენ. ცხენის სახვნელის პირველი სახეობა მოხეური ხარის სახვნელის ცხენის სახვნელად გარდაქმნის პირველი საფეხურია. სახვნელის აგებულებაში დაცულია ის პრინციპიც, რომ იგი გამოყენებულ იქნეს როგორც ხარისათვის, ისე ცხენისათვის, მაგრამ ეს არ ზღუდავს მის შემდგომ გარდაქმნა-განვითარებას. ამ სახის სახვნელის შემდომი განვითარებული სახეობაც ის არის, რომ იგი წერწენის საკმაო სიმძიმეს იშორებს და სამართავად ხელსაყრელი ხდება. ამავე დროს კონსტრუქციის შემსუბუქება ნაკარნახევია ნაკლები გამწევი ძალის შესაბამისად, რომელშიც ორი ცხენის ნაცვლად ერთი იბმოდა.

გამწევ ძალად ცხენის გამოყენებით მოხეური სახვნელის აღნაგობაში სხვა რამ ცვლილება არ მომხდარა. საინტერესოა მოხეურ სახვნელში ცხენის გამოყენების საკითხი, რომელიც მოხევეთა მეურნეობის საერთო ხასიათთანაა დაკავშირებული, სახელდობრ, მომთაბარე მეცხვარეობისა და ქირავნობის (მოქარავნეობის) საკითხთან.

XIX საუკუნის მანძილზე, როცა კავკაზ-თბილისის სატრანზიტო გზა აქტიურ მნიშვნელობას ღებულობს, ადგილობრივი მოსახლეობა აქტიურად ებმის ამ საქმიანობაში და იჩენს საქარავნო ტრანსპორტს. მოხევეები და თრუსოს ხეობის ოსები საქირავნო ტრანსპორტისათვის ჯერ ხარ-კამეჩის ურმებს, ხოლო შემდეგ ცხენის ურმებს იყენებენ. ცხენის ურემი ხარის ურემთან შედარებით უფრო ხელსაყრელი და საიმედო საშუალება გახდა სამხედრო გზის სივიწროვის დაძლევის საქმეში. ამავე საუკუნის მეორე ნახევარში, როცა მომთაბარე მეცხვარეობას აქტიური ხასიათი მიეცა, ცხენი მეცხვარის აუცილებელი სატრანსპორტო საშუალება გახდა. ამ გარემოებამ ხარის გამწევ ძალად შენახვას მნიშვნელობა დაუკარგა, ხოლო ცხენის შენახვის ინტერესი გაზარდა. იგივე გარემოება გახდა ბიძგის მიმცემი, რომ ცხენი, როგორც გამწევი ძალა, სახვნელ იარაღშიაც გამოყენებულიყო.

ხევის პირობებში ჩვენ დავამოწმეთ სახვნელი იარაღის მესამე ტიპი „ხევსურული სახვნელის" სახით. აღნიშნული სახვნელი სნოს ხეობის ზედა სოფლებში დადასტურდა, სახელდობრ ჯუთაში, ართხმოში, კარკუჩაში, ახალციხესა და ქოსელში. დასახელებული სოფლებიდან ორი სოფელი ართხმო და ჯუთა ხევსურეთითაა დასახლებული. დანარჩენ სოფლებში მოხევეები მოსახლეობენ. აღნიშნული სახვნელი ტიპიური ხევსურული სახვნელია, რომელიც საერთოდ გავრცელებულია ხევსურეთში.

სნოს ხეობაში გავრცელებული ხევსურული „სახვნელი" შედგება ქუსლის, მხრის, ერქონაის, საბეწვეს, სახნისის და საკვეთლისაგან. კონსტრუქციულად იგი შემდეგი სახით წარმოგვიდგება, ქურსლი//ქუსლი სწორად გათლილი ხის წვერწამახული ძელია, რომელსაც წინწვერთან გამოყვანილი აქვს საშვრიე. ქუსლს უკან გამოყვანილი აქვს ყბები, ხოლო ზემოდან ქუსლას ვერტიკალურად ორი გამჭოლი ნაჩვრეტი გააჩნია, რომელშიც იდგმის სახვნელის მხარის ერთი თავი და ერქონაი.

სახვნელის მხარი ბლაგვკუთხად მოხრილი გაკუთხული ხის ძელია, რომელიც ერთი მსხვილი თავით ქუსლას ნაჩვრეტში ჩაიდგმის, ხოლო მხარის სწორი თავი წაგრძელებული აქვს უღელზე მისაბმელად. მხარს ორი ნაჩვრეტი გააჩნია: ერთში საკვეთელი თავსდება (ვერ-

ტიკალურ ჭრილში), ხოლო მეორეში საბეწვე კორა (მხრის წვერთან ჰორიზონტალურ ნაჩვრეტში). ერქონაი წარმოადგენს მოკლე გაკუთხულ სახელურიან ჯოხს, რომელიც ხელის მოსაკიდ საშუალებას წარმოადგენს, მას ერთი თავი წათლილი აქვს ქუსლში ჩასადგმელად.

სახვნელი შეიარაღებული იყო სახნისით და საკვეთლით. ხევსურული სახვნელის სახნისის ანაზომები ოდნავ ჩამოუვარდება მოხეური სახვნელის სახნისის ანაზომებს, მაგ., ხევსურული სახვნელის სახნისების ანაზომებია საშუალოდ ყბებთან 12 სმ, სამუშაო პირის უდიდესი სიგანე 11, 12 სმ, სიგრძე 21—22 სმ, სამუშაო პირის სიგრძე 10, 11 სმ, მაშინ, როცა მოხეური სახვნელის სახნისების სამუშაო პირის უდიდესი სიგანე 18, 19 და 20 სმ აღწევს. ხევსურული სახვნელის რკინის ნაწილების ანაზომების შედარება მოხეური სახვნელის სახნისთან საბუთს გვაძლევს ვივარაუდოთ, რომ ხევსურული სახნისები განკუთვნილი იყო შედარებით მსუბუქი ტიპის სახვნელისათვის, რომლითაც დამუშავება ხდებოდა მთის მკვეთრად დაფერდებული ადგილებისა, აღნიშნული გარემოება, რომ ხევსურული სახვნელი სნოს ხეობის მთის სოფლებში შემოგვენახა, მარტო იმით არ უნდა იყოს შეპირობებული, რომ ამ ხეობაში ხევსურული სოფლებია.

ხევის სხვა სოფლების ძველი და ახალი სახნაურების განლაგებაზე დაკვირვება გვარწმუნებს, რომ ხევში მეცხოველეობის წამყვანი დარგის, მეცხვარეობის განვითარებასთან ერთად და სოფლის მეურნეობის ეკონომიკაში კარტოფილის კულტურის წამყვან დარგად ქცევით, მკვეთრად შემცირდა რა სახნავ-სათესად მთის ფერდა ადგილების გამოყენება, ამასთან უნდა შეწყვეტილიყო ხევსურული სახვნელის ტიპის გამოყენებაც, რომელიც მოხეური სახვნელის პარალელურად მოქმედებდა, ოღონდ მთის ფერდობების სახნავად. მთის ფერდობების სახნაურებზე ხელის აღებამ და მთის ქვედა კალთებზე სახნაურების შემოტოვებამ შემოიტოვა ერთი სახის სახვნელი — მოხეური, რომელიც დროთა განმავლობაში ხარის გამწევი ძალის ცხენებით შეცვლის წყალობით თავისებურ გარდაქმნას განიცდიდა.

ხვნა-თესვა ხევში ორ სეზონში წარიმართებოდა: გაზაფხულზე და ზაფხულში, ზაფხულის ხვნა, ანუ საგაზაფხულო და ზაფხულის სთვლური, ხორბლეულის სხვადასხვა კულტურების თესვასთან იყო დაკავშირებული. პირველი ქერის და საგაზაფხულო სვილის, მეორე საშემოდგომო სვილის დათესვისათვის წარმოებდა. ზემოთ აღნიშნული იყო, რომ ხევის პირობებში ხორბლეულის ისეთი ჯიშები ითესებოდა, რომელიც ასწრებდა დამწიფებას. ასეთთა შორის დამოწმებულია ქერი, დიკა, დოლისპური და სვილი (საგაზაფხულო და საშემოდგო-

მო). დასახელებული კულტურების მოვლა-მოყვანა ხევის მკაცრ ბუ-ნებრივ პირობებშიც გარკვეულ განლაგებაში იყო, მიუხედავად იმისა, რომ ხევის სახნავ-სათესები საერთოდ მთლიანად მაღალმთიან რაი-ონშია მოქცეული. თვით ხევში ადგილობრივი მდებარეობის მიხედ-ვით არჩევენ სახნავ-სათესების ორ კატეგორიას — მთისა და ბარის სახნავ-სათესებს. აქედან მთის ზოლის სახნავ-სათესები ზღვის დონი-დან 2000 მეტრი და ზოგჯერ მეტ სიმაღლეზეა განლაგებული. ბარის სახნავ-სათესი მიწები 1500-დან 1800 მეტრ სიმაღლემდე აღწევს და მდინარე სნოსა და თერგის სანაპირო ზოლს გასდევს. ეს ზოლი ასდევს მცირე მასშტაბით თრუსოს ხეობასაც. გასაბჭოების შემდეგ, როცა სახნავ-სათესების კონცენტრაცია მოხდა კოლმეურნეობის ხელში, მთის ფერდობ ადგილებზე არსებული სახნავ-სათესები, როგორც მოქ-მედებისათვის არარენტაბელური, სათიბებად და საძოვრებად იქცა, ხოლო ხვნა-თესვა წარიმართა უმთავრესად ქვედა ზოლში მოთავსე-ბულ სახნაურებში. ამ გარემოებამ გარკვეული გავლენა იქონია ხევის მთის სახვნელი იარაღის შესატყვის სახეობაზე და ხევსურული სახვ-ნელი მოქმედებიდან გამოვიდა. სამაგიეროდ ხევის „ბარის" სახნაუ-რებისათვის ადრევე გამოყენებულმა მოხეურმა სახვნელმა დროებით მოქმედება გაიხანგრძლივა, ამასთან მის გამწევ ძალად ხარის ნაცვ-ლად ცხენი გამოიყენეს.

საგაზაფხულო ხვნა იწყებოდა მაისში. ხვნის დაწყების წინ თუ ოჯახს არ შეეძლო საკუთარი ხარსახვნელით მოეხნა, მაშინ ხდებოდა შეამხანაგება, რომელსაც ადგილზე „მონდავობა" ეწოდება. ხევში გავრცელებული მონდავობა ატარებდა მარტივი სახის შეამხა-ნაგების ფორმას, სადაც ამხანაგობაში შესული პირები (მეზობლები, მოგვარეები და ზოგჯერ სხვადასხვა გვარის წარმომადგენელი თანა-სოფლელები) მონდავში შესული გამწევი ძალისა და იარაღის შემად-გენელი ნაწილების ერთ რომელიმესადმი კუთვნილების მიუხედავად, თანაბარ ანაზღაურებას ღებულობდნენ.

ზოგჯერ მონდავის მოზიარენი ხვნა-თესვის სამუშაო სეზონის ხანგრძლივობას იმის მიხედვით წარმართავდნენ თუ რომელ წევრს რა რაოდენობის მიწა ჰქონდა დასამუშავებელი. იყო შემთხვევა, როცა ერთი მათგანი მეტს ხნავდა, მეორე ნაკლებს. მაგრამ მთხრობელთა მოწმობით, ეს უთანხმოებას არ იწვევდა, რადგან მისი გათანაბრება შეიძლებოდა სხვა სამუშაოების შესრულების დროს.

ჩვეულებრივ ხვნა ერთ კვირას გრძელდებოდა, ხვნის პროცესს ერთვოდა თესვა, რომელიც იმავე დღეს სრულდებოდა. ისე, რომ „სახნაურებში" სახნავად გასულთ თან მიჰქონდათ აგრეთვე მეორე

სამეურნეო იარაღი, რომელიც კაბდო-ფარცხით იყო წარმოდგენილი.

ხვნის დაწყების წინ ხარს შუბლზე ან ბეჭზე გათქვეფილი ფქვილით ჯვარს გამოუსახავდნენ და იტყოდნენ: „ღმერთო დალოცვილო მშვიდობიანი წელიწადი ქენ, მადლიან ბარაქიანიო“. ოჯახში ცხვებოდა „საკვლევი“ — ხმიადი, ანუ „თესლის კვერი“, როგორც ამას ადგილზე უწოდებენ. აი რას გადმოგვცემს მთხრობელი ამის შესახებ: „ხვნის პირველ დღეს ვიცოდით საკვლევის გატანა; ეს იყო იფქლის პური, მრგვალი. სახვნელით ჯერ კვალს გაატარებდნენ ერთს, მერე მეორეს; მესამე კვალის შუაზე რომ მივიდოდა, გუთნისდედა თესლის კვერს მოატანინებდა წინამძღოლს, უღელზე დაასვენებდა, ზედ გადატეხდა შუაზე, ნახევრებს კიდევ გადატეხდა და მეოთხედებს ხარებს შეაჭმევდა, ხოლო მეორე ნახევარს შეჭამდა წინამძღოლთან ერთად (ვ. მაისურაძე, 95 წლისა, 1957, სოფ. ტყარშეთი).

ხვნა ხევის ფერდა ადგილებში მიმდინარეობდა დაბლიდან მაღლა გარდიგარდმო სვლით. დროდადრო ხარს შესვენება სჭირდებოდა. შესვენების დროს ხარსახვნელი ისე უნდა გაეჩერებინათ, რომ პირი აღმოსავლეთისაკენ ჰქონოდა. ხვნის დროს სახვნელს მართავდა „გუთნის დედა“, რომელიც ერქონაის საშუალებით სახნავი ფენის მიხედვით ნახნავს ან აღრმავებდა ან ზედაპირულად წარმართავდა.

სახვნელის გამწევი ძალის უკეთ „მოარშიების“ მიზნით ხარებს წინ მიუძღოდა მეხრე, რომელსაც ხელში სახრის ნაცვლად „უკუსაყრელი“ ეკავა. უკუსაყრელი პირწამახვილებული ჯოხი იყო, რომელსაც ხშირად რკინის პატარა ნიჩაბის დაბოლოება გააჩნდა, რომელსაც მეხრე იყენებდა ნარისა და სხვა ეკლიანი ბალახების ჩასაჭრელად და მისი საყანურის გარეთ — ნაპირყურისაკენ გადასაგდებად.

ხვნა დღის ისეთ დროს უნდა დაემთავრებინათ, რომ იმავე დღეს მოესწროთ დათესვა-დაფარცხვა, რომელიც, რასაკვირველია, სამუშაო დროის გარკვეულ მონაკვეთს მოითხოვდა, ნახნავის ის რაოდენობა კი, რომელიც აღნიშნულ პერიოდში ტარდებოდა, ერთ დღიურად ითვლებოდა. დღიური ნახნავის მიხედვით ისაზღვრებოდა სათესი კულტურის თესლის რაოდენობა, დასათესი მარცვლის რაოდენობა საშუალოდ დღიურზე 2-დან 4 ფუთამდე მერყეობდა. დღიურზე დასათესი მარცვლის ასეთი დიდი სხვაობა, მეურნეთა დაკვირვებით, გამოწვეული იყო ნიადაგების ხარისხით. მჭლე მამული თესლის დიდ რაოდენობას თხოულობდა, მსუქანი კი ნაკლებს. დასათესად გათვალისწინებულ და სახნაურში გატანილ თესლს, რომელიც გაჰქონდათ ქიშიალით (თხის, ცხვრის ან ხბოს ტყავისაგან შეკერილი ტომარა), სა-

თესავში გადაიღებდნენ იმდენი რაოდენობით, რასაც მთესავი თავისუფლად ჩამოიკიდებდა მხარზე და მისი ტარება არ გაუჭირდებოდა.

სათესავი წარმოადგენდა ფიცრის ძირიან კალათს, წმინდად მოწნულსა და შემდეგ შიგნიდან ნაკელით გაგოზილს, რომელსაც მხარზე ჩამოსაკიდებლად შებმული ჰქონდა შალის ძაფისაგან ნაქსოვი (5—7 სმ სიბრტყის) სამხრე. ასეთ „სათესელაში" ერთ ფუთამდე ქერი თავსდებოდა.

როდესაც სათესლეში თესლს ჩაყრიდნენ და მხარზე ჩამოიკიდებდნენ პირით აღმოსავლეთის მხარეზე დადგებოდნენ და თესვას იწყებდნენ. თესლის გადაბნევა მარჯვენა ხელის მუჭით ისე მოხერხებულად უნდა ეწარმოებინათ, რომ ხნულის ზედაპირზე იგი თანაბრად მობნეულიყო. საამისოდ თესლით სავსე მუჭიანი ხელი ჯერ უკან გაჰქონდათ, ხოლო შემდეგ უკანიდან წინ მკვეთრი გადაქნევით ხელს მარცხნივ წრიულად შემოიქნევდნენ, ამავე დროს თესლის მარცვალს თითებ შორის ისე გაუშვებდნენ, რომ მთესველის წინ წრიულად შემობნეული ხორბლეული ყოველთვის ერთ ზომაზე ყოფილიყო მიმოფანტული. ხორბლეულის თესვა სათანადო გამოცდილებით დახელოვნებას საჭიროებდა. ყველას არ შეეძლო წესიერი დათესვა, მით უმეტეს თესვის დროს ანგარიში უნდა გაწეოდა ნიადაგების როგორც ხარისხს, ისე თვისებას და სათეს კულტურათა რაობას. თესვის დამთავრებას მაშინვე ფარცხვა მოსდევდა.

ფარცხვა სრულდებოდა კაბდოიანი ფარცხის საშუალებით. ხევში გავრცელებული ფარცხი შედარებით ბარში გავრცელებულ ფარცხებთან მცირე ზომისაა. იგი შედგება ორი სწორი 1,5 მეტრის სიგრძის ლატნებზე დაწნული წნულებისაგან, რომელიც მიბმული იყო ვიწრო, ამავე ზომის ფიცარზე — კაბდოზე. კაბდოზე მიმაგრებული იყო ორი ხელნა, ხოლო ხელნის თავები ხარის უღელზე ჰიიბმოდა. როცა ხვნა ცხენით წარმოებდა, ფარცხვაც ცხენის საშუალებით ხორციელდებოდა. მაშინ კაბდოს ხელნების ნაცვლად ცენტრში უკეთდებოდა თოკის გამოსადები ყულფი და ამ ყულფზე გამოდებული თოკი ცხენის მისაბმელ ღვედიან მოკლე უღელზე აიბმოდა ხოლმე.

ფარცხვის დროს მფარცხავი ფარცხზე შედგებოდა ან მასზე სიმძიმეს მოათავსებდა, ხოლო წინა ხარებს თავად გაუძღვებოდა. ფარცხვა, ისევე, როგორც ხვნა, იწყებოდა ვაკე ადგილებში, ნაპირებიდან შემოვლით, ხოლო ფერდა ადგილმდებარეობის სახნავებში ქვემოდან ზემოთ გარდიგარდმო სვლით. დაფარცხვის დამთავრებისას დამფარცხველი მზის ამოსვლის მხარეზე მობრუნდებოდა და იტყოდა: „ღმერთო შენ გებრალებოდეს ჩემი წლის მოსავალიო" და დაფარცხულ

მიწაზე ხელით ჯვარს გამოსახავდა. შემდეგ დააყოლებდა: „დარს მოხნულო, დარს მომკილო, დარსამც გაილეწებიო, ორმოს ჩახვალ, ძველად გახვალ, სამშვიდობოზე დაიხარჯებიო“.

როგორც ზემოთაც აღვნიშნეთ, ხევში ადგილობრივი მეურნე ცდილობდა რა უხვი მოსავლის მიღებას, იგი მიმართავდა ნიადაგს როგორც გაპატივებას, ისე შერეული თესლის თესვას და აგრეთვე თესლმონაცვლეობასაც. დათესვიდან რამდენიმე დღის შემდეგ იწყებოდა თესლის გაღივება-აღმოცენების პროცესი, რომელიც ბევრად იყო დამოკიდებული ამინდის ავკარგიანობაზე. საშემოდგომო თესვა ხევის პირობებში მიმდინარეობდა ივლისის თვეში (ივლისის მეორე ნახევრიდან). ამ დროს ითესებოდა სვილი და დოლის პური. თოველის მოსვლამდე სვილი დაჯეჯილდებოდა და ამის შემდეგ საკმაოდ ხანგრძლივი ზამთრის და მკაცრი სიცივეების პირობებში გამოიზამთრებდა. მთხრობელის აღწერით „გაზაფხულზე დათესილი თესლი წვიმიან ამინდში 9—10 დღეში ამოდიოდა. მარცვალი მიწაში დალბებოდა, კუდს იხსნიდა და მიწიდან წვერს ამოყოფდა, ჯეჯილი ამოვიდოდა, ჯეჯილი მერე მუხლს — ნიგრს გაიკეთებდა და ამის მერე ხდებოდა თავთავში შესვლა“.

გაზაფხულზე სოფელი ნათესებისა და სათიბების. მეთვალყურეს „ეალეს“ მეველეს გამოყოფდა, რომლის მოვალეობას შეადგენდა დაეცვა საქონლის წახდენისაგან ნათესები და სათიბები. სოფელი ერთ ან ორ კაცს ირჩევდა ამ მიზნით, რომელთაც კომლობრივად უნაზღაურებდნენ კომლზე ერთ ფუთ ხორბალს. მეველე თავის ფუნქციებს ახორციელებდა, ვიდრე სოფელი საყანურებიდან ძნას შეიტანდა, თუ იქნებოდა ისეთი შემთხვევა, რომ ქვრივ-ობლებს ძნა მინდვრად რჩებოდა, მთხრობელის სიტყვებით რომ ვთქვათ — „მეველე სოფელს დაუკიელებდა და სოფლეურად დაეხმარებოდნენ“, ძნას დაუბინავებდნენ და ამის შემდეგ მეველე თავის ფუნქციებს წყვეტდა.

შემოსული ხორბლეულის მოწევა თითქმის იმ დროს იწყებოდა, როცა თიბვის სეზონიც დგებოდა. ამიტომ ოჯახში მუშახელის სათანადო განაწილება ხდებოდა. ოჯახი იყოფოდა ცელზე მომუშავეებად, რომელთაც უნდა ეთიბათ და ნამგლის მუშებად, ცელით უფრო ჯანღონით სავსე, გამოცდილი, მხოლოდ მამაკაცები მუშაობდნენ, ნამგლით მუშაობაზე კი ძირითადად ქალები გამოდიოდნენ.

საგულისხმოა, რომ თიბვა-მკის პერიოდს ემთხვეოდა მთის საბალახოებზე გარეკილი ცხვარ-ძროხის წველის პერიოდი. ეს სამი სახის უაღრესად საშური საქმიანობა მოითხოვდა ოჯახის სამუშაო ძალის

რაციონალურად დანაწილებას, რასაც ოჯახში ოჯახის უფროსი ხელმ-ძღვანელობდა.

მკის დროს იცოდნენ სანაცვლო მუშაობა, რაც შეპირობებული იყო საშური საქმიანობის ხასიათითა და მკის პერიოდში ოჯახის ძირითადი მუშახელის სხვა სამუშაოების გადატვირთვით.

მკის დაწყებისთანავე საჭირო იყო საამისო სამეურნეო იარაღების მზადყოფნა. პირველ რიგში მკელი გამჭრელი ნამგლით უნდა ყოფილიყო შეიარაღებული. ამას გარდა, იგი იკეთებდა სამაჯურს — სამკლავეს და მუხლზე იცვამდა სამუხლეებს, სამკლავე და სამუხლეები შალისა იქსოვებოდა.

ადგილზე შესწავლილი ეთნოგრაფიული მასალების მიხედვით, ნამგალთან დაკავშირებით შემდეგი გარემოება იქნა დადგენილი. ნამგალს ამზადებდნენ როგორც ადგილობრივი, ისე მეზობელი რაიონის მჭედლები. ზემოთ ხელით სამუშაო იარაღებთან დაკავშირებით აღნიშნული გვქონდა, რომ ხევში დიდი რაოდენობით შემოდიოდა მჭედლური ნახელავი მთიულეთ-გუდამაყრიდან. ხევში დამზადებული ნამგლები ხასიათდებოდა ტლანქი დამუშავების ტექნიკითა და მცირე დიამეტრით. გუდამაყარ-მთიულეთური ნამგალი კი — მჭედლობის ხელობის ცოდნის დახვეწილობითა და დიდი დიამეტრით.

ხევში ძირითადად ხმარებაში ყოფილა დოლასქედური ნამგალი. აღნიშნულის შესახებ მიუთითებდნენ აგრეთვე თრუსოს ხეობაში მოსახლე ოსებიც. ამასთან დაკავშირებით ჩვენ საშუალება გვქონდა 1958 წელს დუშეთის რაიონში მივლინების დროს შეგვეკრიბა საკონტროლო მასალა. მივლინებაში ყოფნისას ვიმუშავეთ რა მთიულეთ-გუდამაყრის სოფლებში, უშუალოდ სოფელ დოლასქედში ავედით და მოვიკითხეთ ძველი ცნობილი მჭედლები, რომელთა შორის ხშირად ასახელებდნენ აკა აფციაურს. გამოკითხვამ დაადასტურა, რომ ცნობილი დოლისქედური ნამგლის საუკეთესო ოსტატი ყოფილა აკა აფციაური, რომელიც სოფელ დოლასქედის მკვიდრი იყო და ცხოვრობდა XIX საუკუნის II ნახევარში. აკა აფციაურის ნახელავთაგან ყველაზე მეტად ნამგალს ჰქონია მოწონება. ფშავ-ხევსურეთშიც „აკასეული ნამგალი“ ნამგლის ღირსების სინონიმად იყო ქცეული. აკა აფციაურს მრავალი მჭედელი გამოუზრდია, თავად კი უმემკვიდრო დარჩენილა. იგი 1890-იან წლებში გარდაცვლილა და მის საფლავზე მის ქვრივს პატარა ერთნავიანი ეკლესია დაუშენებია. ჩვენი იქ ყოფნის დროს ეკლესიაში შესვლა ვერ მოხერხდა; ეკლესიას გარედან კარების მარცხენა მხარეს აქვს წარწერიანი ქვა შემდეგი შინაარსისა: „ეს ეკლესია აღვაშენე ჩემის ხარჯით ჩემისა და ჩემის ქმრის სულის

მოსახსენებლად გლეხისა აკა აფციაურის ქვრივმა მარიამ ბეჟანის ასულმა 1898 წ. ნოემბრის გ". როგორც ჩანს, მჭედელი აკა აფციაური იმის გარდა, რომ საუკეთესო მჭედლის სახელით იყო ცნობილი, თავისი ხელობის წყალობით საკმაოდ შეძლებულადაც ცხოვრობდა. სხვა შემთხვევაში სოფელი გლეხი ასე გაბედულ საქმეს, სახელდობრ ეკლესიის აშენებას, ვერ შესძლებდა.

ხევში გავრცელებული სამკალი იარაღები დაჰზადებულია ფასანაურელი მჭედლების მიერაც, რომლებიც აგრეთვე აჰზადებდნენ დიდ დიამეტრიან ნამგლებს.

იმისათვის, რომ სწრაფად წარმართულიყო მოსავლის აღება, ხევში იცოდნენ სამკალ სამუშაოებზე შეამხანაგებით მუშაობა. შეამხანაგებით წარმოებული მკა მკის მუშათა შეყრილობის მიხედვით ატარებდა „მუშანის" სახელს. მუშანი შრომითი ხასიათის ისეთი ფორმაა, რომელშიც შესული თითოეული წევრი ღებულობდა სამაგიერო ანაზღაურებას. მუშანი, როგორც შრომითი ფორმა, გამოყენებული იყო სხვა სახის სამუშაოების შესასრულებლადაც, მაგ., თიბვაზე და სახლის შენების დროს.

სამკლად გასულ მუშებს მკის მესვეური გაუძღვებოდა ხოლმე წინ, რომელსაც დანარჩენნი მისდევდნენ. ყანის მომკალს მარჯვენა ხელში ნამგალი ეჭირა, ხოლო მარცხენა ხელში ყანის ღეროებს მოკრებდა. ყანის ღეროების მოკრება ხდებოდა არა ისე, როგორც ეს ბარის რაიონებში იყო გავრცელებული წესის სახით, არამედ ხელს კიდებდნენ ცერით დაბლა. აღნიშნული წესის გამოყენება შეპირობებული იყო დაბალი და თხლად აღმოცენებული სამკალი ყანის გამო. იმ შემთხვევაში, თუ ყანა ძალზე თხლად იყო აღმოცენებული, მაშინ მკის ნაცვლად ხელით გლეჯდნენ. ქერს როცა მკიდნენ, მომკილ ხელეურს მარცხენა ფეხის ტერფზე ათავსებდნენ. ამას მიემატებოდა მეორე და მესამე ხელეური და ამის მერე შეიკვროდა ძნად, ე. ი. ქერის ძნაში სამი ხელეური თავსდებოდა. განსაკუთრებული იყო სვილის ძნა. სვილს ძალზე უხეში ღეროები აქვს და პირუტყვისათვის ზამთრის საკვებად ვერ იყენებდნენ, მისი ლეწვა კალოში არ არის მიზანშეწონილი, რადგან სვილის თავთავს, განსაკუთრებით გაზაფხულის სვილის, მარცვალი ადვილად ცვივდება და კალოში მისი ჩაშლა და „ჟეჟვა" არ არის გამართლებული. „სვილს, როგორც მთხრობელი აღნიშნავს, ქართლურად ვმკიდით კვრენცით, ე. ი. ერთ მუჭას გამოიტან და შეკრავ".

ქერის ძნის შეკვრა ხდებოდა იქვე, იმავე მომკალის მიერ. ქართლ-კახურად აქ მეულოე არ იყო ცალკე გამოყოფილი.

ქერის ძნებს ხუთ-ხუთად ალაგებდნენ, რომელსაც ხუთეულს უწოდებდნენ. ჩვეულებრივ ქერიც და სვილიც ცოტა ნედლ მდგომარეობაში უნდა მოეჭრათ, ხუთეულებად დადგმის მიზანი იყო მარცვლის და ჩალის გამოშრობა. გამომშრალ ხუთეულებს ორი-სამი დღის მერე ან „მარხილის უბებად" დადგამდნენ, ან ხეთეულებად. მარხილის უბეში შედიოდა 9 ხუთეული, ე. ი. 45 ძნა. ძნა მარხილებით გადაჰქონდათ კალოსთან. კალოსთან გადატანილი ძნა აიგებოდა ურმეულებად. ურმეულში შედიოდა 20—40 მარხილი.

კალო ეწყობოდა, ჩვეულებრივ, სახლთან ახლოს, მაგრამ თუ მოსახერხებელი და ხელსაყრელი იყო, აწყობდნენ მინდვრის კალოსაც. ეს ეწყობოდა სახნაურებში. მინდვრის კალოს მიმართავდნენ უფრო ხშირად სვილების ნათესების გამო, რაც იმით იყო გამოწვეული, რომ სვილის ტრანსპორტირება მარცვლის დაცვენას იწვევდა და ამ დანაკარგებს მეურნე გაურბოდა. სვილის ღერები პირუტყვის საკვებად გამოუსადეგარი იყო, ამიტომ მისი ჩალის დანაკარგებს იოლად ელეოდნენ. რადგან სვილს მხოლოდ დაბერტყვით აცლიან მარცვლეულს. დიდი ზომის კალო არც იყო საჭირო და მისი ველზე სახნაურში მომზადება იოლდებოდა.

კალოს მომზადება შემდეგი წესით წარიმართებოდა: მიწის სწორ ნაწილს წრიულად შემოწერდნენ, მოთოხნიდნენ, ზემოდან ბალახეულს მოაცილებდნენ, წყლით მიწას დაალბობდნენ, დატკეპნიდნენ და დაუცდიდნენ გაშრობას. ამის მერე კალო შეიძლებოდა გამოყენებულიყო.

სვილის დაბერტყვისას გამოყენებული იყო ლასტი ან ფიცარი, რომელიც მიყუდებული იყო ქვაზე ან კუნძზე. სვილის ძნას შეკალოე ღეროებში მოკიდებდა ორივე ხელს და თავთავებით ურტყამდა ქვაზე ან ლასტზე. ხელით დაბერტყილ ძნას შემდეგ გარას (პატარა ჯოზია) ურტყამდა და საბოლოოდ მარცვალმოცლილი სვილის ძნას ცალკე ათავსებდა.

სვილის ბერტყვა საკმაოდ შრომატევადი სამუშაო ყოფილა, ხშირად ოჯახი ამ სამუშაოს შესრულებაზე მეზობლებს მოიშველიებდა, სვილის თავთავის დაბერტყვის მერე რჩებოდა სვილის ღეროები, რასაც ხევში ლაბარს უწოდებდნენ. ლაბარი გამოყენებული იყო გადასახურად. სვილის პატრონს ზოგჯერ ბერტყვას შველოდნენ ლაბარის გულისათვის. ლაბარს სვილის პატრონი ბერტყვაში მომხმარებელს შრომის საზღაურში შუაზე გაუყოფდა თურმე.

ქერის ლეწვა ადგილობრივი პირუტყვის ფეხით სცოდნიათ. კალოში ჩაშლილ ქერის ძნებს თანაბრად მიმოფანტავდნენ, შემდეგ კა-

ლოს ცენტრში ბოძს ჩასვამდნენ, ბოძს თავთან ახლოს მრგვალი ჭდე გააჩნდა და ამ ჭდეზე შიბმული იყო ტყავის თასმა რამდენიმე რკალით. რკალებში პირუტყვს აბამდნენ ერთი მიმართულებით და კალოს ბოძის ირგვლივ ატარებდნენ. ამ წესით ქერის ღერები აიჩალებოდა, თავთავიდან მარცვლები დაცვივოდა და ჩალის მოხდის შემდეგ მარცვლის გაწმენდას იწყებდნენ ცხავ-ცხრილების საშუალებით.

ხევის პირობებში პირუტყვის ფეხით ლეწვის გარდა, გამოყენებული იყო აგრეთვე ქვის კანჭებიანი სალეწი მორგვი. სალეწი ქვისათვის იყენებდნენ ადგილობრივი ქვის ჯიშს. ქვის სალეწს ამზადებდნენ ქვის მოხელენი. ისინი იღებდნენ ისეთი ზომის ქვას, რომ გაკოპიტების და გამოყვანის შემდეგ, მრგვალი, ცილინდრული ფორმის 65—70 სმ სიგრძის ლოდი მიეღოთ 48—50 სმ დიამეტრით. ასეთი ქვის მრგვალ ლოდს ორივე მხრიდან ცენტრში 29 სმ დიამეტრის ზომით 10—15 სმ სიღრმეზე ჩაუჭრიდნენ, რომ მასში რკინის ღერძები გაეხეშათ. ამის შერე იწყებდნენ კანჭების დასხმას, სულ 6—7 კანჭი უკეთდებოდა, საამისოდ მოხელე წინათვე გამოხაზავდა ქვაზე ისეთნაირად, რომ ქვის მორგვისათვის თანატოლი კანჭები, ანუ ნეკნები დაეყოლებინა. სალეწი ქვა, რომელსაც ადგილობრივ „კატოკის“ სადაყოლებინა. სალეწი ქვა, რომელსაც ადგილობრივ „კატოკის“ სახელით იცნობენ, გავრცელებულია ხევის თერგისპირა სოფლებში და თრუსოს ხეობის ოსურ სოფლებში. ადგილობრივთა გამოკითხვით გარკვა, რომ „კატოკი“ ახალი სამეურნეო იარაღია, მისი ხმარებაში შეტანა მტკიცედ უნდა იყოს დაკავშირებული სახვნელ იარაღებში ცხენის გამწევ ძალად გამოყენების პერიოდთან, სახელდობრ XIX საუკუნის I მეოთხედიდან.

კატოკში ერთი ცხენი იბმოდა და, გადმოცემით, პირუტყვის ფეხით ლეწვასთან შედარებით რამდენადმე აჩქარებდა ლეწვის პროცესს.

სალეწი ქვები ჩვენ დავამოწმეთ აგრეთვე 1957 წ. ადიღეს ეთნოგრაფიულ ექსპედიციაში მუშაობის დროს ველის შაფსუღების სოფლებში. მისი რამდენიმე ეგზემპლარი დაცულია კრასნოდარის და მაიკოპის მხარეთმცოდნეობის მუზეუმში. სალეწი ქვის წარმომავლობა ჩრდილოკავკასიურია და ხევში მისი სამეურნეო დანიშნულებით გამოყენება, ახლად შემოსულობასთან ერთად, მის არაქართულ წარმოშობაზე უნდა მიუთითებდეს.

ორიოდე სიტყვით გვინდა შევჩერდეთ ყაზბეგის რაიონის თრუსოს ხეობის ოსური მოსახლეობის სამეურნეო ხასიათის საქმიანობაზე, სახელდობრ მიწათმოქმედებაზე.

ვახუშტი ბატონიშვილი თრუსოს ხეობის შესახებ შემდეგს გვამცნობს: „ხოლო ზახის აღმოსავლეთის მთის იქით არს თრუსო, რომელსა აქუს აღმოსავლით მთა, ხოხიდამ და ხევის ყელიდან ჩამოსული მთაში შთასავლამდე და მთანი ესენი განჰყოფენ ხევსა და თრუსოსა; სამხრით კავკასი, მთიულეთსა, მაღრან დვალეთსა და თრუსოს შორისი; ჩრდილოეთ მყინვარი და ხოხის კავკასი, დასავლეთ თრუსოსა და ზახას შუათი მთა და არს თრუსო სამ ხეობად. გამოსდის ერთი ზახის მთასა, მეორე მაღრან-დვალეთის კავკასსა და მესამე ხოხის კავკასსა. ამ ხეობაზედ, ხოხისაკენ, არს ეკლესია ყოვლად წმინდისა მცირე და არიან ამ ხევთა დაბნებიც არამედ ხეობანი ესენი, რომელნი აღვსწერეთ მაღრან-დვალეთითურთ, არიან დვალები. და კვალად დიდის — ლიახვისა, 'პატარა — ლიახვისა, ქსნის ხევის და კუდაროს მოსახლენიცა არიან დვალნივე, ამ დვალეთიდამ გარდასულნი, რჯულითა, წესითა და ზნითა ერთნი და დღესაც მონათესავენი ურთიერთთა“[20].

ვახუშტი ბატონიშვილი სხვაგანაც იმეორებს, რომ „თრუსო არს დვალეთისავე და ეგრეთ საცნობი ესეცო“[21], „რომ აწინდელისა ამის ოსეთისა საზღვარი არს; აღმოსავლით თრუსოსა და ჴევის საზღვარი, მესამე მყინვარის კავკასი და ახოტის კავკასია“ და სხვ.[22]

თრუსოს ხეობის აღწერისას ვახუშტი აღნიშნავს, რომ „ამ ჩასავალს ზემოთ არს თრუსო სამ ჴევად. აღმოსავლეთ აქუს ჴევი, დასავლით ზახა და მაღრანდვალეთი, სამჴრით მთიულეთი, ჩრდილოთ ქურთაული, და მოზღუდვილ არს კავკასით, თვინიერ ჴევიდამ. მოსახლენი არიან ოსნი, დვალნი“[23].

ისტორიული მონაცემები აღნიშნული ხეობის შესახებ საკმაოდ ნათელ სურათს გვაძლევს იმის შესახებ, რომ თრუსოს ხეობაში ადრეული ხანისათვის ძირითად მოსახლეობად დვალები მივიჩნიოთ. მოგვიანებით ეს მდგომარეობა შეცვლილა და თრუსოს ხეობაში ვახუშტის ცნობის მიხედვით, მეთვრამეტე საუკუნეში დვალებთან ერთად ოსებიც სახლობენ. დვალური მოსახლეობა თრუსოს ხეობის ზედა რაიონებიდან თანდათან დაბლა იწევს, ნაწილი დვალური მოსახლეობისა ხევსა და ქართლში, მთიულეთში, გუდამაყარში და ლიახვის ხეობისაკენ ინაცვლებს, ნაწილის ასიმილაცია ხდება ადგილზე ოსურ ფენასთან. თრუსოს ხეობის დვალები ბოლო საუკუნეებისათვის ყველაზე უფრო კომპაქტურად წარმოდგენილი იყო მნას ხეობაში, მიუხე-

---

20 ვ ა ხ უ შ ტ ი, დასახ. წიგნი, გვ. 115.
21 ი ქ ვ ე, გვ. 107.
22 ი ქ ვ ე.
23 ი ქ ვ ე, გვ. 64.

დავად იმისა, რომ ქართული კულტურის მკვიდრ საფუძველზე წარმართავდნენ თავის ცხოვრებას, მაინც მოხდა მათი ასიმილაცია მოსულ ელემენტთან, რომელიც ზაქის გადასავლელით არდონის ხეობიდან მძლავრ ნაკადად მოედინებოდა. ეს დენადობა კი ჩრდილო კავკასიაში მონღოლთა ბატონობის ხანიდან იწყება.

თვით თრუსოს ხეობა ამჯერად შემდეგი დასახლებული პუნქტებით წარმოგვიდგება: ქეთრისი, აბანო, ზაკაგორი, გიმარა, ცოცოლდა, რესი, ტები, სუატისი, ზემო დესი, ქვემო დესი.

XV საუკუნეში, როცა ხევის სოფლების ფეოდალური ურთიერთობის სურათი ყველაზე მკაფიოდ საყდრიშვილობის ინსტიტუტის სახით გამოიხატება, თრუსოს ხეობა „მოკიდებულ" მდგომარეობაში ყოფილა. ეს გარემოება XV საუკუნის გერგეტის მატიანეშია ასახული[24]. „მოკიდება" აკად. ბერძენიშვილის აზრით, ფეოდალური მფარველობა-დაქვემდებარების ერთ-ერთი შედარებით თავისუფალი სახეთაგანია. ხევის პირობებში მოკიდებულების და საყდრისშვილობის ინსტიტუტის არსებობა, როგორც ფეოდალური ურთიერთობის შედარებით რბილი ფორმისა, უნდა ყოფილიყო გამოწვეული ამ ხეობის მოსახლეობის როლით, რომელთაც ევალებოდათ საერთოდ ხეობის დაცვაზე ზრუნვა.

თერგის ხეობაში (როგორც ქართულ, ისე ოსურ სოფლებში) თითოეული სოფლის სალოცავის სახელზე არსებობდა სახატე ყანები და საბალახოებიც კი. სახატე ყანების შესახებ ჩვენ ზემოთაც გვქონდა აღნიშნული. ერთი საინტერესო ფაქტი, რომელიც სოფ. უხათში იქნა დამოწმებული, მიუთითებს იმაზე, თუ როგორ მოხდა შემთხვევით ნაპოვნი არქეოლოგიური ამულეტის გაღვთიურება.

სოფ. უხათის მცხოვრები სოზრო ტუაევის გადმოცემით, დაახლოებით 100 წლის წინ ტუაევების წინაპარს ხვნის დროს უპოვნია პატარა ბრინჯაოს ფიგურა. ფიგურის პოვნა ტუაევებს ღვთის მოვლენად ჩაუთვლიათ. მისთვის აუგიათ ქვის პატარა ნიში, თაროდაუტანებიათ და თაროზე ბრინჯაოს ამულეტი დაუსვენებიათ. ტუაევების ოჯახებიდან ამ ნიშთან მარსეგის ოჯახი და მისი მოდგმა დაიარებოდა. ახალ წელიწადს იქ ქადებით მოვიდოდნენ. იგი ოჯახის ბარაქის ხატად იყო აღიარებული. თვით ბრინჯაოს ამულეტი შემდეგი სახით წარმოგვიდგება: სიმაღლე 9 სმ-ია, სიგანე 5 სმ, ტანი მრგვალი ფორმისა აქვს, უფრო კვერცხისებური, რომელსაც თავზე გამოსახული აქვს

---

24 ქ. შარაშენიძე, საქართველოს ისტორიის მასალები (XV—XVIII სს.), მასალები, ნაკვ. 30, გვ. 247.

წინიდან ადამიანის სახისმაგვარი ფორმა დიდი ცხვირით. შუბლზე გადასდევს ცხვირის გამაგრძელებელი ხაზი, რომელიც თავის გვერდებზე ჩაშვებულ კავებს უერთდება, კარგად არის გამოყვანილი თვალები. პროფილში თავს უკანა მხრიდან ყულფი აქვს ჩამოსაკიდი დანიშნულებით. ამულეტის ტანი აჟურულია, მხრის და მუცლის არე მოსალტულია, მუცლის არეზე არსებულ სალტას წინა მხრიდან შუაში და გვერდებზე კუწუბები აქვს, სალტა უკანა მხარეზე გრძელდება კოპულიდან კოპულამდე, კლაკნილი მხრის სალტის და მუცლის სალტას შორის დარჩენილი არე შევსებულია ორი სპირალური ორნამენტით. წელს ქვემოთ ერთი სპირალური ორნამენტია და აქაც აჟურული ჭრილები. ბოლო თავდება კვირისტავისებური ფორმით, რომელიც ტანიდან გამოყოფილია მოკლე ყელით. ბრინჯაოს ფიგურა ნატიფად არის დამუშავებული. იგი, შესაძლებელია, იმ კატეგორიის ფიგურათა რიგში მოექცეს, როგორიცაა მაგ., ყაზბეგის განძში დაცული ფიგურები, რომელთა ახსნა პროფ. შ. ამირანაშვილმა ამირანის თქმულების ნიადაგზე სცადა.

ამ შემთხვევაში ჩვენ საქმე არა გვაქვს რომელიმე ღვთაების გამოსახულებასთან. მის აგებულებაში შერწყმული ჩანს როგორც ადამიანური, ისე ცხოველური ფორმები. ამავე დროს იგი სადმე ერთ ადგილას სამკვიდროდ დასადგმელი არაა, იგი ჩამოსაკიდია, ალბათ გულზე სატარებელი. შესაძლებელია, განმასხვავებელი ნიშანი იყო რომელიმე მოხელე პირისა, მეთაურის თუ რელიგიური ხასიათის დაწესებულების წარმომადგენლისა.

აღნიშნული ბრინჯაოს ნივთი და რიგი სხვა ნივთებისა, რომელიც ხევში იქნა მოპოვებული, ჩვენი აზრით, უნდა მიუთითებდეს იმ გარემოებაზე, რომ ხევში, ბრინჯაოს ხანაში, საკმაოდ ფეხმოკიდებული მეურნეობის მიმდევარი მკვიდრი მოსახლეობა იჯდა. ეს მოსახლეობა, განსაკუთრებით თრუსოს ხეობაში, თავის წარსულს ქართულ წარმომავლობას უკავშირებს. საინტერესო სურათს იძლევა თრუსოს მოსახლეობის გენეალოგიური ცხრილები, მაგ., სოფ. შევარდენში ცხოვრობენ არძინოვები. 80 წლის ლადი გიორგის ძე არძინოვმა მისი ოჯახის გენეალოგიის შესახებ შემდეგი სურათი მოგვცა. მის პაპას ერქვა ნინია, მამას გიორგი, დედას სოფიო, ბიძებს ვასილი, ტატუ და გრიგოლი, მის დებს სონა, მარია, ნატა, ძმას ასლანბეგი. როგორც ვხედავთ აქ ქართული სახელებია; გვიანი ხანისათვის ქართული სახელების ნაცვლად გვხვდება ოსური; სოზრი, ასლანბეგ, ძიფო, პეტრო, სოლთან, დაზო და სხვა.

სოფ. შევარდენის სასაფლაოზე დაცულია საფლავის ქვები ქართული წარწერებით.

ქართული წარწერები გვხვდება აგრეთვე სოფ. მნას წმინდა მარიამის ეკლესის ეზოში საფლავის ქვებზე და აგრეთვე ერთ-ერთი წარწერიანი ქვა დაყოლებულია ეკლესიის კედელში.

საგულისხმოა შემდეგი გარემოება, რომელიც ოსურ მოსახლეობაში დგინდება თერგის ხეობის სოფლებში — კობში, აგათყუაში, შევარდენში, ოქროყანასა და მნაში. აქაური მოსახლენი, შედარებით ზედა სოფლების მოსახლეობასთან, უფრო მეტად არიან დაკავშირებული ნათესაური ურთიერთობით ქართველებთან და მათი ბიძაშვილების დიდი ნაწილი ცხოვრობენ ხევისა, მთიულეთისა და ქართლის სხვადასხვა სოფლებში. ამ სოფლების საკულტო ადგილებში ადრე წასული მათი ბიძაშვილები უკანასკნელ ხანებამდე დაიარებოდნენ და მსხვერპლსა წირავდნენ. მაგ., მნას წ-ა მარიამის დღესასწაულზე ეგრეთ წოდებულ „მარიამობაზე" მოდიოდნენ ჭოპორტიდან, ძალისიდან და რიგი სხვა სოფლებიდან. მარიამობის საწირავით მოსული მლოცველი ღამეს ათევდა ეკლესიის კარზე, იწვევდა სუფრაზე თავის აქაურ მოგვარე ბიძაშვილ-სახლისკაცებს, მეორე დღეს კი ისინი ბიძაშვილებთან და სახლიკაცებთან რჩებოდნენ, რომელნიც თავისი მხრით მასპინძლობდნენ.

აქაურებივე ქართლის სოფლებში გადასული ბიძაშვილების წყალობით უნათესავდებოდნენ ქართველებს. ეს დანათესავება ხშირად ნათლიაობაში გამოიხატებოდა. აქაურები ცდილობდნენ ბარელებთან ჰქონოდათ ნათესაობა, მათივე წყალობით ისინი ათხოვებდნენ ქალებს ბარელებზე და შედიოდნენ ზედსიძედ უმემკვიდრო ოჯახებში.

ამ ჭრილში ერთი კონკრეტული მაგალითი, ჩაწერილი ველზე სოფ. ქვემო ოქროყანაში, ასეთია: ოქროყანა აქ ორია: ზემო და ქვემო. ზემო ოქროყანაში ცხოვრობენ გუდიევები (9 კომლი) და ბიდიხოვები (5 კომლი). ქვემო ოქროყანაში ზაკაგოვები (6 კომლი) და კოკაევები (4 კომლი). გადმოცემით, ქვემო ოქროყანა უფრო ძველია. ამ სოფლის მკვიდრი მოსახლენი ყოფილან ზაკაგოვები, რომლებიც ადრე ქართველობდნენ, ეწერებოდნენ ზაგაშვილებად. ზაგაშვილების წინაპარი ზაქის ხეობიდან მოსულა თითქოს. ისინი სამი ძმა ყოფილან, თითქოს ხევსურები. ორი ძმა ხევში დარჩენილა, ერთი ძმა სოფ. აბანოში დასახლებულა. იქიდან სოფ. მნაში გადასახლებულა. მნადან ერთი ნაწილი ზაგაშვილებისა ხევის სოფ. ცდოში დასახლებულა, ხოლო მნაში დარჩენილებს აუშენებიათ „მარიამობის" სალოცავი. ამ სალოცავში ხშირი მსვლელობა ჰქონიათ ზაგაშვილების განაყრებს, რომლებსაც, განაყარი მამის სახელის კობას და მისი მოდგმის კობაითას მიხედვით, კობაიშვილების გვარი მიუღიათ. „მარიამობის" დღესასწა-

ულზე მოსული მლოცავი გვარების მიხედვით სუფრის ირგვლივ იკრიბებოდა, რომელთა შორის ზაგაშვილების გვარი სუფრის თავში იკავებდა ადგილს, დანარჩენი მათ ქვემოთ განლაგდებოდნენ თურმე.

ზაგაშვილები მნადან ცოტა ქვემოთ ჩამოსულან, იქ, სადაც ახლა ნასახლარ ადგილს უწოდებენ (ხაზათა). გადმოცემით აქ მათ აუგიათ ორი ხატი ხსრძუარ — წითელი ჯვარი და ურსძუარ — თეთრი ჯვარი — თეთრი ხატი. აქედან კი ჩამოსახლებულან ქვემო ოქროყანაში. ოქროყანაში კარგი სახნავ-სათესი ადგილები ყოფილა და ხორბლეულის მაღალ მოსავალსაც იღებდნენ, თითქოს ამიტომაც დარქმევია ამ ადგილებს ოქროყანა.

თრუსოს ხეობა რამდენიმე პატარა ხეობისაგან წარმოგვიდგება, რომელთა შორის მნას ხეობა ყველაზე უფრო თავისებურია იმ მხრივ, რომ აქაურებს მეტი ურთიერთობა აქვს ქართველებთან და თავის წინაპრებათაც ქართველებს მიიჩნევენ; ამ ხეობიდან ხევში დასახლებულნი მონაწილეობენ აქ გამართულ რელიგიურ დღეობებში. აქაურები ხევში ჩასახლებულ ბიძაშვილთათვის როცა საკლავს და ლუდს ადუღებენ, მათ წილს უნახავენ. მათ შორის ქალის თხოვნა არ შეიძლება. ასეთ სახლიკაცობაში არიან ოქროყანელი ზაგაევები და ცდოელი და სიონელი ზაგაშვილები, კობელი ბადაევები და ხურთისელი ტუჩაშვილები.

თრუსოს ხეობაში მოსახლე ოსებში დაცული საქორწინო და მიცვალებულის დაკრძალვის წესები მოხევურის ანალოგიურია ზოგიერთი მცირე გამონაკლისის გარდა. მაგ., მიცვალებულის დაკრძალვა ოსებს იმავე დღეს სცოდნიათ, როგორც მაჰმადიანებს, სხვა წესებიდან თვის ხარჯი, წლის ხარჯი და დოღის მოწყობა მიცვალებულის სულის მოსაგონრად მოხევურის ანალოგიურია.

საახალწლოდ იცოდნენ მეკვლის წინასწარი გაფრთხილება, რომ მათ ოჯახში მოსულიყო. კლავდნენ ღორს და საღდგომოდ იცოდნენ გოჭის გასუქება დასაკლავად. არის მთელი რიგი წეს-ჩვეულებები, რომელიც მოწმობს თრუსოელთა ერთი ფენის განსხვავებულობას მეორე ფენისაგან. ჩვენ ვვარაუდობთ ძველ დვალურ ფენას და ახალ ოსურ ფენას. ეს უკანასკნელი თრუსოს ხეობაში გადმოსულია ზაქის გადასასვლელით, ძირითადად არდონის ხეობის აღმოსავლეთის აუზიდან. თრუსოს ხეობის ზედა რაიონში ახალი ფენის თანდათანობით მატება იწვევდა ადგილობრივთა ან შერწყმას, ან მის ქვემოთ თერგის დინების მიმართულებით, ან ქართლისაკენ გადანაცვლებას. ამის საუკეთესო საილუსტრაციო მაგალითი ჩვენი ზაგაევების გვარის მოძრაობაში დავინახეთ, რომელნიც ჯერ აბანოში, შემდეგ მნაში, შემდეგ ხანძართაში და ბოლოს ოქროყანაში დასახლებუ-

ლან, საიდანაც ნაწილი მათი სახლიკაცებისა ხევში სოფ. ცდოში, სიონში და ქართლის სხვადასხვა სოფლებში გადასახლებულან, ბოლო ხანებში კი ზაგაევების დიდი ნაწილი ჩრდილო ოსეთში დამკვიდრებულა (დაახლოებით 15 ოჯახი). თრუსოს ხეობის ოქროყანელი ზაგაშვილების ბიძაშვილები თბილისის ახლო ოქროყანაშიც გადმოსახლებულან. გადმოცემით, თითქოს მათვე დაურქმევიათ სოფლისათვის სახელი ოქროყანა.

აღსანიშნავია, რომ XIV საუკუნის გერგეტის მატიანეში გერგეტის საყდრიშვილობის განმტკიცების საბუთში ჩამოთვლილი სახელებიდან გერგეტისათვის მძევლები რომ უნდა მიეცათ, ნახსენებია არჯიმაგიშვილი ყოგოლა[25]. ეს იგივე უნდა იყოს, რაც სოფ. შევარდენში გვიანდლამდე მცხოვრები არძინოვები, რომლებიც ადრინდელ გვარად არჯინაშვილებს ასახელებენ, ამავე დოკუმენტშია მნაელი ბადაგაძე ალბათ გვიანდელი ბადაშვილები, რომელთა მოგვარენი ლიახვის ხეობაში ქართლის სოფელ ქორდშიც მოსახლეობენ და თავისი წინაპრების ადრინდელ სამყოფელად სოფ. გუდისს ასახელებენ[26]. გვიანი ხანისათვის ბადაშვილები მოსახლეობენ კობში ბადაევების გვარით და ხურთისში ბადაშვილებად. ხურთისელი ბადაშვილები კობიდან არიან გადასულნი.

შესაძლებელია გერგეტის მატიანეში მოხსენებული ინდო ზაქაძის გვარის შემდგომი გამგრძელებლებიც გვიანდელი ოქროყანელი ზაგაევები არიან. ამ მოსაზრებას სარწმუნოდ ხდის ზაგაევების ოქროყანაში დასახლების შესახებ შემონახული გადმოცემის შედარება გერგეტის მატიანის ცნობასთან. ზაგაევების გადმოცემით ისინი ქართველები ყოფილან. მათი წინაპარი თრუსოს ხეობაში თავკაცად ითვლებოდა. მათ წინაპარს პირველი საუფრისო ადგილი ჰქონდა დათმობილი ხატის კარზე გაშლილ სუფრაზე. მათი წინაპრებისაგან მთიულეთ-გუდამაყრელნი იღებდნენ ნებას თრუსოს ხეობის საზაფხულო საძოვრების გამოყენებაზე, რაშიც, როგორც გადმოგვცემენ, გარკვეულ საფასურს ზაგაევების წინაპრები ღებულობდნენ. მატიანეს ცნობით, ნაცვალი ინდო ზაქაძე საკმაოდ მოძლიერებული პირია, რომელმაც წ-ა სამებას შესწირა დღენახევრის ყანა, რომელიც მას მეფეთგან ჰქონდა ნაბოძვარი[27]. როგორც ზემოთ ითქვა, უფრო ადრე ზაგაშვილებს უშუალოდ თრუსოს ხეობაში სოფ. აბანოში უცხოვრიათ და

---

25 ქ. შარაშიძე, დასახ. ნაშრომი, გვ. 272.

26 საგულისხმოა, რომ ქორდელი ბადაშვილების ადრინდელი სამყოფელი გუდისი ტერიტორიულად მოდის დვალეთის ტერიტორიაზე.

27 ქ. შარაშენიძე, დასახ. ნაშრომი, გვ. 273.

გვიანი ხანისათვის ჯერ მნაში, შემდეგ მის ქვემოთ, ხოლო ბოლოს ოქროყანაში დასახლებულან. შემდეგისათვის ამ გვარის განაყრები სხვადასხვა მიმართულებით წასულან. უფრო ადრე მათი წინაპრები ქართლისა და ხევის მიდამოებში ჩასახლებულან, ხოლო გვიანი ხანისათვის ამ გვარის ნამატი ჩრდილო ოსეთისაკენ დაშვებულა.

გვხვდება ისეთი გარემოებაც, როცა პირიქით, ბარიდან ადიან თრუსოს ხეობაში. მაგ., ქასოევის და სუხიევის გვარების მოსულობას სოფ. მნაში სოფ. ჭოპორტიდან ასახელებენ, სუხიშვილების და ქასოშვილების გვარებით. ბარიდან მთაში ასვლა მაინც იშვიათ მოვლენას წარმოადგენდა. თრუსოს ხეობაში ამგვარი მოძრაობა (ბარიდან მთისკენ რომ მოსახლეობა საცხოვრებლად გადასულიყო) მხოლოდ ორი გვარის შესახებ გვაქვს დამოწმებული.

არდონიდან ჩამოსახლებული ოსური ფენის უმეტესობა გადმოსახლებიდან სამ-ოთხ თაობას მოითვლის. ჩამოსახლებულთა ბოლო თაობას შემოუნახავს წინაპართა გადმოცემა იმის შესახებ, რომ აქ ჩამოსვლისას მათ დახვედრიათ უცხო მოდგმის ხალხი, ესენი ყაბარდოელები ყოფილან, ასეთი ცნობა ჩვენ მოგვაწოდეს როგორც თრუსოს ხეობის ზედა ნაწილში, ისე მის ქვედა წელში და სოფ. უხათშიც, რომელიც ცალკე ხეობის სახითაა წარმოდგენილი. მთხრობელთა მიერ ვინ იგულისხმება თრუსოს ხეობის ყაბარდულ მოსახლეობაში, ეს საკითხი ყურადღების ღირსია.

თრუსოს ხეობაში ჩვენ ყურადღება მივაქციეთ რა ამ ცნობას, შესაძლებლად მივიჩნიეთ, რომ ოსების მიერ ყაბარდოელების ქვეშ დვალური მოსახლეობის ისეთი ფენა უნდა იყოს ნავარაუდევი, რომელიც თრუსოს ხეობის ზედა რაიონებში მოსახლეობდა.

რა ხასიათი ჰქონდა თრუსოელთა მეურნეობას? თრუსოს ხეობა მაღალმთიან რაიონს განეკუთვნება. ხევისა და თრუსოს ხეობები ადრეული ხანისათვის ტყის საფარველით ყოფილა წარმოდგენილი, ტყეების არსებობაზე მიუთითებენ როგორც მთხრობლები, ისე აქა-იქ შემორჩენილი ტყის კვალი და ტოპონიმიკაში დაცული სახელები.

მნას ხეობის ოქროყანის მიდამოები ხის ძირკვებით არის მოფენილი, ადგილობრივთა თქმით „აქაურები ტყით ცხოვრობდნენ“, ტყეს ამუშავებდნენ, ხის მასალის დამუშავებით ირჩენდნენ თურმე თავს. გვიანდელი დროისათვის მნას ხეობაში ტყე აღარსადაა შემორჩენილი. მთელი ხეობა სახნავ-სათესად, სათიბებად და საძოვრებადაა გამოყენებული. როგორც მნას, ისე თრუსოს ხეობის მთხრობელთა უმრავლესობა მიუთითებს, რომ ძველად მეურნეობის ძირითად დარგს მიწათმოქმედება, ხვნა-თესვა წარმოადგენდა. საკმაო რაოდენობით ჰყოლი-

ათ მსხვილფეხა პირუტყვი და აქვე მისდევდნენ მცირე მასშტაბის მეცხვარეობას. თრუსოს ხეობაში, ადგილობრივთა გადმოცემით, მისდევდნენ „ოსური ცხვრის“ — „ირონ ფიშთას“ მოვლა-მოშენებას. გარეგანი ნიშნების მიხედვით ოსური ცხვარი ყოფილა უდუმო, კუდიანი და კისრიანი. ცხვარს აქ იმ რაოდენობით ინახავდნენ, რომ მისი გამოკვება ზამთრის პირობებში არ გაძნელებულიყო. ჩვენ 1958 წელს მუშაობა მოგვიხდა ფშავში (დუშეთის რაიონი), სადაც ყურადღება მივაქციეთ ზამთრის პირობებში პირუტყვის გაკვებისათვის თივის მარაგის შექმნას. გაირკვა, რომ გარდა თივისა, ადგილობრივნი პირუტყვის საკვებად ზამთრისათვის ამზადებდნენ მუხის ფოთოლს, მუხის ფოთლის და საერთოდ, ზამთრის საკვებად ტყის გამოყენების საქმეს დიდი ზიანი მოჰქონდა ტყისათვის. ტყის განადგურების საქმეში ამ გარემოებას ერთი მნიშვნელოვანი როლი უნდა ჰქოდა. თერგის ხეობაში სოფ. ოქროყანის სამხრეთ რაიონში ადგილობრივთ გვაჩვენეს კლდოვანი დანალექები. ამ დანალექებში კარგად არის დაცული ტყის საფარველი. ამ დალექილი საფარველიდან აშკარად გამოირჩევა მუხის ფოთლის მასიური შრეები. ეს ფაქტი ხაზს უსვამს იმ გარემოებას, რომ აქ მუხის ტყეები ყოფილა, რომელიც ადგილობრივთ ხანგრძლივი ზამთრის პერიოდში პირუტყვის დამატებითი საკვების დანიშნულებითაც უნდა გამოეყენებინათ.

მთხრობელთა გადმოცემით, თერგის ხეობაში თითოეული ოჯახი „ირონ ფიშთას“ შინ მოხმარების მიზნით ინახავდა, დაახლოებით 20—30 სულის რაოდენობით. ოსურ ცხვართან დაკავშირებით საგულისხმოა ერთი გარემოება, რომელზედაც ადგილობრივნი მიუთითებენ. მას შემდეგ, რაც ჩრდილო კავკასიის საზამთრო საძოვრების გამოყენებამ სისტემატური ხასიათი მიიღო, ჯერ მოხევეებმა დაიწყეს საზამთრო საძოვრებზე სიარული და პირველად მათ გაიჩინეს თუშური ცხვარი დიდი რაოდენობით, ხოლო შემდეგ, თრუსოს ხეობელთაც მოკიდეს ამ საქმეს ხელი. როცა თრუსოელნი ამ საქმით დაინტერესდნენ და ოსური ცხვრით ყიზლარის საზამთრო საძოვრებზე წავიდნენ, აღმოჩნდა, რომ ოსურმა ცხვარმა კარგად ვერ გამოიზამთრა, დაავადდა და მეცხვარეებმა დიდი ზარალი ნახეს. ამის მიზეზად ადგილობრივნი ასახელებენ ოსური ცხვრის თხელმატყლიანობას, რის გამოც ცხვარი ციოდებოდა. ამის მერე თრუსოელმა მეცხვარეებმა დაიწყეს ოსური ცხვრის გადაჯიშება და მისი შეცვლა თუშური ცხვრის ჯიშით. ოსური ცხვრის გადაჯიშება ისე სწრაფი ზრუნვის საგანი გამხდარა, რომ თითო თუშურ ცხვარში ზოგჯერ ორ ოსურ ცხვარს აძლევდნენ თურმე. თრუსოელთა მეცხვარეობის პროდუქტების ძირითადი შემს-

ყიდველი პირები შუამავალი ვაჭრის როლში გამოდიოდნენ. თრუსოს ხეობის მეცხვარეებთან ყველაზე უფრო მნიშვნელოვან პროდუქტს თრუსოს ყველი შეადგენდა, რომლის დამზადების წესებში საგანგებო მნიშვნელობა ჰქონდა მინიჭებული ყველის დამზადებას ახალი რძით და მისი დამუშავების პროცესში იმ ტემპერატურის დაცვას, რომელიც რძეს მოწველის მომენტში გააჩნდა.

ამავე მეცხოველეობის საფუძველზე მეცხვარეობის თუ მეღორეობის პროდუქტებისაგან მზადდებოდა, როგორც ჩანს დიდი რაოდენობითაც, ლორი, შალი, ქურქები და ტყავი[28]. ჩვენ ვნახეთ, მაგ., სოფ. აბანოში ძველი სახლის ზედა სართული, სადაც ჩვეულებრივ სანოვაგეს ინახავდნენ და რომელიც ოჯახს გამოყენებული ჰქონდა ლორის გამოსაყვანად. აქ დაახლოებით 10-ზე მეტი ხის კარაჩხა იყო შემორჩენილი ქვის ფიქლის თავსაფრებითურთ. ოჯახის უფროსის გადმოცემით, მათ ლორი გამოყავდათ ბოლში და დიდხანს ინახავდნენ საკვებად. ლორის გამოყვანა და შალის შინ წარმოება თრუსოს ხეობაში ხევის ანალოგიურია. საყურადღებოა ამ მიმართულებით XVIII საუკუნის ხევ-მთიულეთის სალეკო გამოსაღების ნუსხაში ლორის და შალის დასახელება. აღნიშნული ნუსხის მიხედვით თუ ვიმსჯელებთ, გამოდის, რომ XVIII საუკუნის 80-იან წლებში ხევის სოფლების სალეკო გამოსაღების ძირითად სახედ ცხვარი, შალი და ლორია დასახელებული.

სალეკო გამოსაღების სხვა სახეებიდან საბუთში ჩამოთვლილია: ჩოხა, ტილო, ლაინი, შარვალი, ქვაბი, ხმალი, საკიდელი და აგრეთვე ფული. როგორც ჩანს, ხევისათვის ეს გადასახადი მუდმივ მოქმედი არ უნდა ყოფილიყო და იგი სოფლის შეძლებისდაგვარად არის მოკრებილი. ზოგიერთ სოფელში მაგ., ფხელში აღნიშნული გამოსაღებიდან ქვრივ-ობოლნი გაუნთავისუფლებიათ[29], დოკუმენტის ამ ნაწილს ჩვენ იმიტომ ვაძლევთ განსაკუთრებულ მნიშვნელობას, რომ ხევის მეურნეობაში შალის წარმოებას გარკვეული ადგილი ეჭირა. შალის დამუშავების გვერდით ტილოს და ლაინის დასახელება სალეკო გამოსაღებად ერთ-ერთი საგულისხმო მომენტია მოხევეთა ცხოვრებისათვის. შესაძლებელია ხევში ტილოს დამზადება ადგილობრივი სელის ნედლეულზე წარმოებდა, ვახუშტი ბატონიშვილიც ხომ ხევის აღწერაში იუწყება, რომ ხორბლეულის გარდა აქ სელიც მოყავდათო. შესაძლებელია სელი სწორედ საბოჭკოე დანიშნულებით ითესებოდა.

---

[28] Записка Н. С. Чиляева, О горских народах по Военно-Грузинской дороге, АКТЫ, т. VII, 1878, с. 349.

[29] მასალები საქართველოს ეკონომიური ისტორიისათვის, წ. III, 1955, გვ. 66.

ჩვენთვის აღნიშნულ საკითხზე შეჩერება მნიშვნელოვანი იყო იმდენად, რამდენადაც მეცხოველეობის დარგმა დასახელებულ ხეობაში ჩაკლა და უმნიშვნელო გახადა ამ ხეობის ძველი და წამყვანი დარგი — მიწათმოქმედება, რომელიც თუნდაც თრუსოს ხეობაში არც თუ ისე უმნიშვნელო მოსავალს იძლეოდა. მაგ., ი. ჭილაშვილის ცნობით, აქაური მოსავალი ერთი ოცდაათად მოდიოდა[30].

თრუსოს ხეობაში შეკრებილი ეთნოგრაფიული მასალების მიხედვით მოწმდება, რომ აქ ძველად მიწათმოქმედებას შედარებით აქტიურად მისდევდნენ, ვიდრე უკანასკნელი 10 წლის მანძილზე. ისიც მოწმდება, რომ სახნავ-სათესად უფრო მეტი რაოდენობის მიწები იყო გამოყენებული, ვიდრე გვიანი ხანისათვის. განასხვავებდნენ მიწის თვისებას მოსავლიანობის მოყვანის თვალსაზრისით. უკეთესად ითვლებოდა მზორე ადგილები, რასაც ოსურად „ხუშარს“ უწოდებენ, ამას ჩამოუვარდებოდა ჩრდილო „ცაგათა“ ადგილები. დამოწმებული იქნა ხორბლეულის ისეთი კულტურები, რომლებიც კარგად იტანენ მაღალმთიან რაიონებს, ძირითადად ეგრეთ წოდებული „ყაბარ ხორი“ — ბრტყელი ქერი და ჭვავი. ითესებოდა აგრეთვე შერეული თესლი ქერისა და ჭვავისა ერთად.

როგორც ხევში, ისე აქაც, თრუსოს ხეობაში, მიწის ზომის ერთეულად იხმარებოდა დღიური — ბონგონი. საზოგადოდ, დღიური, როგორც მიწის შედარებითი ზომის ერთეული, ნახსენებია გერგეტის მატიანეშიც. მაგ., ინდო ზაქაძეს წ-ა სამებისათვის 1,5 დღიური მიწა შეუწირია[31]. დღიურის ქვეშ იგულისხმება ერთი დღის განმავლობაში კავის საშუალებით მოხნული მიწის რაოდენობა, თრუსოს ხეობაში დამოწმებულია შეამხანაგება მიწის ხვნის დროს. ასეთ შეამხანაგებას გუთნისდედა — კავის უფროსი „ძევერ ხიცაუ“ მეთაურობდა. შეამხანაგება „ძევერ ამბალად“ საგაზაფხულო ან საშემოდგომო ხვნის დროს იკვრიდა. აქაც, ხევში გავრცელებული მონდავისებურად, ყურადღება არ ექცეოდა ამხანაგობაში შესულთა მონაწილეობის მდგომარეობას. ვისაც რამდენი უნდოდა, იმდენ დღეს ხნავდა. იცოდნენ მიწის დასვენება ერთი წლით. ერთი წლის ნასვენ მიწას ზარაშტონ — ყამირი ეწოდებოდა. აწარმოებდნენ ნიადაგის გაპატივებას.

ნიადაგის მოხვნისათვის გამოყენებული იყო სახვნელი კავი „ძივრის“ სახელწოდებით.

თრუსოს ხეობაში გამოყენებული სახვნელი კავი თითქმის ისეთივე შედგენილობისაა, როგორც მოხეური სახვნელი. ძივირი შედგება

---

[30] Записка И. Чиляева..., Акты, VII, с. 349.

[31] ჯ. შარაშენიძე, დასახ. ნაშრომი, გვ. 273.

ქუსლის, ძევრ — ფაინაგ, მხარის — ძუბ გვინონ, წერწენის — არ?, ერ-ქონაის — ბინონ და სახნისისაგან — ვშან. წერწენას დაბოლოებაზე ჰქონდა რამდენიმე ნაჩვრეტი „კალოზ კაბალთის“ გასაკეთებლად, რომელზედაც მისაბმელი თოკის გამოსადები რიკები იყო ჩასხმული და რომლის საშუალებით ხდებოდა ხვნის სიღრმის რეგულირება. რიკის უკან გადმოწევა იწვევდა ზედაპირულ ხვნას, წინ გადანაცვლება — ღრმა ხვნას.

როგორც ხევში, ისე თრუსოს ხეობაში, სახვნელის ერთგვარი ტიპი იყო გავრცელებული. ამ ტიპის სახვნელისათვის დამახასიათებელია შემდეგი ანაზომები: ქუსლის სიგრძე 60—65 სმ, ქუსლის უდიდესი სისქე 10—13 სმ, ქუსლის უდიდესი სიგანე 26—42 სმ, მხრის მოხრილობა 70 სმ-ზე ნაკლებია, მხრის სიმაღლე 55—62 სმ, მხარი წაგრძელებულია მოხრილობიდან 70—75 სმ-ით, მხარი ჰორიზონტალურად ხაზს უახლოვდება 8—10 სმ-ით. აქ ხდება წერწენის მიბმა ქვემოდან ორი რიკის დახმარებით, მხარის წერწენას სიგრძე 2,5 მეტრამდე აღწევდა, თავაწეულია. ერქონა ცალხელსაკიდიანია და მხრის კუთხეში ნენელით მიიბმოდა. ერთი თავით კი ქუსლში იყო ჩადგმული. მისი სიმაღლე მხრის სიმაღლეს უსწორდებოდა. სახნისების ზომები ზემოთ იყო მოცემული და აქ ამას აღარ გავიმეორებთ. როგორც ხევში, ისე თრუსოს ხეობაში ერთგვარი სახნისები იყო გამოყენებული, ტოლფერდა სამუშაო პირით, ოღონდ თრუსოს ხეობაში სახნისის პირს ცოტა უფრო მეტი სიგანე ახასიათებდა, ვიდრე მოხეურ სახვნელების სახნისებს.

ტექნიკური მხარეების მიხედვით, მოხეური სახვნელი მხარგადაბმულ სახვნელთა ტიპოლოგიას განეკუთვნება, რომელიც გავრცელებულია საქართველოში თერგის ხეობაში, თეთრიწყაროს რაიონში (ქართველები, ოსები), ჩრდილო ოსეთში, საჩეჩნოში, ინგუშეთში, დაღესტანში (რუტულები, ავარები) და ყაბარდოში.

მხარგადაბმულ სახვნელთან დაკავშირებით ისმის რამდენიმე კითხვა: თუ რამ განაპირობა სახვნელის მხრის გადაბმის აუცილებლობა? ეხმარება თუ არა მხრის გადაბმის წესით შედგენილი სახვნელი მეურნეს სახვნელის მართვის საქმეში? არის თუ არა იგი სახვნელის დაწინაურებული ფორმა? გაუმჯობესებული ტიპი და სხვ.

მეურნეთა დაკვირვებით, სახვნელის მხარისა და წერწენას გადაბმა გამოწვეულია მისი მარჯვედ მოხმარების დანიშნულებით. მთის ფერდობი ადგილების დამუშავებისას მეურნეს უხდებოდა მოკლე, ვიწრო, ძლიერ დაფერდებული ადგილების დამუშავება. ასე ადგილებში ხარის მობრუნების გადაადგილებას უღელზე მიბმული, ვერტი-

კალური ხაზისაკენ მიმსწრაფი წერწენა უწყობდა ხელს, განსაკუთრებით როცა სახნავი ფართობის თავსა და ბოლოში სახვნელის მიწიდან აგლეჯა და მისი ხელახალი აკიდება იყო საჭირო. ამავე ფუნქციას კარგად იყო შეხამებული სახვნელის მოკლე ქუსლა, რომელიც შეიძლებოდა მიწიდან იოლად დახსნილიყო და შედარებით დიდი ენერგიის დახარჯვის გარეშე ისევ სახნავ ფენაში ჩაეშვათ. მხრის ხელოვნური გამრუდებისა და მოკლე ქუსლას წყალობით, მხვნელს მძიმე შრომა უადვილდებოდა. რადგან სახნავ-სათეს მიწებს ხევში ქვა ერევა და სახნავი ფენები თხელია, ამიტომ სახვნელის ქუსლი ოდნავ ბოლოაწეული მუშაობს. ამ საქმეშიც გარკვეულ როლს თამაშობს გადაბმული მხარი, რომელიც გადაბმის ადგილზე საკმაოდ მძიმდება და მგუთნავს აღარ სჭირდება დამხმარე პირი, რომ ხელნას სიმძიმე დააწოლოს, ისე როგორც ეს უწარმოებიათ მთიულ-გუდამაყრელთ, რომელთაც საამისოდ სპეციალური იარაღიც კი ჰქონიათ „ქიბორჯის" სახელწოდებით[32]. ამიტომ მოხეური სახვნელის ქუსლის წინა ნაწილზე მოდის მთელი მუშაობის სიმძიმე. ყოველივე ეს იწვევდა სახნისების ხშირ ცვეთას სახნისის წვერისა და ზურგის არეში. ეს უკანასკნელი გარემოება კარგად დასტურდება ყაზბეგის მხარეთმცოდნეობრს მუზეუმში დაცული სახვნელის სახნისების მდგომარეობით. აქ დაცული სახნისები ხმარების შემდეგ დაუკერებიათ ზურგზე წვერისაკენ გადაჭიმული რკინის ნაჭრებით. აღნიშნული გარემოებანი მოხეურ სახვნელს წარმოაჩენს, როგორც გარემო პირობებთან კარგად მორგებულ და შეგუებული სახვნელის ტიპს.

ჩვენ ზემოთ აღვნიშნეთ, რომ მხარგადაბმული სახვნელის ტიპი დადასტურებულია აგრეთვე თეთრი წყაროს რაიონის ოსურ სოფლებში[33], სადაც სახვნელის აღნიშნული ტიპი თერგის ხეობიდან ჩასახლებული ოსური მოსახლეობის შედეგად გაჩნდა ისე, როგორც ამავე რაიონში ჩამოსახლებულმა რაჭველებმა სცადეს დაენერგათ რაჭული სახვნელი იარაღი, თუმცა იგი მალე უკუაგდეს, რადგან აგდგილობრივ ნიადაგებს ვერ შეუგუეს[34].

მხარგადაბმული სახვნელი კავკასიური სამყაროს მთის სამიწათმოქმედო ისეთი იარაღია, რომელსაც შორეული და უძველესი ანა-

---

32 გ. ჩიტაია, მთიულური „ქიბორჯი", მასალები საქართველოს ეთნოგრაფიისათვის, X, 1957, გვ. 39.

33 გ. ჩიტაია, ეთნოგრაფიული მოგზაურობიდან აღბულაღის რაიონში, საქართველოს სახ. მუზეუმის მოამბე, IV, 1927, გვ. 215.

34 გ. ჯალაბაძე, თრიალეთსა და ქიზიყში 1954 წლის ეთნოგრაფიული მივლინების ანგარიში, ხელნაწერი, გვ. 12.

ლოგი მოეპოვება ძველ ბაბილონში. ძველ ბაბილონურ ერთ-ერთ საბეჭდავზე ადამიანის ფიგურებთან ერთად გამოსახულია სახვნელი იარაღის ისეთი ტიპი, რომელსაც აქვს მოხრილი და გადაბმული მხარი[35]. საგულისხმოა, რომ ბაბილონური სახვნელის მხარიც მოხრილობის შემდეგ ჰორიზონტალური ხაზისაკენ იხრება. დახრა იმდენად ძლიერია, რომ ჰორიზონტალურ ხაზს და მოხრის კუთხის წერტილებს შორის მცირე მანძილიღაა დარჩენილი. მხრის გადაბმა განხორციელებულია ორი რიკის დახმარებით. მხრის დაბოლოებაზედაც რამდენიმე რიკია მოთავსებული, თითქმის ისე, როგორც ამას ადგილი აქვს მოხეურ და საერთოდ კავკასიურში მხარგადაბმული ტიპის სახვნელებში. დაკვირვებით, კავკასიური მხარგადაბმული სახვნელი ბევრით არ წასულა წინ ბაბილონური სახვნელის შედგენილობისაგან. აშკარაა, რომ კავკასიური მხარგადაბმული სახვნელი თავისი კონსტრუქციით მარტივია, თუმცა იგი კარგად პასუხობს მთის ისეთ ზოლში გავრცელებული მეურნეობის ხასიათს, სადაც მიწას მისი სახნავი ფენის ზედაპირულობისა და ქვიშრობების გამო ღრმად დამუშავება არ ესაჭიროება და არც ხერხდება.

კავკასიური მხარგადაბმული სახვნელის ტიპს ანალოგები მარტო ძველ ბაბილონში როდი მოეპოვება, მისი ანალოგები იძებნება ძველ სუმერეთში, ძველ საბერძნეთში და ესპანეთში.

სახვნელების განვითარების გზაზე მხრის გადაბმა უნდა იყოს ერთი გარკვეული ეტაპი უბრალო კავის ტიპიდან მისი შემდგომი განვითარებადი ფორმისაკენ. თუ ზემოთ ჩამოთვლილი ქვეყნების მხარგადაბმული სახვნელების მიხედვით ვიმსჯელებთ, მხრის გადაბმა უნდა განხორციელებულიყო იმ ეტაპზე, როცა სახვნელის ქუსლა ჯერ კიდევ არ იყო გამოყოფილი, როგორც სახვნელის ცალკე შემადგენელი ნაწილი. ამას ადასტურებს ესპანური სახვნელი, რომელსაც მხარი და ქუსლა ერთიანი ხის ძელისაგან ჰქონია გამოთლილი[36]. ამგვარივეა აგრეთვე ჩრდილო მესოპოტამიაში გავრცელებული სახვნელის ერთ-ერთი ტიპი[37]. სამაგიეროდ სუმერული მხარგადაბმული სახვნელი (IV ათასეულის შუა პერიოდში) შედგენილი სახვნელია, რომელსაც ქუსლა ცალკე ხის ნაჭრისაგან უკეთდებოდა[38]. მხარგადაბმული სახვნელის ფორმა შემონახულია შუმერულ დამწერლობაში, რომლის სა-

---

[35] Emil Werthg, Grabstok, Hacke und Pflug, Ludwigsburg, 1954; 203; Reallexikon, ტ. I, გვ. 14, ტაბ. IV.

[36] Cecil Cyrwen, Pflaughs and Fields, London. 1943, გვ. 57.

[37] Emil, Werth დასახ. ნაშრომი, გვ. 171.

[38] Всемирная история, т. I, с. 220.

წყისად მიჩნეულია IV ათასეულის შუა ხანა[39]. დამწერლობის ნიშნად ამგვარი სახვნელის ხმარება გვაფიქრებინებს, რომ იგი უნდა ყოფილიყო სახვნელის ტიპიური სახე. მიუხედავად მისი მარტივი აღნაგობისა, შუმერული სახვნელის ტიპს საკმაოდ გამძლეობა გამოუჩენია. იმდენად, რამდენადაც მისი ფორმის თუ შედგენილობის გამეორებას ადგილი აქვს კავკასიის ხალხთა: ქართველების, ყარაჩაელების, ჩეჩენ-ინგუშების, რუტულების[40], ავარების [41] და ოსების სამეურნეო ყოფაში.

ინგლისელ მკვლევარს სესილ კურვენს (Cecil Cyrwen) სახვნელის ის ტიპი, რომელსაც მხარი აქვს გადაბმული და ჯერ კიდევ ქუსლა არა აქვს გამოყოფილი, როგორც ცალკე ნაწილი, მიაჩნია პრიმიტიული სახვნელი კავების ძირითად ტიპად[42]. მისი ცხრილის მიხედვით, მხარგადაბმული სახვნელების განვითარების საფუძველია ეგვიპტური შედგენილი თოხისმაგვარი იარაღები, შემდეგ ამას მოსდევს ეგვიპტური სახვნელი კავი, შემდეგ კი შემურული. იგი ვარაუდობს, რომ თოხის ტარის დაგრძელების შედეგად (თოხის ტარის გადაბმით) საფუძველი დაედო მხარგადაბმული სახვნელის წარმოქმნა-განვითარებას. მართლაც, მხარგადაბმული სახვნელები გენეტიკურად უკავშირდებიან კაკუჩას ტიპის სათოხნ თუ მიწის ასაქექ იარაღებს, მაგრამ სესილ კურვენი სახვნელების გენეალოგიურ ცხრილში არ იძლევა სახვნელის უფრო მარტივი შედგენილობის სხვა ტიპს, სხვა ფორმის სახვნელს, რომელიც უთუოდ წინ უსწრებდა მხარგადაბმული ტიპის სახვნელებს; ამდაგვარ სახვნელებს ადგილი ჰქონდა კავკასიის ხალხთა სამეურნეო ყოფაში, სახელდობრ, ქართველთა მეურნეობაში. მაგ., კავწერა და თრიალეთური ჩუთი, არსებულ მხარგადაბმულ სახვნელებთან შედარებით, ყველაზე უფრო მარტივი ტიპის სახვნელებია, რომელთაც იყენებდნენ საქართველოს მთისა და ზეგანის მიწათმოქმედებაში.

სათოხნი იარაღის განვითარების გზა თუ კი სახვნელი იარაღებისაკენ მიიმართებოდა, პირველ რიგში მისი მხარის გარდაქმნის საკითხი კი არ უნდა დასმულიყო, არამედ მთავარი ყურადღება ქუსლას, როგორც უშუალოდ მიწის ამქექ ნაწილზე უნდა გამახვილებულიყო. ეს გარემოება შეინიშნება პროფ. გ. ჩიტაიას მიერ ჩამოყალიბებული ქართული სახვნელის ტიპების გენეალოგიაში[43]. აქ სახვნე-

---

39 Всемирная история, т. I, с. 220.

40 Л. И. Лавров, Рутульцы, Сов. Этн., № 4, 1953.

41 З. А. Никольская, Аварцы, Народы Дагестана, 1955, с. 26.

42 Cecil Cyrwen- დასახ. ნაშრომი. გვ. 157.

ლის ქუსლთა ნაირობა ჰარბობს სახვნელთა მხრის ფორმების ნაირობას. აღნიშნულთან დაკავშირებით ერთი კონკრეტული მაგალითი შეიძლება საქართველოს სახელმწიფო მუზეუმის ეთნოგრაფიის განყოფილების ფონდებში დაცული სახვნელების კოლექციებზე დაკვირვებით იქნას წარმოდგენილი, მაგ., აქ დაცულია ორი ეგზემპლარი მხარგადაბმული სახვნელისა; ერთს ქუსლა ჩვეულებრივ ქვემოთ განიერი აქვს და ზემოთ უვიწროვდება, მეორეს კი პირიქით, ზემოთ ბრტყელია და ქვემოთ ძირისკენ თანდათან ვიწროვდება. რაც შეეხება გადაბმულ მხარს, იგი ჩვეულებრივადაა, ისე, როგორც ყველა მოხეურ სახვნელში. ასეთ შემთხვევებს ხშირად აქვს ადგილი, როცა ერთნაირ მხარს სხვადასხვანაირი მოყვანილობის ქუსლა გააჩნია, შესაბამისად გარემო (სახნავ-სათესი) პირობებისა, თუ რა სახისა და ხასიათის ნიადაგებთან იყო შეგუებული სახვნელის მუშაობა. ამის მიხედვით მუშავდებოდა სახვნელის მიწასთან მომქმედი ნაწილი, ამ შემთხვევაში ქუსლა.

როგორია ამ ჭრილში მოხეური სახვნელი, რა ადგილი უნდა დაიკავოს მან ქართულ სახვნელთა გენეალოგიურ ცხრილში? ზემოთ წარმოდგენილი მონაცემების მიხედვით, იგი არ წარმოადგენს მარტივი კავის გაყინულ ტიპს. მან სათანადო განვითარება განიცადა, შეეგუა ადგილობრივ ხრიოკ, ქვიშრობი სახნავების გარემოს და ადგილობრივ წარმოებული შერწყმული ხასიათის მეურნეობის ჭრილში, სადაც მესაქონლეობა-მემინდვრეობა დიდი ხნის მანძილზე ტოლძალოვან და ზოგჯერ მიწათმოქმედებასთან წამყვანის როლში გამოდიოდა, მოხეური სახვნელი თავის ფუნქციას წარმატებით ასრულებდა. მოხეური სახვნელი შემორჩა თერგის ხეობას, მაგრამ მისი შემდგომი განვითარება არ შეჩერებულა. ერთი მხრივ მისი შემდგომი განვითარება წარიმართა გამწევი ძალის სახეობათა და რაოდენობათა შეცვლის ნიადაგზე, ხოლო მეორე მხრივ ეს უნდა მომხდარიყო ამ სახვნელის მიწის მოქმედების მწარმოებელთა ბარული მიწათმოქმედების ფარგლებში გადანაცვლების გზითა და შედეგად. ამ უკანასკნელი გარემოებისათვის საყურადღებო მასალას გვაძლევს აღმოსავლეთ საქართველოს მთის სახვნელი იარაღები, რომელთაგან გამოირჩევა ქსნისა და ლიახვის ხეობაში გავრცელებული ორხელას ტიპები. მოხეური სახვნელის მხარი, როგორც მოვიხსენეთ, მოხრილობის ადგილას ძალზე უახლოვდება ჰორიზონტალურ ხაზს, ხშირად ეს დახრა ისე დიდია,

---

43 გ. ჩიტაია, რაჭული სახვნელის ფარფლიანი ქუსლი, თსუ შრომები, ტ. XVIII, 1941, გვ. 193.

რომ მუშაობის პროცესში გადაბმის ადგილი მიწასაც კი ეხახუნებოდა.

ქსნური და ლიახვის ხეობაში გავრცელებული ორხელას ტიპის სახვნელებში მხარი, რომელიც კაკუჩათი (საცორავი) ბოლოვდება, მუშაობის პროცესში აგრეთვე ხშირად ეხებოდა მიწას. მხრის წინა ნაწილის წინამავალი — საცორავი გამწევ ძალას ღვედით ან კვანტით უკავშირდებოდა. ეს წინამავალი საცორავი ორხელა სახვნელში თითქმის იმავე როლს ასრულებს, რასაც გადაბმის ადგილი მოხეურ სახვნელში. ქსნურ და ლიახვის ხეობის ორხელებს წერწენა თავისი განვითარების ადრეულ საფეხურზე უნდა მოეცილებინათ. ამ წერწენას შოცილების ერთი მთავარი მიზეზი გამწევი ძალა უნდა ყოფილიყო, სახელდობრ, როცა მოხეური ტიპის სახვნელი ნახევრად ბარულ რაიონებში იწყებს მუშაობას, სადაც მიწა მძიმეა მისი თიხნარობის გამო და გამწევი ძალა მეტი იყო საჭირო, წერწენა ხელისშემშლელ ნაწილად უნდა ქცეულიყო.

მოხეურ სახვნელში მეტი გამწევი ძალის დაკავშირება წერწენის ჩამოცილების გარეშე გაძნელდებოდა. მოხეური სახვნელი ორხელას ტიპის სახვნელის პირდაპირი წინამორბედია. თვით ის ფაქტი, რომ მოხეური სახვნელის არეალს გასდევს ორხელა სახვნელის გავრცელების არე, საგულისხმო გარემოებაა, იმდენად, რამდენადაც მოხეური სახვნელის გვიანდელ მფლობელებად მოხევეები, ოსები, ყაბარდოელი, ჩეჩენ-ინგუშები გვევლინებიან და მათი განსახლება კი მოდის კავკასიის ცენტრალურ რაიონებში, სადაც შუა საუკუნეებში და უფრო ადრეული ხანისათვის დვალური მოდგმის ხალხი იყო დასახლებული. სავარაუდოა, რომ ამავე დვალური მოდგმის ხალხს გამოყენებაში ექნებოდა მოხეური ტიპის სახვნელი, ხოლო როცა საგარეო ვითარების გართულების შემდეგ ჩრდილოეთიდან მონღოლთა შემოსევებმა კავკასიის ცენტრალურ რაიონში კავკასიის ჩრდილოეთის ველებზე მოსახლე ტომები შემოდევნა, დვალური მოსახლეობა ნაწილობრივ უნდა დაშვებულიყო ქსნისა და ლიახვის ხეობებისაკენ, სადაც ბუნებრივია, თან უნდა გადაეტანათ სახვნელის ის ტიპი, რომელსაც ადრე იყენებდნენ, სახელდობრ, მოხეური ტიპის სახვნელი, რომელსაც შემდეგ ადგილობრივი გარემო პირობების მიხედვით და სათესი კულტურების შესაბამისადაც სათანადო კონსტრუქციული გარდაქმნა უნდა განეცადა, ის უნდა გარდაქმნილიყო ორხელას ტიპის სახვნელ იარაღად.

ამრიგად, თერგის ხეობაში წარმოებული მემინდვრეობა წარმოგვიდგება როგორც საერთოდ განვითარებული მიწათმოქმედებისათვის

დამახასიათებელი კომპლექსების შემცველი მეურნეობა. ცხადია, აქ გამონაკლისს შეადგენს რწყვა, ახოს აღება და სხვ., მაგრამ ზემოთ ჩამოთვლილი რიგი სამეურნეო იარაღებისა დაწყებული ხელით სამუშაო თოხებიდან, სახვნელებისა და საფარცხველი იარაღების ჩათვლით, შეადგენდნენ იმ საშუალებებს, რაც ამ მხარეში, მიუხედავად მკაცრი ბუნებრივი პირობებისა, შესაძლებელს ხდიდა მემინდვრეობას აქტიური მნიშვნელობა მინიჭებოდა, ვიდრე მესაქონლეობას, რომელიც ადგილობრივი საკვებით კმაყოფილდებოდა.

თერგის ხეობის ქართულ და ოსურ მოსახლეობაში მიწათმოქმედებისათვის გამოყენებული მეტ-ნაკლებად ერთგვაროვანი სამეურნეო იარაღები და ამ იარაღებთან დაკავშირებული სამეურნეო ხასიათის შრომითი პროცესები ისეთივეა, როგორც საერთოდ აღმოსავლეთ საქართველოს მთის სხვა რაიონებისათვის. იმ განსხვავებით, რომ აღნიშნულ მიკრორაიონში თავისებურება მკაცრმა ბუნებრივმა პირობებმა შეზღუდა. მიწათმოქმედების ფართო მასშტაბით გაშლა და მისი სამეურნეო მნიშვნელობა უკანასკნელი დროისათვის მეურნეობის წამყვან დარგად მეცხოველეობის წამოწევამ უმნიშვნელო გახადა.

საკვლევ რაიონში გამოყენებული ხელით სამუშაო იარაღების ნაირსახეობა და არქეოლოგიური ხანის მათი ანალოგები ამ იარაღთა ტრადიციულ გამოყენებაზე მიუთითებს, რომელიც მიწათმოქმედების მარტივ ფორმებთან იყო დაკავშირებული.

თერგის ხეობაში გამოყენებული სახვნელი იარაღების ორი ტიპიდან (ხევსურული და მოხეური სახვნელები) მნიშვნელოვანია მოხეური სახვნელი, რომელსაც განვლილი აქვს განვითარების ერცელი გზა. მას მოეპოვება როგორც წინაპრები, ისე მისი შემდგომი განვითარებადი ფორმები. ერთი მისი განვითარებადი სახეობა ქსნური ორხელაა.

თავი V

მემინდვრეობა მესხეთ-ჯავახეთში

1. საერთო მიმოხილვა. მესხეთ-ჯავახეთის მემინდვრეობის ეთნოგრაფიული თვალსაზრისით შესწავლა საქართველოს ისტორიის კვლევა-ძიების აქტუალური საკითხთაგანია. ამ კუთხისათვის მემინდვრეობას, როგორც მეურნეობის მარეგულირებელსა და ძირითად დარგს, ისტორიული ხანიდანვე დიდი მნიშვნელობა ენიჭებოდა. მემინდვრეობა და საერთოდ მიწათმოქმედება იყო ის მძლავრი ბერკეტი, რომელიც ამ მხარის ეკონომიკურად და კულტურულად დაწინაურების საქმეს ხელს უწყობდა. შუა საუკუნეების მეორე ნახევარი მესხეთ-ჯავახეთისათვის ძნელბედობის ხანად იქცა. სამხრეთიდან თურქეთის ხშირი თავდასხმები და ქვეყნის აწიოკება მიწათმოქმედებისათვის არახელსაყრელ პირობას ჰქმნიდა.

დროდადრო მესხეთ-ჯავახეთში საგარეო ვითარების გართულება აუარესებდა შინაგან სოციალურ-ეკონომიკურ პირობებს, რასაც მესხეთ-ჯავახეთის სამეურნეო საქმიანობისათვის უდიდესი ზიანი მოჰქონდა. აკად. ნ. ბერძენიშვილი ჯავახეთის ისტორიას წარმოგვიდგენს ოთხ პერიოდად, იგი აღნიშნავს: „ჯავახეთი — ეთნიკური ქართლის განაპირა ქვეყანაა, საზაფხულო სადგომ-საძოვრებით მდიდარი (მცხეთა-არმაზის ძლიერების ხანა), ეკონომიურად და პოლიტიკურად დაწინაურებული ცენტრალური ოლქი (საშუალო საუკუნეები IX—XIII სს.), დაცემის გზაზე დამდგარი პროვინცია (XIV—XVI სს.) ოსმალთა მფლობელობა და მიყრუებული ბუნაგი (XIX ს.). აი როგორი სხვადასხვაგვარი მდგომარეობა გვეჩვენება ჩვენს ერთსა და იმავე ფიზიკურ გეოგრაფიულ სინამდვილეში, სხვადასხვა დროს და ეს მარტო იმიტომ კი არა, რომ საზოგადოების ტექნიკური განვითარება ზემოქმედებს, „სცვლის“ და სხვადასხვა ინტენსივობით გამოიყენებს ქვეყნის ფიზიკურ თვისებებს, არამედ იმიტომ, და ეს უმთავრესია, რომ თვით ეს ტექნიკური განვითარება და მით უფრო მისი ძალები

თუ ისეთი მოხმარება დამოკიდებულია საწარმოო ურთიერთობის სახეობისაგან (კლასთა ბრძოლის სახეობისაგან)"[1].

მესხეთ-ჯავახეთში საწარმოო ურთიერთობანი მრავალგზის იცვლებოდა. ეს ცვლილებები უფრო მრავალფეროვანი და უფრო რთული იყო. ამ მრავალფეროვნების მიზეზი, როგორც ზემოთაც აღვნიშნეთ, საგარეო ვითარებაზედაც იყო დამოკიდებული.

ამასვე ართულებდა მხარის გვიანი დროისათვის შექმნილი ეთნიკური სიჭრელე, სადაც წარმოდგენილი იყო განვითარებული შერწყმული მეურნეობის მიმდევარი ადგილობრივი მოსახლეობა და მეურნეობის მხოლოდ ერთი დარგის — მესაქონლეობის მიმდევარი მოსული ელემენტი, რომელიც მიწაზე დამკვიდრებისთანავე იწყებდა ადგილობრივი ხასიათის მეურნეობას.

მესხეთი და ჯავახეთი გეოგრაფიული მდგომარეობით და კლიმატით ერთიმეორისაგან განსხვავდება. მესხეთი თუ თავისი მდებარეობით ხეობებშია განსახლებული, ჯავახეთი მთლიანად ზეგანზეა მოქცეული. მესხეთში თუ სახნავ-სათესი მიწების ნაწილი ირწყვის, ჯავახეთში სახნავ-სათესი მიწები მთლიანად ურწყავია. მესხეთში მემინდვრეობასთან ერთად მევენახეობა, მებაღეობა, მებოსტნეობა მეურნეობის თანმყოლი დარგებია, ჯავახეთში კი მეურნეობის მხოლოდ ორი დარგი იყო წარმოდგენილი მემინდვრეობა და მესაქონლეობა. ნაწილი სოფლებისა მეხილეობასაც მისდევდა.

მესხეთ-ჯავახეთის მემინდვრეობის ეთნოგრაფიული თვალსაზრისით შესწავლას ალ. ხახანაშვილმა დაუდო საფუძველი. მისი ნარკვევი მესხეთზე[2] მართალია ზოგადი ხასიათისაა, მაგრამ მასში მრავალი საყურადღებო მასალაა დაცული. ალ. ხახანაშვილის ნარკვევიდან ჩვენთვის ყურადსაღებია ცნებები მესხური მოდგამის წესებზე, სადაც ჯერ კიდევ არ შეიმჩნევა იარაღისა და გამწევი ძალის მიხედვით მოდგამში სამუშაო დღეთა დიფერენცირება.

დიდი მნიშვნელობის მოვლენა იყო მეცხრამეტე საუკუნეში სახელმწიფო გლეხობის ეკონომიკური შესწავლის თვალსაზრისით ჩატარებული მუშაობა. ამ მხრივ საყურადღებოა ხ. ვერმიშევის გამოკვლევა „ახალციხისა და ახალქალაქის მაზრის სახელმწიფო გლეხთა ეკონომიური ყოფის შესახებ"[3]. ნაშრომში დაწვრილებით არის აღწერილი მესხეთ-ჯავახეთის რაიონების გლეხთა ეკონომიკური მდგომა-

---

[1] ნ. ბერძენიშვილი, ისტორიული ძიებანი, I, გვ. 167.

[2] Ал. Хаханов, Месхи, Эо. Х., 1891.

[3] Х. А. Вермишев, Эк. быт гос. кр. Ахалцихского и Ахалкалакского уездов, МИЭКБГКЗК, т. III, ч. II.

რეობა; სადაც დიდი ყურადღება აქვს დათმობილი მემინდვრეობას, მის წარმოებას, სამეურნეო იარაღებს და მათს ეკონომიკურ ეფექტიანობას.

მესხეთ-ჯავახეთის მემინდვრეობის ეთნოგრაფიული თვალსაზრისით შესწავლის საკითხს საბჭოთა ეთნოგრაფთაგან პირველად გ. ჩიტაიამ მიაქცია ყურადღება. 1924 წელს ჯავახეთის ექსპედიციის მასალებზე შეისწავლა მესხეთ-ჯავახეთში გავრცელებული სახვნელი იარაღები და მოგვცა მათი კლასიფიკაცია[4]. შემდეგ პერიოდში ს. მაკალათია ზოგადად შეეხო მესხეთ-ჯავახეთში მემინდვრეობის საკითხებს[5]. უფრო დაწვრილებით განიხილა ეს საკითხები მ. გეგეშიძემ, სახელდობრ მან მესხეთის მემინდვრეობა შეისწავლა მორწყვის სისტემასთან ურთიერთობაში და გამოავლინა ამ დარგის სიძველე და ტრადიციულობა[6].

მესხეთ-ჯავახეთის მემინდვრეობის ერთი კონკრეტული დარგის — სელის კულტურა და ზეთსახდელები გამოიკვლია ლ. მოლოდინმა[7]. მის მონოგრაფიაში დაწვრილებით არის აღწერილი მესელეობის კულტურა, მესხეთ-ჯავახეთისათვის ერთი უძველესი სამეურნეო დარგი. ნაშრომში მოცემულია სელის სამეურნეო ადგილი აქაური გლეხის ეკონომიკაში მისი მოვლა-მოყვანისა, მოხმარება-რეალიზაციის პირობა. მესხეთის მემინდვრეობის საკითხებს სპეციალურად იკვლევს ლ. ბერიაშვილი[8].

ჩვენ შევეცადეთ გვეჩვენებინა მესხეთ-ჯავახეთის მემინდვრეობაში შემონახული ისეთი ეთნოგრაფიული თავისებურებანი, რაც ჩამოთვლილ ავტორებს მსჯელობის საგნად არ უქცევიათ.

მესხეთ-ჯავახეთში ისტორიულ ხანაშივე მიწა კერძო საკუთრებად ითვლებოდა. ბექა-აღბუღას სამართლის № 42, 43 და 44 მუხლებში ჩამოთვლილია მიწით სარგებლობის, მიწის დაწინდვის და მისი დროებით განსხვისების საკითხები[9].

---

4 გ. ჩ ი ტ ა ი ა, მასალები საქართველოს სახვნელი იარაღების ისტორიისათვის, საქართველოს სახ. მუზეუმის მოამბე, ტ. V.

5 ს. მ ა კ ა ლ ა თ ი ა, მესხეთ-ჯავახეთი, 1938.

6 მ. გ ე გ ე შ ი ძ ე, სარწყავი მიწათმოქმედება საქართველოში, 1961.

7 ლ. მ ო ლ ო დ ი ნ ი, ქართველი ხალხის მატერიალური კულტურის ისტორიიდან (ხალხური ზეთსახდელები), 1963.

8 ლ. ბ ე რ ი ა შ ვ ი ლ ი, მემინდვრეობის ხალხური წესები მესხეთში, სეს. 1964.

9 ქართული სამართლის ძეგლები, I, გვ. 440, 441.

მიწაზე კერძო საკუთრება სამემკვიდრეო უფლების მატარებელი იყო. მემკვიდრეობის უფლება მიწაზე თურქთა კანონ-ნამეებმაც აღიარეს[10].

მესხეთ-ჯავახეთში მიწა იყო სახელმწიფო, საბატონო და საეკლესიო. ამის შესაბამისად იყო წარმოდგენილი მასზე მიჯაქვული გლეხთა კატეგორიებიც: სახელმწიფო, საბატონო და საეკლესიო გლეხები. საბატონო გლეხები ბატონს მიწის ღალის მესამედს აძლევდნენ. სახელმწიფო გლეხების მდგომარეობა უფრო სხვანაირად ყოფილა აწყობილი. სახელმწიფოს მიერ სოფელზე გაწერილი გადასახადი კომლეურად ნაწილდებოდა. ასევე კომლეურად ყოფილა განაწილებული მიწის ნაკვეთები, მაგრამ XIX საუკუნის მეორე ნახევარში მიწის ნაკვეთების კომლზე განაწილება შეცვლილა მიწის სულზე განაწილებით. ზოგიერთ სოფელში მიწით სარგებლობაში თავისუფლება ყოფილა და ვისაც რამდენი სურდა, იმდენს დაამუშავებდა. ზოგიერთ სოფელში მიწა ნაწილდებოდა კომლზე, ზოგ სოფელში სულზე, ხოლო ზოგიერთ სოფელში პრაქტიკაში იყო მისწრების წესით მიწის ნაკვეთის დაკავება, სომხებით დასახლებულ სოფლებში ძირითადად ამფა-ჩარექის წესით ანაწილებდნენ სასოფლო მიწას[11].

ამფებად მიწის ნაკვეთის განაწილება ქართულ სოფლებშიც სცოდნიათ, ამფების მსგავსი ჩანს ფშავ-ხევსურეთში გავრცელებული სათემო მიწების აღლუმებად დანაწილება და ქიზიყში ოცეულებად სათემო მიწების დანაწილების წესი. სოფელ კათელიაში ამფებად ნაწილდებოდა სათიბები. იმავე კოთელიაში გადმოგვცეს რომ ამფაზე ადრე სათიბების ახჩებად დანაწილება სცოდნიათ. მათივე გადმოცემით ამფად და ახჩად დანაწილებას შორის განსხვავება ის იყო, რომ ახჩა გულისხმობდა სულზე დანაწილებას, ხოლო ამფობის დროს ეუშა მამაკაცებზე დაიწყეს განაწილება. სოფელ კოთელიაში სულ 10 ამფა ყოფილა. თითოეულ ამფაში 25 სული შედიოდა. ამფისათვის გამოყოფილ წილს მამასახლისი ამფაბაშთან ერთად გადაზომავდა. შემდეგ სათიბს ამფის წევრები ერთიანად მოთიბავდნენ და მოთიბულ ზვინებს წილისყრით ანაწილებდნენ. სოფლის საძოვრები საერთო მოხმარებაში იყო.

სოფელს გააჩნდა სხვადასხვა კატეგორიის სახნავ-სათესი მიწები. ყველაზე ძვირფას მიწის ნაკვეთს შეადგენდა სარწყავი ნაფუძარი.

---

10 მ. სვანიძე, ახალციხის ლივას „კანონ-ნამეები", მესეინ, 1968, გვ. 166.

11 Х. А. Вермишев, დასახ. ნაშრომი, გვ. 84.

იქ, სადაც ურწყავი მიწები არსებობდა, ნაფუძრები მაინც მაღალმოსავლიან მიწათა კატეგორიაში იყო მოქცეული. აქ ხდებოდა მორჩენილი ნაკელის გატანა.

ჯავახეთში და, ნაწილობრივ, მესხეთის სოფლებში, შეშის ნაცვლად წივას იყენებდნენ, ეს გარემოება სახნავ-სათესში ნაკელის გატანას აბრკოლებდა. როდესაც კი ნაკელი გადარჩებოდათ უახლოეს ნაკვეთში გაჰქონდათ. ეს უახლოესი ნაკვეთი ითვლებოდა ნაფუძვრად. ნაფუძარში უმეტეს შემთხვევაში ქერს თესდნენ, რადგან ქერი ნოყიერ ადგილს კარგად იტანდა და მაღალ მოსავალსაც იძლეოდა. ამავე დროს ქერის მოსავლითაც დიდად იყვნენ დაინტერესებულნი (ამაზე ქვემოთ).

ჯავახეთის მემინდვრეობაში არ გვხვდება ახოს სისტემა ტყის გაკაფვის საშუალებით. აქ ეს საფეხური დიდი ხანია გავლილია. თუ სოფელი დათანხმდებოდა, რომელიმე კომლს შეეძლო საძოვარი მიწის ნაკვეთი სახნავ-სათესად გადაექცია, მაგრამ აქაც ისე, როგორც ფშავში, ეს ახალი შენამატი მიწა შემდეგში სასოფლო მიწების საერთო რაოდენობაში ექცეოდა. საძოვარი მიწის სახნავ-სათესად გადაქცევა ძნელ სამუშაოს შეადგენდა. მიწის ნაკვეთი უნდა გაწმენდილიყო ქვებისაგან. როგორც ადგილობრივ იტყოდნენ, მიწა უნდა „გაკარკლილიყო". ამ საქმეში იყენებდნენ ცალპირა წერაქვს, რასაც ჯავახეთში და მესხეთის მთის სოფლებში თოხს უწოდებენ, ზოგ სოფლებში ყაზმა თოხს.

ახალ ნატეხ მიწაში ყოველთვის ქერს თესდნენ. მიწის ნაკვეთებს განასხვავებდნენ მდებარეობის და ნიადაგების ფერით, წებოვნებით, შედგენილობით, სიმშრალით, ნესტიანობით, სიფიცხით, სოფლიდან დაშორებით და სხვ.

მიწის ნაკვეთებს ამფებად დანაწილების დროს ზომავდნენ საბელის საშუალებით, ერთი საბელი 10 მეტრი ყოფილა სიგრძით. სიგრძის საზომ ერთეულად გამოყენებული ყოფილა აგრეთვე უღელი. ერთი უღელი მიწის მოსავალი დაახლოებით 5-დან 10 კოდამდე მერყეობდა და დამოკიდებული იყო ამფის სიდიდეზე. ამფა ერთ შემთხვევაში 10 სომრიანი იყო მეორე სოფელში იგი 20 სომარს აღწევდა.

ამფაზე მცირე ერთეული იყო ახჩა. 4 ახჩა 1 ამფას შეადგენდა. 1 ახჩა კი 8 უღელს, ანუ 8 დანგს უდრიდა. ასე, რომ უღელი 10 სომრიანი ამფის დროს 5 კოდი გამოდიოდა.

უფრო გვიან მიწის საყოველთაო საზომ ერთეულს წარმოადგენდა სომარი, კოდი და რუები.

სომარი 16 კოდია. კოდში 1 ფუთი ქერი ჩადის, ხოლო კოდიან საწყაოში ხორბალი 4 კილოგრამით მეტია, ე. ი. 20 კგ. 1 კოდი მიწის ფართობი=900 კვ. მ. კოდზე მცირეა რუბი, რაც დღიურის მესამედს შეადგენს. სამი რუბი ერთი დღიურია. დღიური ხვნა სამ პერიოდად სრულდებოდა: დილიდან სადილობამდე, სადილობიდან სამხრამდე და სამხრიდან ხართაშვებამდე, ე. ი. 1 რუბი უდრიდა 300 კვ. მ.

სოფ. კოთელიაში 1 კოდი 4 რუბს შეადგენდა. რუბი წონაში 10 გირვანქას უდრიდა. სოფ. პტენაში რუბი დღიურის მესამედს შეადგენდა. ზოგ სოფელში კოდი 0,10 ჰას უდრიდა.

უფრო გვიანი დროისათვის მინდვრის ფართობის გამოსახატავად დესეტინას ხმარობდნენ. ერთი დესეტინა უდრიდა 1,20 ჰას. დღეისათვის ფართობის ძველ საზომ ერთეულებად ხმარებაშია კოდი და ჰექტარი, ჰექტარი 10 კოდს გულისხმობს. კოლმეურნეთა პირად საკუთრებაში ორ კოდნახევარი მიწის ნაკვეთია, რაც ჰექტარის ზომაზე გადაყვანილი 0,25 ჰას უდრის.

2. მინდვრის სათესი კულტურები. მესხეთ-ჯავახეთში ითესებოდა: ქერი, დიკა, ფიგი, ბარდა, დოლისპური, ოსპი, სელი, მუხუდო, ლობიო, ცერცვი, ბაკლა. ზოგიერთი სახეობანი აქედან გურჯისტანის ვილაეთის დავთარშიც გვხვდება. მაგ., სოფ. სვირს გადასახადი ედო ხორბალზე, ქერზე, ჭვავზე, ფეტვზე, მუხუდოზე, ოსპზე, ცერცვზე, სელის თესლზე, ონჯაზე და სხვ.

ზოგი ამ კულტურათაგანი დღეისათვის აღარ ითესება, მაგ., სოფ. პტენაში მთხრობელთა გადმოცემით: „თურქებისგან სოფლის აოხრების შემდეგ, ოსპი და ბაკლა აღარ უთესიათ. თესლი ველარ იპოვეს“-ო (გვარამაძე ზაქარია მარკოზის ძე 58 წლ., სოფ. პტენა, 1965). ხორბლეულის სახეობიდან დღეისათვის მხოლოდ რამდენიმე სამრეწველო ჯიში ეძლევათ სათესად. ეს არის მესხური დოლი, ჯავახური დიკა, „უკრაინკა“ და ქერი, მესხეთში დამატებით სიმინდი ითესება, ჯავახეთში კარტოფილს კარგი სავეგეტაციო პირობები გააჩნია და მინდვრის კულტურაში ფართოდ მოიკიდა ფეხი. იგი მაღალ მოსავალს იძლევა.

ხორბლეულის ზონებად გავრცელების საკითხში ვ. მენაბდე დიდ მნიშვნელობას ანიჭებს მეტეოროლოგიურ ფაქტორებს, ამის მიხედვით იგი საქართველოს 7 ზონად ყოფს, სადაც მეექვსე ზონა, მისი დაყოფის მიხედვით, იწოდება გრილ მთიან სტეპად, ამ ზონაში მას მოქცეული აქვს ჯავახეთი. ვ. მენაბდეს შეხედულებით, ამ ბიო-კლიმატურ ზონებში ქარის, სინესტის, სიცივის, სიმხურვალის მოქმედება.

იწვევს ხორბლეულის მრავალი სახეობის და შიდა სახეობების ჩამოყალიბების კარგ პირობას[12].

მესხეთ-ჯავახეთი ამ თვალსაზრისით მეტად ორიგინალურ სურათს იძლევა, აქ ხორბლეულის გავრცელებისათვის ზონის შესაფერისი პირობა მოიპოვება, დაწყებული სოფელ აწყურიდან, რომელიც ზღვის დონიდან 800 მეტრზე მდებარეობს, ვიდრე სოფელ ოკამამდე სოფელ აგარის ჩათვლით, რომელიც 2000 მეტრზე უფრო მაღლაა გაშენებული (აგარაში დღეს აღარავინ ცხოვრობს), სადაც დოლის პურის და დიკის გარდა, ითესებოდა ქერი, ასლი და ჭვავი. ამ გარემოებამ უთუოდ ხელი შეუწყო იმას, რომ ხორბლეულის სახეობათა შიგნით ქვესახეობებიც მრავლად მოიპოვება.

მესხეთისაგან განსხვავებით, ჯავახეთის ზეგანზე ხორბლეულის გარდა, მინდვრის გარკვეული ფართობი დაკავებული ჰქონდა ბალახებს. განსაკუთრებით დიდი რაოდენობით თესდნენ იონჯას. მინდვრად ცერცვის, ოსპის, შუხუდოსა და იონჯას თესვა სახნავ-სათეს მიწებში მხოლოდ იმით არ იყო გამოწვეული, რომ მისგან ადამიანი საკვები პროდუქტით, ხოლო პირუტყვი საკვებით იქნებოდა უზრუნველყოფილი. აქ, როგორც ჩანს, დიდი ყურადღება ეთმობოდა მიწის ერთგვარ გადახალისებას, მის სამეურნეო სტრუქტურული აგრეგატების და ჰუმუსიანობის გაზრდას, რათა ნაბალახარ თუ ნაცერცვალ მიწაზე მომავალ წელს დათესილი ხორბლეულიდან მაღალი მოსავალი ყოფილიყო მოწეული. შესწავლილი და დადგენილია, რომ ნაბალახარ მიწებში მოსავალი 20—30 %-ით იზრდება[13]. ამ გარემოებას დიდი ყურადღება ექცეოდა, როგორც მესხეთში, ისე ჯავახეთში.

მესხეთში სახნავ-სათესი მიწების გარკვეული ნაწილი ირწყოდა. მოსავლიანობის შენარჩუნებისა და გადიდებისათვის მცდელობის მრავალ საშუალებას უფრო ურწყავი სოფლები მიმართავდნენ, ამ შემთხვევაში ჯავახეთის სოფლები.

ქ ე რ ი მესხეთ-ჯავახეთში ყველაზე მეტად გავრცელებული კულტურაა. ქერი ითესებოდა ორგვარი, თვთრი და შავი. ბრტყელი და მრგვალთავთავიანი. უფრო მეტად თესდნენ ბრტყელ ქერს. ქერის მოსავალი პურის მოსავალთან შედარებით მეტი ხვავით ხასიათდებოდა. თუ დღიურზე დოლისპური 2—3 სომარი მოდიოდა, ქერი დღიურზე 3—4 სომარს აღწევდა (800—1000 კგ).

ქერს ყველა ოჯახი აუცილებლად თესდა. მას დოლისპურთან შედარებით ბევრი სხვადასხვა დანიშნულებისათვის იყენებდნენ. ქერი

---

[12] Вл. Менабде, Пшеницы Грузии, 1948, с. 29.

[13] ვ. საბაშვილი, საქართველოს სსრ ნიადაგები, გვ. 249.

არა მარტო ადამიანის საკვებად გამოიყენებოდა, არამედ მას ხმარობდნენ საფურაჟე დანიშნულებისათვისაც და, რაც მთავარია, ქერის ბზე ზამთარში პირუტყვისათვის ერთი აუცილებელი საკვები იყო.

ქერი ითესებოდა როგორც მესხეთის, ისე ჯავახეთის ყველა სოფელში, როგორც სარწყავ, ისე ურწყავ მიწებზე. ამას გვიმოწმებს არა მარტო მთხრობელთა ნაამბობი, არამედ ისტორიული დოკუმენტიც, რომელიც გურჯისტანის დიდ დავთრად იწოდება. ამ დავთრის მიხედვით, ისეთი ურწყავი სოფელი, როგორიც იყო სოფ. პტენა 1000 ქილა ქერით იყო დაბეგრილი, მაშინ როდესაც ხორბალი მხოლოდ 500 ქილა ევალებოდა; მურჯიკანს 500 ქილა ქერი, როკეთს 350, ჩუნჩხას 300, სოფ. აწკუტას 300, გოკიას 600, კოთელიას 500, ბარალეთს 1500 ქილა ქერი და სხვ[14]. ასე რომ სამეცნიერო ლიტერატურაში დაბეჯითებით გამოთქმული აზრი იმის შესახებ, რომ მესხეთ-ჯავახეთში ქერი მხოლოდ სარწყავ მიწებზე ითესებოდა[15], მართებულად არ უნდა ჩაითვალოს. ქერის თესვა როგორც ურწყავ, ისე სარწყავ მიწებზე ს̆ცოდნიათ შერევითაც. ქერს პირისპირ ერევდნენ დიკასთან და ნოწეულ მოსავალს იყენებდნენ საკვებად. ასეთ შერეულ თესლს ქერ-დიკას უწოდებდნენ, ხოლო ქერ-დიკის ნათესით დაკავებულ ნიწას ქერ-დიკის ყანას.

ქერი, როგორც აღინიშნა, უაღრესად საჭირო საფურაჟე მარცვლეულს წარმოადგენდა და ამიტომაც მისი თესვა გადაუდებელ საქმედ იყო მიჩნეული. ქერის მარცვალს აჭმევდნენ, როგორც რქოსან პირუტყვს, ისე შინაურ ფრინველს. ქერი დღიურზე ითესებოდა 150 კგ, ხოლო მოსავალი მოდიოდა 3—4 სომარი, 50—60 ფუთამდე. თუ შევადარებთ საქართველოს სხვა რაიონების მოსავლიანობას, აქ მოსავალი დაახლოებით 1×10-ზე მოდიოდა, რაც ქერის გამოსავლიანობის კვალობაზე მაღალ მოსავლად უნდა ჩაითვალოს. სხვათა შორის, აქვე უნდა აღინიშნოს ის გარემოება, რომ მიწაში ხორბლეულის ორმოებიც ძირითადად ქერის შენახვასთან უნდა ყოფილიყო დაკავშირებული. ხორბლეულის დანარჩენ სახეობათა ორმოში შენახვას მთხრობლები მაინცდამაინც მადლიერებით არ აღნიშნავდნენ, ისინი მიუთითებდნენ, რომ დიკა და დოლი ორმოში ფუჭდებოდა, ჩახურება იცოდა და შემდეგ ნოტივდებოდა. ან ცხვირა ჭია უჩნდებოდა და ანადგურებდა. რაც შეეხება ქერს, იგი ორმოში შენახვას კარგად იტანდაო.

---

14 გურჯისტანის ვილაეთის დიდი დათვარი, წ. I, გვ. 174, 175.
15 მ. გ ე გ ე შ ი ძ ე, სარწყავი მიწათმოქმედება, გვ. 90, 91.

მესხეთ-ჯავახეთში ხორბლეულის შესანახად საყოველთაოდ იყენებდნენ ორმოებს. ორმოებს გარდა გამოყენებული იყო აგრეთვე ბეღლები, რომელსაც ისეთ ადგილზე დგამდნენ, რომ სინესტე არ შეჰპარვოდა. ხშირად გალეწილი პურის ხვავს ბანზე მოწყობილ კალოდან ხის ღარებით და მილებით ბეღლებში ყრიდნენ თურმე. ბეღელს წინ დიდი კარი უკეთდებოდა. ზემოდან ჰქონდა ასახდელი ფანჯრები, ცალკე განყოფილებების მიხედვით. ბეღლებში ქერის შენახვა უფრო მოგვიანებით დაიწყო, ადრე იგი ყოველთვის ორმოში ყოფილა მოთავსებული. ქერი ჯავახეთის მემინდვრეობაში იმდენად ფართოდ იყო კულტივირებული, რომ აქ გარკვეული ჯიშიც კი გამომუშავებულა, რომელიც ცნობილია ჯავახური ქერის სახელწოდებით[16].

მ ა ხ ნ ი ა პ უ რ ი ეწოდება მესხეთში პურის ერთ-ერთ ჯიშს, რომელიც მაგარ ხორბალთა რიგს განეკუთვნება. მთხრობელთა გადმოცემით, მახნია ითესებოდა მესხეთის თითქმის ყველა სოფელში. იგი დიკა პურია, ოღონდ ჩვეულებრივი დიკისაგან ოდნავ განსხვავდება. მახნია პურის შესახებ სოფ. ზანავში გოკიოდან ჩამოსახლებული ელიზბარ რაჟდენის ძე ინასარაძე (88 წლ. 1967), გადმოგვცემს, რომ „მახნია პური", როგორც დოლის პური ისეთი იყო, თეთრი თავთავი ჰქონდა, ხოლო ცხობაში დოლის პურს ჩამოუვარდებოდა". თმოგველმა მთხრობელმა, მაქსიმე ილარიონის ძე ზაზაძემ (67 წლისა, 1967), გადმოგვცა, რომ „აქ თმოგვში დიკის მონაგვარი იყო, მახნიას ვეძახდით; დიკასავით მოდიოდა". მახნიას სოფ. ტოლოშშიც თესდნენ. აქაც აღნიშნავდნენ, რომ „მახნია დოლის პურს გავს და გაზაფხულის პური იყო" (მელიქიძე სპირიდონ სოლომონის ძე 70 წლისა, 1967, სოფ. ტოლოში).

როგორც შეკრებილი მასალებიდან ირკვევა, მახნია პური ძირითადად მტკვრისა და ხეობის ზედა სოფლებში ყოფილა გავრცელებული.

სახელწოდება მახნია, პურეულ მახას სახელიდან მომდინარე ფორმა უნდა იყოს. პურეული მახა ძველად ფართოდ უნდა ყოფილიყო გავრცელებული მთელ საქართველოში. მესხეთში მახას გავრცელების მანიშნებლად მიგვაჩნია დიკის ერთ-ერთი სახეობის გამომხატველად ამ სახელის შემონახვა. აგრეთვე ისტორიულ მესხეთში, სახელდობრ XVI საუკუნეში, ფოცხოვის ლივაში ჩილდრის რაიონის სოფელ საკირეში გვარის მახნიასძის არსებობა. გვარი მახნიას ძე რომ ხორბლეულის სახელიდან ამომდინარე ჩანს ეს სხვა კუთხეების მაგალითებიდანაც დასტურდება. მაგ., პატარა ლიახვის ხეობაში სოფ.

---

16 ი. ლ ო მ ო ურ ი, მარცვლეული კულტურები, ნაწ. I, გვ. 238.

ვანათში დღესაც ცხოვრობენ მახნიაშვილები, ფშავში მახაურები. იტრიის ეკლესიისადმი XVI საუკუნის შეწირულების ნუსხაში მოიხსენიება მახაძე[17]. მახაძირიანი გვარების განსახლება მთიანი ხეობების ზოლს ემთხვევა. თვით გარემოება, რომ მახა — ძირიანი გვარების გავრცელება საქართველოს მთიანი და ზეგანის ზოლზე მოდის, ხორბლეული მახას გავრცელების თავისებურებაზე უნდა მიუთითებდეს. ცნობილია, რომ მახა გვიან შემოდგომით ითესებოდა, მას ნახევრად თოვლში თესდნენ[18]. ასე, რომ იგი ზეგანისა და მთის ტიპიური ხორბალი ჩანს, რომელიც საუკუნეების მანძილზე იყო სათანადოდ გარდაქმნილ-შეგუებული.

საქართველოში ხორბლეულის სახელწოდებიდან მომდინარე ბევრი გვარი მოწმდება, მაგ. ხორბალაძეები, ქერდიკოშვილები, დოლიძეები, ქერაულები, ასლანიშვილები და სხვ. ასე, რომ მახასთან დაკავშირებული ქართული გვარების არსებობა შემთხვევითი მოვლენა არ უნდა იყოს. მახა — ძირიანი გვარების საქართველოს სხვადასხვა კუთხეში გავრცელება კი მიუთითებს თვით ხორბლეულის ამ სახეობის ფართო მასშტაბით გავრცელებაზე. უფრო მეტიც, ტერმინი მახა, როგორც მინდვრის კულტურის გამომხატველი, გავრცელებული ყოფილა ნახურ და დაღესტნურ ენებში. დაღესტნურ ენებში ქერს ნიშნავს[19]. ეს უკანასკნელი გარემოება იმ მხრივ არის დამაფიქრებელი, რომ მახა საერთოდ ითვლება საქართველოს ენდემურ ხორბლად. ამ ენდემის სახელის ქვეშ კავკასიის ხალხებში სამი სხვადასხვა ჯიშის ხორბლეული ერთიანდება: საკუთრივ მახა (რაჭა-ლეჩხუმი), დიკის ერთ-ერთი სახეობა (მესხეთი) და ქერი (ჩრდ. კავკასია). ისმის საკითხი: ხომ არ იყო მახა საერთოდ ხორბლეულთა ზოგადი სახელი ჯერ კიდევ მაშინ, როცა კავკასიის ხალხები ენობრივად დაშორებული არ იყვნენ. ხომ არ გაიარა მახას ჯიშმა ბარის სხვა რაიონებში კულტურული განვითარების საფეხურები და ბოლოს, ხომ არ იქცა ამ რაიონებში ენდემი მახას წინაპარი მაგარი ხორბლის რომელიმე ჯიშად? ვფიქრობთ, რომ მახას განვითარებული ფორმა აქ, მესხეთ-ჯავახეთშია საძიებელი.

ჭ ვ ა ვ ი მესხეთ-ჯავახეთში საკმაო რაოდენობით ითესებოდა. მას ხორბლეულ ნათესებში ალბათ მეოთხე ადგილი ჰქონდა დაკავებული

---

17 ქართული სამართლის ძეგლები, III, ი. დოლიძის რედაქციის, 1869, გვ. 353.

18 ნ. ბ რ ე გ ა ძ ე, მთის მიწათმოქმედება დასავლეთ საქართველოში, 1969, გვ. 109.

19 Г. А. Климов, Этимологический словарь Картвельских языков.

როგორც მნიშვნელობით, ისე ნათესების რაოდენობის მხრივ. ჭვავის ორი სახეობაა საერთოდ გავრცელებული — საგაზაფხულო და საშემოდგომო. საგაზაფხულო ჭვავი მესხეთ-ჯავახეთში ნაკლებად ითესებოდა. უფრო მეტად თესდნენ საშემოდგომოს. საშემოდგომო ჭვავს ჭვავი-დოლსაც უწოდებდნენ ან დოლ-ჭვავს. ჭვავ-დოლი, ანუ საშემოდგომო ჭვავი, ასე დაგვიხასიათა ტოლოშელმა მთხრობელმა სპირიდონ სოლომონის ძე მელიქიძემ (70 წლისა, 1967), „ჭვავი-დოლი სხვა ჯიშისაა, გრძელი მარცვალი აქვს, მოლურჯოა, ითესებოდა შემოდგომობით. აგვისტოში დავთესავდით მთაში და სოფელშიც, მთაში უფრო გამძლე იყო". ეთნოგრაფ ლ. ბერიაშვილს ყურადღება მიუქცევია ტერმინ დოლ-ჭვავისათვის, იგი აღნიშნავს რომ: „მესხეთის მოსახლეობა ამ სარეველას (იგულისხმება ჭვავი გ. ჯ.) სრულიადაც არ გაუჩრბოდა. მეტიც, სათესლედ შერჩეულ დოლში წინასწარ აურევდა ჭვავს და ისე დათესდა, ეს იყო ე. წ. „დოლ-ჭვავი"[20]. ისმის რამდენიმე კითხვა: „რატომ უნდა აერიათ ჭვავი „სუფთა დოლში"? დოლის პურს რომ ჭვავის წინასწარ შერევა არა სჭირდებოდა, ამის მაგალითი ლ. ბერიაშვილს მოაქვს ი. ლომოურის წიგნიდან, სადაც გარკვევით არის ნათქვამი, რომ „საშუალო ზოლში ჭვავი წარმოადგენს ხორბლის ერთგულ თანმყოლს, მის ნათესებში შერეულ მუდმივ სარეველას, იმდენად ფეხმოკიდებულსა და დამკვიდრებულს, რომ ალაგ-ალაგ ფაქტიურად სჭარბობს კიდეც ძირითად კულტურას. ზედა ზოლში ეს პროცესი უფრო მეტად იჩრება ჭვავის სასარგებლოდ და ამრიგად იგი შეუმჩნევლად გადადის წმინდა ნათესის მდგომარეობაში"[21]. ე. ი. გამოდის რომ მესხეთში არ იყო საჭირო ჭვავისა და დოლის ერთიმეორეში არევა ადამიანის ჩარევით. რადგან საშუალო ზოლში მდებარე მესხეთში ეს პროცესი ბუნებრივად მიმდინარეობდა. აი რას აღნიშნავს მთხრობელი ამის თაობაზე: „დოლი წითელიც იყო და თეთრიც, მასში ჭვავი მირეული იყო თითქმის ნახევარი. დოლისპური და ჭვავი ერთად არეული იყო თავიდანვე. კარგ მოსავალს იძლეოდა. სუფთა დოლი არ ითესებოდა. ჭვავი ისეთი იყო, რომ მაინც აღმოცენდებოდა, ახლაც მაკრატლით ჭრიან, მაგრამ მაინც ვერა სპობენ, მაინც ამოდის. ჭვავის ცომი ლურჯი გამოდიოდა, რბილი და ნამატიანი იყო. პური დიდხანს რბილად ინახებოდა. ბზეც მეტი იყო და გლეხი ამას ანგარიშობდა". აი ამიტომ იყო გლეხობა დოლ-ჭვავის თესვით დაინტერესებული.

---

20 ლ. ბერიაშვილი, მემინდვრეობის ხალხური წესები მესხეთში, საქართველოს ეთნოგრაფიის საკითხები, 1965, გვ. 137.

21 იქვე, გვ. 137.

სამეცნიერო ლიტერატურაში გამოთქმულია მოსაზრება, რომ ჭვავი კავკასიის გზით შევიდა ევროპაში. თვით კავკასიაში კი იგი როგორც ხორბლეულის დამსარეველებელი უნდა განვითარებულიყო სარეველა ბალახიდან. ევროპაში ჭვავის შეჭრას ძველისა და ახალი წელთაღრიცხვის I საუკუნეების მიჯნაზე ვარაუდობენ[22]. ჭვავი ხეგანის სოფლების ხორბლეულის კეთილშობილი სარეველაა, იგი გამომცხვარ პურს ხანგრძლივად და რბილად ინახავდა.

თ ო ფ ბ ა შ ი ხორბლეულის ერთ-ერთი ჯიშია, რომელსაც მესხეთ-ჯავახეთში თესდნენ. სამეცნიერო ლიტერატურაში თოფბაში აღნიშნული არ არის. მხოლოდ ვ. კოპტონაშვილმა თავის ერთ-ერთ კორესპონდენციაში („ახალციხის მაზრის ქართველთა შესახებ") მოიხსენია და თოფბაშს ფრჩხილებში განმარტება მისცა: „მსხვილმარცვლოვანი და თეთრი დიკა"[23]. სოფელ ზველში გადმოგვცეს, რომ თოფბაში იყო უფრო მსხვილთავთავა პური. ხიზაბავრაში დაგვიმოწმეს, რომ „თოფბაში დიკა პურია", თმოგველების ცნობითაც „თოფბაში დიკასავით იყო, გაზაფხულზე ითესებოდა". მათივე გადმოცემით თმოგვში თოფბაშის გარდა ითესებოდა ყარა ყილჩიღიც ე. ი. შავფხა.

თოფბაშიც თურქული სიტყვაა და ნიშნავს მსხვილთაველიან პურს. მთხრობელთა უმრავლესობა მას გამოყოფს დიკისაგან, მესხურ დიკას სწორი და ფხიანი თავთავი ახასიათებს, თოფბაშის თავთავი კი ოთხკუთხაა და მრგვალი, რომელსაც ყოველი მხრიდან სავსე მარცვლები ჰქონდა.

ფ ა ს ე ნ ი პურეულის ერთ-ერთი ჯიშია. გავრცელებული ყოფილა მესხეთ-ჯავახეთში. ფასენი, როგორც მას ახასიათებენ მთხრობლები, მსხვილთაველიანი და მსხვილმარცვლოვანი პურის ჯიში ყოფილა. აწყურში ჩაწერილი მასალის მიხედვით, ფასენი წითელიც ყოფილა (ვანო გაბრიელის ძე გოგოლაძე, 72 წლ. სოფ. აწყური, 1967) და დოლისპურივით შემოდგომით ითესებოდა. სოფ. გოკიოში გადმოგვცეს, რომ „ფასენის პური გემრიელი იყო, მაგრამ დიდი ხანია რომ აღარ თესავენო" (ელიზბარ რაჟდენის ძე ინასარიძე, 88 წლ., 1967). პურის სახელწოდებად ფასენი დაგვისახელეს წყალთბილაში და რიგ სხვა სოფლებში. მას სხვა ჯიშის პურეულისაგან გამოყოფენ გემოთი და მსხვილმარცვლიანობით.

---

[22] А. В. Кирьянов, Земледелие восточного славянства (VI-IX), Возникновение и развитие земледелия, 1967, с. 179.

[23] ვ. კ ო პ ტ ო ნ ი შ ვ ი ლ ი, ახალციხის მაზრის ქართველთა შესახებ, „ივერია", 1894, № 22.

ფასენი, როგორც პურეულის გამომხატველი ტერმინი, არ მოიხსენიება არც ქართულ, არც სომხურ და არც თურქულ ლექსიკონებში. სომხურში განმარტებულია როგორც ფაზანი[24] — ტყის ქათამი, ბერძნულ ენაში მდინარე ფაზისის, ე. ი. რიონის ძველ ბერძნულ სახელთან არის გარეული ფრინველის ეს სახელი დაკავშირებული.

ფასენი — როგორც პურეულის სახელი, დღემდე სამეცნიერო ლიტერატურაში დამოწმებული არ არის, ჩვენ ვფიქრობთ, რომ ფასენი სადაურობის მაჩვენებელია, იგი უშუალოდ ხორბლის მომყვანთა ვინაობაზე უნდა მიუთითებდეს. ფასენი ფასიანების იგივე სახეცვლილი ფორმაა „სახელწოდება „ბასიანი“ ან „ფასიანი“, წერს კ. კეკელიძე, რომელიც შემონახულია ამ ქვეყნის ბერძნულსა და სომხურ სახელშიც Βασοιανοι=Φατιανοι და Բասիան=Բասին ქართული წარმოშობისაა, ის შედგება ფუძისაგან ბას-ფას და სუფიქსისაგან, რომელიც აკად. ს. ჯანაშიას გამოკვლევით, ფართოდ ყოფილა გავრცელებული ქართველურ ენებში, როგორც საერთო ფორმა სატომო სახელთა წარმოებისა“[25].

თ. მიქელაძის გამოკვლევით, სახელწოდება „ფასიანი“ ეთნიკურ-გეოგრაფიული ტერმინია“[26] ქსენოფონტეს „ანაბაზისის“ მიხედვით თ. მიქელაძე ფასიანთა ლოკალიზაციას და პირვანდელ საცხოვრისს არაქსის ზემო წელზე ბასიანის აუზში აქცევს[27], პ. ინგოროყვას გამოკვლევითაც „მთელი ისტორიული პერიოდების მანძილზე ბასიანის მხარენი, მესხეთის საზღვრებში იყო მოქცეული“[28].

რაკი ფასენი ბასიან-ფასენი ტერმინის, ანუ სატომო სახელიდან მომდინარე პურეულის ჯიშის გამომხატველი უნდა იყოს, სავარაუდებელია, რომ მისი გავრცელების არეალი მტკვარ-არაქსის ენეოლითური კულტურის სამყაროს განეკუთვნება. ეს გარემოება კიდევ ერთი დიდი მოწმობაა იმისა, რომ მტკვარ-არაქსის აუზის სამიწათმოქმედო სამყარო კავკასიის და წინაზიის ძველ ქვეყნებს შორის წარმოადგენდა სამიწათმოქმედო კულტურების განვითარების შესანიშნავ და დაწინაურებულ კუთხეს.

---

[24] Армяно-русский словарь, Ереван, 1960.

[25] კ. კეკელიძე, ვინ არიან „ბესები“, ეტიუდები ძველი ქართული ლიტერატურის ისტორიიდან, I, 1966, გვ. 91.

[26] თ. მიქელაძე, ფასიანების სადაურობისა და ადგილსამყოფელის გარკვევის საკითხისათვის, მსკი, წ. 32, 1955, გვ. 35.

[27] თ. მიქელაძე, ქსენოფონტის ანაბაზისი, 1967, გვ. 41.

[28] პ. ინგოროყვა, გიორგი მერჩულე, 1954, გვ. 45.

8. დახულვა — ასე ეწოდება ადრე საგაზაფხულო თესვისათვის ჩატარებულ ღონისძიებას მესხეთ-ჯავახეთში. როგორც ცნობილია, ადრე დათესილი ხორბლეული ადრე შემოსვლას ასწრებდა. ამას კი გლეხის სამეურნეო საქმიანობის სწორი და აქტიური ორგანიზაციისათვის უაღრესად დიდი მნიშვნელობა ენიჭებოდა, ზრუნვა საგაზაფხულო ნათესების ადრე დათესვისათვის ზამთრის პერიოდშივე იწყებოდა. თებერვლიდან იწყებოდა ხარზე ზრუნვა. აღსანიშნავია, რომ მესხეთ-ჯავახეთის მიწათმოქმედებაში უაღრესად მნიშვნელოვანი ადგილი ჰქონდა დათმობილი ბზის მოპოვება-დაუნჯების საკითხს. იმდენად, რამდენადაც ამ რაიონებში ზამთარი საკმაოდ ხანგრძლივია, პირუტყვი დიდხანს იმყოფება ბაგურ კვებაზე. ბაგაზე დაბმული პირუტყვის ერთი ძირითადი საკვები მესხეთსა და ჯავახეთში ბზეა, რომელსაც ხორბლეულის სხვადასხვა სახეობის მიხედვით ცალ-ცალკე ინახავდნენ. ცალკე საბძლები ამისათვის მათ არა ჰქონდათ, მაგრამ საბძლის შიგნით ქერის ბზე ცალკე იყო გამოყოფილი, დოლის პურისა ცალკე და ჭვავისა კიდევ ცალკე. თებერვლამდე პირუტყვს საერთოდ ეძლეოდა დოლის პურის ან ჭვავის ბზე. ამ პერიოდს ეწოდებოდა „ცუდაობის“ დრო, რადგან ხარი სამუშაოდ არ გაჰყავდათ. ხოლო თებერვლის პირველი რიცხვებიდან მუშა საქონელს ეძლეოდა ქერის ბზე. ამ საკვებს ცხიმიან საკვებსაც უწოდებდნენ. ხშირად ქერის ბზესთან ერთად ურევდნენ ე. წ. ქვიშნას. ხიზაბავრელი მთხრობლის იოსებ კონსტანტინეს ძე ველიჯინიშვილის (87 წლისა, 1967) თქმით „ქვიშნას ვეტყვით ბალახია, იმას ჩაუყენებდით. ის უგრეხელივით არის. თუ ქვიშნა არა გვქონდა, ქერის ფქვილს ჩაუყენებდით, წყალში გახსნილსო“.

ამავე პერიოდში მიმდინარეობდა სახვნელი იარაღის მომზადება, ღვედის გაპოხვა, სახნისის მჭედელთან წაღება, დაპირვა და სხვ. მაგრამ, რაც მთავარია, საჭირო იყო სახნავი მიწის მომზადება. თუ მიწის ნაკვეთზე დიდი თოვლი იდო, მაშინ ტომარაში აკრეფდნენ ცხვრის ხუშკს (ცხვრის ნაკელს), შეჯდებოდნენ ცხენზე, ტომრით ხუშკს წაიღებდნენ და მიწის ნაკვეთში გავიდოდნენ. ხუკშს ყანაში მუჭით თოვლზე მიმოაბნევდნენ ისე, როგორც ხორბლის თესვის დროს იცოდნენ. ხუშკის მარცვლები თოვლს ჩაჩვრეტავდა და მიწამდე ჩავიდოდა. ამით ჩქარდებოდა თოვლის დნობა. ანალოგიურ მოქმედებას მიმართავდნენ იმ შემთხვევაშიც, როცა შემოდგომაზე დათესილ ყანებს დიდი თოვლი დაედებოდა.

მთხრობელთა დაკვირვებით, დიდხანს ჯეჯილის დაყოვნება თოვლის საფარველის ქვეშ მცენარეს ახრჩობდა, აყვითლებდა და შემდ-

ბომი აღმოცენების უნარს უკარგავდა. 70 წლის ტოლოშელი მთხრობლის სპირიდონ მელიქიძის გადმოცემით (1967), „დიდი თოვლების დროს იცოდნენ თოვლის დასულვა". „ბიჭო თოვლი დიდია, ყანები არ დასულე? არ გააფუქოს. დასულვა ხდებოდა ან თოვლის ალაგ-ალაგ ამოთხრით, ან ცხვრის ნაკელის მობნევით, ხუშკი თოვლს ჩახვრეტდა და ჩავიდოდა ჰაერი".

დასულვისათვის იყენებდნენ აგრეთვე ნაცარს. ნაადრევად თოვლის აღება ხელს უწყობდა ადრეულად ხვნა-თესვის დაწყებას და ანეულის ნათესების ზრდა-განვითარებას.

აღსანიშნავია, რომ მიწის ნაკვეთებში, ნათესი იქნებოდა თუ მოსახნავი მიწა, თოვლის ადრეულად აღებაზე და აშრობაზე უფრო მეტად ზეგანისა და მთის ზოლის სოფლებში ზრუნავდნენ. ანალოგიური მოვლენა სხვა საშუალებებითა და ხერხებით ჩვენ დავამოწმეთ აგრეთვე სვანეთში, სადაც ან ნაკელის მობნევით იცოდნენ თოვლის დნობის დაჩქარება, ან თოვლის ალაგ-ალაგ ჩათხრით და აქედან ამოღებული მიწის თოვლზე მიმობნევით.

თოვლის ადრე დნობის კიდევ ერთ ღონისძიებას წარმოადგენდა თოვლიანი ნაკვეთის დაკანჯვა. დაკანჯვა სრულდებოდა კანჯის — ფოჩხის საშუალებით. კანჯაში ხარებს გაუბამდნენ, მიწის ნაკვეთზე გადაატარებდნენ და დაღარული თოვლი მალე იწყებდა დნობას.

როგორც დასულვის, ისე დაკანჯვის მიზანი იყო თოვლისაგან მოსავლის და ყანების ადრე განთავისუფლება, ნიადაგის ადრე დამუშავება, რასაც ჯავახეთის რაიონის მემინდვრეობისათვის უაღრესად დიდი მნიშვნელობა ჰქონდა.

4. ხვნის პირობა. მესხეთ-ჯავახეთში ხვნის გარკვეულ პირობას იცავდნენ. ნიადაგები აქ იყოფოდა ორი ძირითადი ნიშნით — სარწყაობითა და ურწყაობით. თვით ურწყავ ნიადაგებს შორის დიდი სხვაობა შეინიშნება; ჯავახეთის ურწყავი მიწები უფრო მაღლა მდებარეობენ ზღვის დონიდან ვიდრე მესხეთისა. ამ განსხვავებას მოსდევდა ხვნა-თესვის შესაბამისი წესები, რომელიც მეურნე გლეხის ემპირიული ცოდნის ნიადაგზე მუშავდებოდა. ჯავახეთის კლიმატი მესხეთის კლიმატთან შედარებით განსხვავებულია. იგი ხასიათდება ნაკლებად კონტინენტური და განესტიანებული ჰავით[29]. ეს გარემოება უთუოდ იყო ამ კუთხის ხვნა-თესვის ერთ-ერთი მარეგულირებელი ფაქტორი. როგორც შემოდგომის, ისე საგაზაფხულო ხორბლეულისათვის მოხვნა-დათესვის გარკვეული პირობების დაცვა იყო საჭირო. ასე მაგ.,

---

29 ლ. მარუაშვილი, საქართველოს სსრ ფიზიკური გეოგრაფია, გვ. 318.

გაზაფხულის ხორბლეულის ღრმად ჩათესვა ნიადაგში არ შეიძლებოდა, იგი მიწაში ჩალპებოდა, ადრე არ აღმოცენდებოდა. მისი დათესვა არც ზედაპირულად უნდა მომხდარიყო, რადგან ასეთ შემთხვევაში თესლი გამოიფიტებოდა, გახმებოდა და აღმოცენების უნარს დაკარგავდა. საქართველოს პირობებში, მხოლოდ მესხეთ-ჯავახეთში იყო მიწის საანეულო სისტემის ის რთული პირობა, რასაც აქ გათერძვას უწოდებდნენ. გათერძვა — თერძული, ნიადაგის სამგზის და ზოგჯერ ოთხგზის დახვნაში გამოიხატებოდა.

საანეულო მიწის ორჯერადი და სამჯერადი მოხვნა, როგორც ხ. ვერმიშევი შენიშნავს, ჩვეულებრივი მოვლენა იყო, მაგრამ მისივე ცნობით, ყოფილა ჩანდური და ვაზიანი, სადაც საანეულო მიწას ოთხჯერაც ხნავდნენ[30], ჩვენი მასალებითაც დგინდება, რომ სამგზის და ოთხგზის ანეულის ხვნა იშვიათ მოვლენას არ წარმოადგენდა. სოფელ ღრელში ოქრო ნებაძის (82 წლისა) ცნობით ზოგიერთი კარგი მეურნე გლეხი საანეულო მიწას ორჯერად ხნავდა. სოფ. ვალეში სარქისა ჯანაშვილის ცნობით „ძველად კარგი მხვნელი ორჯერ და სამჯერ მოხნავდა პურის დათესვამდე. ერთი მეზობელი მყავდა ის მეოთხედაც კი ხნავდა. იმას კარგი პური მოყავდა, ყანა იმდენზე უნდა გამტკიცო, რომ მარილივით იყოს"[31], როგორც ჯავახეთში, ისე მესხეთში ნიადაგის რამდენიმე გზის მოხვნა მიწას საერთოდ ასუფთავებდა, როგორც სარეველა ბალახებისაგან, ისე ქვა-ღორღისაგან.

მეტად თავისებური ჩანს ის გარემოება, რომ მესხეთ-ჯავახეთში ღრმად ხვნა არ იყო მიღებული. მთხრობელთა დაკვირვებით გაზაფხულზე ღრმად მოხნულში დათესილი თესლის ჩალპობას იწვევდა ან გვიან აღმოცენდებოდა. ზერელედ დათესილი შრებოდა და ჭკნებოდა. ამიტომ გაზაფხულის ხვნას აქ დიდი გუთნით არ აწარმოებდნენ. დიდი გუთნით, როგორც აქაური მასალები გვიდასტურებს, მხოლოდ ყამირი მიწის მოხვნა სცოდნიათ. ჯილღა მესხეთ-ჯავახეთის მიწათმოქმედებაში იყო ის უნივერსალური სახვნელი, რომელიც გამოიყენებოდა როგორც საანეულო, ისე საგაზაფხულო ხვნისათვის. მესხეთ-ჯავახეთში და საერთოდ ქვემო ქართლის ნასოფლარებსა (ჭივჭავა) თუ თანამედროვე სოფლის მოქმედ სასაფლაოებზე უხვად არის. შემორჩენილი საფლავის ქვებზე გამოსახული ჯილღა სახვნელი. ყოველ მათგანში 4—5 უღელი გამწევი ძალაა შებმული და ტოლგოგრებიანი ფამფალაკი გააჩნია. ეს ფაქტიც ერთგვარად ხაზს უსვამს იმ გარემოე-

---

30 ხ. ვ ე რ მ ი შ ე ვ ი, დასახ. ნაშრომი, გვ. 149.

31 გ. ჯ ა ლ ა ბ ა ძ ე, მესხეთ-ჯავახეთის ეთნოგრაფიული ექსპედიციის მასალები, 1967, რვ. I, გვ. 12.

ბას, რომ საკვლევ კუთხეში ძირითადი და წამყვანი ფორმა სახვნელისა, იყო ჯილღა. გ. ჩიტაიამ შეისწავლა რა მესხეთ-ჯავახეთში გავრცელებული სახვნელი იარაღები, მიუთითებდა „რომ ქვაბლიანის ხეობის უმეტეს მოსახლეობაში ჯილღა საყოველთაო სახვნელს წარმოადგენდა“[32].

თუ რამდენად ძლიერად იყო ფეხმოკიდებული ჯილღა სახვნელი, როგორც საანეულო იარაღი მესხეთ-ჯავახეთსა და ქვემო ქართლში, ამას კარგად გვიდასტურებს დასახლებულ რაიონებში ძველი საფლავის ქვებზე გამოხატული ჯილღა სახვნელები. ერთი ასეთი შესანიშნავი ძეგლია ნასოფლარი ჭივჭავას სასაფლაოზე შემორჩენილი გუთნისდედის საფლავის ქვა. სოფ. ჭივჭავში XVI საუკუნეში შეწყვეტილა ცხოვრება. შემორჩენილი საფლავის ქვა აშკარაა რომ XVI საუკუნეზე უფრო ადრინდელი უნდა იყოს. მისი ზომა 143×193 სმ სისქით 30 სმ ქვაზე ადამიანის ორი ფიგურაა ამოკვეთილი. ადამიანის ფიგურებს ხელები ჯვარედინად აქვთ გულზე დაკრეფილი. წელზე ნაოქმოსხმული მოკლე კალთებიანი ჩასაცმელი აცვიათ. ქვედა კიდურები ისეთ შთაბეჭდილებას ტოვებს, თითქოს შიშველ მდგომარეობაშია გამოხატული. საგანგებოდ არის გამოყვანილი მუხლის კვირისტავები. მარჯვნივ და მარცხნივ, მოკლე, წელში გახრილი სატევრებია გამოსახული, რომელიც თავისი ფორმით სამთავროს IX—X საუკუნის არქეოლოგიურ სატევრებს წააგავს, მარჯვენა ფიგურის გვერდში სახვნელია გამოხატული, რომელიც გარდაცვალებულის გუთნისდედობაზე მეტყველებს, ჭივჭავას გუთნისდედის ქვაზე გამოხატული სახვნელი იარაღი ფამფალაკიანია, რომელსაც ტოლი გოგრები გააჩნია. სახვნელის აგებულებაში არა ჩანს ფრთა და საკვეთელი სახნისი კი კარგად არის გამოყვანილი. მხატვრობის მიხედვით ქვაზე წარმოდგენილია ჯილღა სახვნელი. საფლავის ქვებზე სახვნელების გამოხატვისას ხელოსნები ხშირად აკლებდნენ ხოლმე რომელიმე დეტალს, მაგრამ ძირითად დეტალებს მაინც ისეთს ტოვებდნენ, რომელთა საშუალებითაც სახვნელის რაობას მნახველი შეიცნობდა. ასეა უსაკვეთლოდ გამოხატული სახვნელი სოფელ ზველის საფლავის ქვაზე (გიორგობის ეკლესიასთან ცხვრის ქანდაკის მარჯვენა გვერდზე), რომელიც აგრეთვე ჯილღა სახვნელს წარმოადგენს. სოფელ ხიზაბავრის საფლავის ქვაზედაც უსაკვეთელო სახვნელია წარმოდგენილი, ასევეა ბარალეთის ზოგიერთ ქვის მხატვრობაში. სოფელ ზემო ნიჩბისში შაქრო კანდელაკიშვილის საფლავის ქვის (გარდ. 1919 წ.) მხატვრობაში სახვნელს

---

32 გ. ჩიტაია, მასალები საქართველოს სახვნელი იარაღების ისტორიისათვის, საქართველოს სახ. მუზ. მოამბე, ტ. V, გვ. 270.

ფრთა არ გააჩნია, მაგრამ მის აღნაგობაში მსხლის ფორმით შეერთებული მანჭების გამოხატვით ხელოსანმა ხაზი გაუსვა იმას, რომ ფრთიანი დიდი გუთანი წარმოადგინა.

ჭიკჭავას საფლავის ქვაზე რომ ჯილღა სახვნელია წარმოდგენილი, ეს კარგად ჩანს გამწევი ძალისათვის გამოხატულ უღელთა რაოდენობიდანაც, სახელდობრ მასში ოთხი უღელია გაბმული, რაც ჯილღა სახვნელისათვის საკმარის გამწევ ძალად ითვლებოდა.

ჯილღა სახვნელი, როგორც შუა საუკუნეების საქართველოში, ისე გვიანი დროისათვის ქვემო ქართლსა და მესხეთ-ჯავახეთში საკმაოდ ფესვმაგარ იარაღს წარმოადგენდა. სახვნელის ეს სახეობა სხვა სახვნელთაგან იმით გამოიყოფა, რომ იგი ზეგანის მიწათმოქმედების საანეულო სისტემასთან არის დაკავშირებული, რომელიც ბარის საანეულო სისტემისაგან მრავალი ნიშნით გამოირჩეოდა. სახელდობრ ნიადაგის მრავალგზის გადახვნა ნიადაგის მსხვრევით, ნაცვლად ფრთიანი სახვნელით უწყვეტ ლენტად მიწის გადაბრუნებისა, იწვევდა ნიადაგში მზის სხივების უხვად და მრავალგზის შეღწევას, რაც ზეგანის გრილი ნიადაგების მემინდვრეობისათვის აუცილებელ პირობას წარმოადგენდა. ჯავახეთში ამბობდნენ: „მიწას ერთხელ მოხნავ — ერთ მოსავალს მოგცემს, ორჯერ მოხნავ — ორ მოსავალსო". ეს პირობა ქვემო ქართლისა და მესხეთ-ჯავახეთში საუკუნოვანი ტრადიციებით იყო განმტკიცებული. ქვემო ქართლის მემინდვრეობაში ფართოდ იყო გამოყენებული ფორჩხი, რომელიც საანეულო სისტემის აუცილებელ იარაღს წარმოადგენდა. ფორჩხის სიკეთე მემინდვრეობაში იმდენად დიდი იყო და იმდენად ძველი იარაღი ყოფილა, რომ იგი მეზობელ სომხებსაც გადაუღიათ და ქართული სახელითვე მიუღიათ. ფორჩხი და ჯილღა სახვნელი ერთი სამინდვრო საანეულო სისტემის განუყრელი იარაღებია და მათი გავრცელება საქართველოს გარდა სომხეთშიც იჭრება. ისე როგორც ფოჩხი, სახელი ჯილღაც სომხურში ქართულიდან არის ამ იარაღთან ერთად შესული. საგულისხმოა ისიც, რომ ამ იარაღებთან დაკავშირებული შრომის ორგანიზაციის სახელიც „მოდგამი" საქართველოდან გავრცელდა სომხეთსა და აზერბაიჯანის დასავლეთ და ჩრდილო დასავლეთ რაიონებში.

საქართველოში გავრცელებული სახვნელი იარაღი ჯილღა სომხეთში გავრცელებულ ჯილღისაგან იმით განსხვავდება, რომ ქართულ ჯილღას ფრთები არ გააჩნია, სომხურ ჯილღას კი ორივე მხარეზე აქვს ფრთები გაკრული და ხმალაზე არის წინა წვერით ჩაბმული[33].

---

[33] В. Бдоян, Земледельческая культура в Армении, автореферат, 1968, с. 47.

სახვნელ იარაღებში წარმოდგენილი ეს დეტალი არც ისე უმნიშვნელო ნაწილია, რომელზედაც სომეხ მკვლევარს ვ. ბდოიანს ყურადღება არ გაემახვილებინა, მაგრამ იმის გამო, რომ მესხეთ-ჯავახეთში 1830 წლიდან პასკევიჩის მცდელობით ერზერუმელი და ალაშკერტელი სომხები დასახლდნენ და ჩამოსახლებიდან დღემდე ისინი ჯილღა სახვნელს იყენებენ, მაჯ მიაჩნია რომ ეს სახვნელი მათ თან უნდა მოეტანათ და დაენერგათ[34]. მაგრამ, როგორც ზემოთ აღვნიშნეთ, ქართულ და სომხურ ჯილღას შორის გარკვეული ზღვარია, ჯავახელი სომხები ქართულ ჯილღას იყენებდნენ, ვ. ბდოიანი ამაოდ აიგივებს ერზერუმის კლიმატურ-გეოგრაფიულ გარემოს მესხეთ-ჯავახეთის კლიმატურ-გეოგრაფიულ გარემოსთან. თვით მესხეთ-ჯავახეთი არა ჰგავს კლიმატურ-გეოგრაფიული გარემოთი ერთიმეორეს და ეს ორივე კუთხე ერზერუმის კლიმატურ-გეოგრაფიულ გარემოს ისე როგორ დაემთხვა, რომ იქაურმა სომხებმა თავისი სამეურნეო იარაღი აქაურ გარემოს მოარგეს. ისტორიულად ცნობილი ფაქტია, რომ სამიწათმოქმედო იარაღების მორგებას ახალ გარემოსათვის და ახალი გარემოს სამიწათმოქმედო დანიშნულებით ათვისებას, საუკუნეების პრაქტიკული ცოდნა სჭირდება. მოსული ხალხი ვერ დაუცდიდა ახალ გარემოში საუკუნოვანი ახალი პრაქტიკის მიღებას მემინდვრეობის საქმიანობაში. მას ადგილზე არც თუ ისე ცუდი გარემო დახვდა; ქვემო ქართლი და მესხეთ-ჯავახეთი საქართველოს პურის ბეღელს წარმოადგენდა, აქ მემინდვრეობის მაღალი კულტურა იყო დასადგურებული ჯერ კიდევ ენეოლითის ხანიდან.

ჯილღის საშუალებით ნიადაგის დიდ სიღრმეზე ხვნა არ იყო შესაძლებელი. მთხრობელთა დაკვირვებით დიდ სიღრმეზე ხვნას ადგილობრივი ნიადაგი არ თხოულობდა. ნიადაგი რომ ღრმად მოხნულიყო მიწის სამუშაო ფენა აერეოდა უძრავი ფენის შემადგენლობაში და მოსავალს ძალას ვერ მიატანდა. თუ შემოდგომით მოხნულ მიწას მზრალად დატოვებდნენ, საამისოდ სრულდებოდა საგანგებო ხვნა, რასაც მესხეთ-ჯავახეთში ჩაღარვა ეწოდებოდა. ჩაღარვა გათერძილის და აოშილის შემდგომი საფეხური იყო და მას იმ შემთხვევაში მიმართავდნენ, თუ საგაზაფხულო ხორბლეული უნდა დაეთესათ. ჩაღარვისათვის არონას იყენებდნენ, ჩაღარვა ნიშნავდა აგვისტოში აოშილზე, სექტემბერ-ოქტომბერში კვლავ სახვნელის გადატარებას. ოღონდ ამჯერად არონა კვლებს ატარებდა ინტერვალით. ისე რომ გავლებულ კვლებს შორის ფაფარი მანძილით რჩებოდა. ასეთ მდგომარეობაში უნდა დარჩენილიყო მიწა გაზაფხულამდე. მეურნეთა აზ-

---

34 ი ქ ვ ე, გვ. 49.

რით, ჩაღარული მიწა ამოღებული კვლებისა და დატოვებული ფაფრების საშუალებით თოვლს კარგად აკავებდა, მიწაში მეტი სინესტე გადიოდა, საგაზაფხულო ნათესისათვის თოვლის ადრე აღების საქმეს დატოვებული ფაფრები ეხმარებოდა. ამას გარდა ჩანს, რომ ნიადაგის ჩაღარვა თოვლით გამოწვეული ეროზიის ერთგვარ საწინააღმდეგო საშუალებასაც წარმოადგენდა.

ჩაღარული მიწის ნაკვეთს გაზაფხულზე ჯერ დათესდნენ და არონათი გადახნავდნენ, შემდეგ მასზე ფარცხს მოატარებდნენ და ამით მთავრდებოდა საგაზაფხულო ხვნა-თესვის ციკლი. ასეთ შემთხვევაში ნიადაგს ოთხგზის მოხვნა მოსდიოდა და მოსავალსაც კარგს იძლეოდა.

მოვიყვანთ ერთ კონკრეტულ მაგალითს იმის თაობაზე, თუ რამდენად რთულია მესხეთ-ჯავახეთის ხვნა-თესვის ადგილობრივ კლიმატურ-გეოგრაფიულ გარემოსთან შესატყვისი შრომითი საქმიანობა. ორმოციან წლებში სოფელ ხერთვისში ჩამოასახლეს მთიულები დუშეთის რაიონიდან (1944 წ.). მათ სახნავ-სათესი მიწები აქვთ სოფლების — პტენასა და ჩუნჩხას მეზობლად, ჯავახეთის ზეგანზე. გაზაფხულზე, მათ მიწა მოხნეს, შემდეგ დათესეს და დაფარცხეს, მაგრამ პურის მოსავალი ვერ მოიყვანეს. ასე ემართებოდათ რამდენიმე წლის მანძილზე, ვიდრე იმავე წესით არ დაიწყეს ხვნა-თესვა, რა წესითაც ადგილობრივნი აწარმოებდნენ. ე. ი. ჯერ დათესვა, შემდეგ არონით ჩახვნა, მთხრობელი იროდიონ მაქსიმეს ძე ბადრიძის (69 წლ., სოფ. ჩუნჩხა, 1965) გადმოცემით, „ჩვენი მიწა გაზაფხულზე არონით თუ არ დაიხნა და ისე არ ჩავიდა მიწაში, მარცვალი პირადად რჩება, ხმება და არ იძლევა ნაყოფს". ამავე მთხრობელის გადმოცემით, ჩუნჩხელებს ხერთვისში ჩამოსახლებული მთიულები გაუფრთხილებიათ, რომ ამ წესით ისინი პურს ვერ მოიყვანდნენ, და „მათაც მერე ხვნა-თესვას ჩვენებურად მოკიდეს ხელიო"[35]. თუ რამდენად დიდი მნიშვნელობა ჰქონდა მესხეთის მემინდვრეობაში ტრადიციულ დიდ სამეურნეო გამოცდილებას, რომელიც საუკუნეების მანძილზე ადგილობრივთა მიერ იყო გამომუშავებული, ამის შესახებ მეორე ფაქტიც მეტყველებს. ამ მეორე ფაქტს ყურადღება მიაქცია ხ. ვერმიშევმა, რომელიც მიუთითებდა, რომ სომხების ყანები მეტად იყო დასარევლიანებული. ეს გარემოება მიწის ხვნის თავისებურებებიდან გამომდინარედ მიიჩნია, რომ ამის შედეგად დაბალი მაჩვენებლებით ხასიათდებოდა სომხების მოყვანილი ხორბლეული, მაგ., საწყაოში ჩაყრილი სომხების მოყვანილი ხორბალი თუ 50 გირვანქას იწონიდა,

---

35 გ. ჯალაბაძე, მესხეთ-ჯავახეთის ეთნოგრაფიული ექსპედიციის მასალები, 1965, რვ. I, გვ. 25.

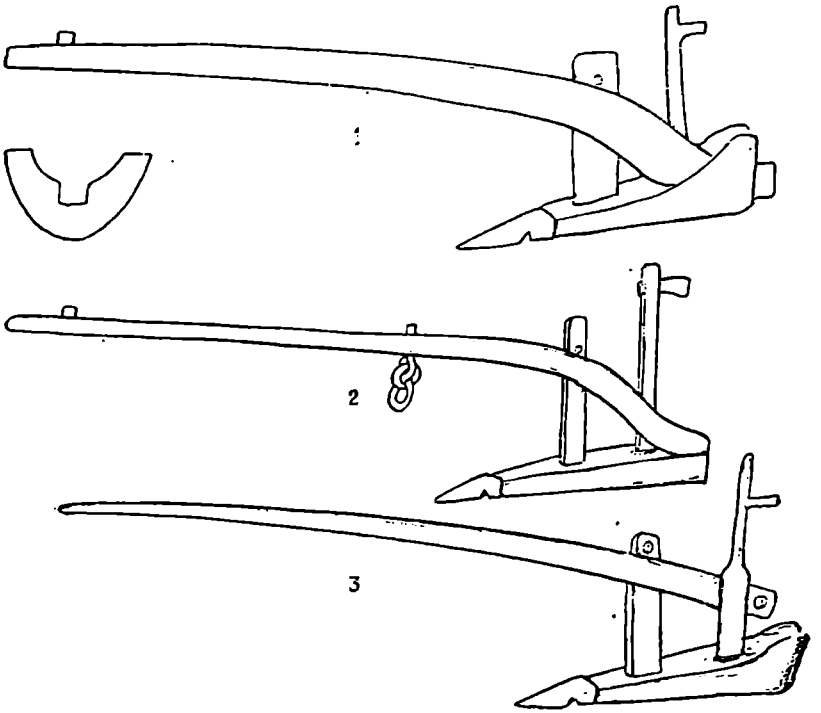

ტაბ. V. მესხური არუნა და ჩუთი

იგივე საწყაოში ჩაყრილი ქართველების მოყვანილი ხორბალი 52—53 გირვანქას იწონიდაო[36], რომ სომხები სამმინდვრიან სისტემას იყენებდნენ, ხოლო ქართველები კი ორმინდვრიანსო და სხვ.

მესხეთ-ჯავახეთში, როგორც აღინიშნა, ნაკელი მხოლოდ ნაფუძრებში გაჰქონდათ, დანარჩენი მიწის ნაკვეთები ნაკელის გარეშე რჩებოდა. ნაკელს ცვლიდა თესლმონაცვლეობა, თესლბრუნვა, სახნავ-სათეს ფართობზე ბალახეულის და ცერცვლების თესვა, აგრეთვე შერეული თესლის თესვა, რაც მესხეთ-ჯავახეთში ამირანის გორას ენე-

36 ხ. ვ ე რ მ ი შ ე ვ ი, დასახ. ნაშრომი, გვ. 119.

ოლითურ კულტურაში უკვე კარგად ჩანს[37]. იმ რთული საანეულო სისტემის შემდეგ მიწაში ნაკელის შეტანა თუ რამდენად არ იყო აუცილებელი, ამაზე მესხეთში ერთი საინტერესო გადმოცემა ჩავიწერეთ. „ერთი კაცი 600 წელი მიწაში წოლილა. მკვდარი იყო და თურმე წამოდგომა უნდოდა. ერთ ვალელ ბიჭს სიზმარში უნახია, რომ ის რო წამოდგება, ქვა მიაწოდე, ხელი არ ჩამოართვაო. მართლაც წამოიწია იმ კაცმა და ხელი მომეცი: მიაწოდეს ქვა. ის ქვა მოფშვნიტა და გადაყარა. გაიხედა მინდორზე და დაინახა რაღაც შავი გროვა. „რა არისო ბიჭო ესაო"? „ესაო არისო ნაკელიო, რომაო მიწამო მოსავალი მოგვცესო". იმ კაცს უთქვია: „ეჰ, მიწა რომ მექრთამეობაზე გადასულა ახლა სიცოცხლეც ალარა ღირსო და ახლავე მიწა მომაყარეთო"[38].

ნაკელის საშუალებით, როგორც აღვნიშნეთ, მიწის გაპოხიერება მხოლოდ ნაფუძრებისა იცოდნენ, სადაც ქერი ითესებოდა. მას შემდეგ რაც მესხეთ-ჯავახეთში კარტოფილის კულტურამ მოიკიდა ფეხი ჯერ საბოსტნე ადგილებიდან, ხოლო შემდეგ კი ნაფუძრებიდან ქერი განდევნა და მისი ადგილი დაიკავა. უნდა აღინიშნოს, რომ კარტოფილს მესხეთ-ჯავახეთში კარგი ნიადაგი და კლიმატი შეხვდა და მისმა მოსავალმა ერთ ნაკვეთზე აღებული ხორბლეულის გამოსავლიანობა რამდენადმე დაჯაბნა.

კარტოფილის თესვის და ამოღების საქმეში კვლავ მოქმედებაშია ძველებური არონა, რომელიც სახმარად მსუბუქი და გამყოლია.

5. საკალოე მიწა, კალოსათვის ადგილი ან სახლის ახლო იყო, ან სახლიდან ცოტა მოშორებით. თუ კალო სახლიდან დაცილებული იყო, მაშინ საკალოე მიწა[39] ცალკე მოიხსენიებოდა ხოლმე, თუ სახლ-კარის მიდამოში შედიოდა აქვე იყო მოწყობილი საბძლები; როგორც მესხეთში, ისე ჯავახეთში საბძლები ქვით იყო ნაგები, ოთხკუთხედის ფორმისა და გვერდებმომრგვალებული. იგი დიდი ძელებით იყო გადახურული და ზემოდან მიწით მოტკეპნილი, საბძელზე ხშირად თივის ზვინის დადგმაც იცოდნენ.

ჯავახეთის სოფ. ჩუნჩხაში და მესხეთის სოფ. ზველში შემორჩენილი საბძლის ნანგრევების მიხედვით თუ ვიმსჯელებთ, ზოგი მათ-

---

37 ტ. ჩუბინაშვილი, მტკვრისა და არაქსის ორმდინარეთის უძველესი კულტურა, გვ. 92.

38 გ. ჯალაბაძე, მესხეთ-ჯავახეთის ეთნოგრაფიული მასალები, 1967, რვ. I, გვ. 11.

39 გურჯისტანის ვილაიეთის დიდი დავთარი, წ. II, 1941, გვ. 318.

განის ფართობი 100 კვ. მეტრს აღემატებოდა, სიმაღლე კი 4—5 მეტრსაც აღწევდა.

კალოს ახლოს მოწყობილი იყო პურის ორმოები. სოფ. ხიზაბავრაში მცხოვრები იოსებ კონსტანტინეს ძე ველიჯანაშვილის (87 წლ., 1967) სახლის წინ ახლაც არის დაცული კალოს ფართობის ნახევარი, რომლის გვერდებშიც ორი დიდი ზომის ორმოა დაუქმებული. ამ ორმოებს გვერდები ქვითა აქვს ამოშენებული. ძირი განიერი აქვს; წაკვეთილი კონუსისებურად ამოდის დაბლიდან, ხოლო თავზე ადგას საკმაოდ სქელი ქვისაგან გამოთლილი ბადიმი. ბადიმს თავზე ადევს ქვისავე სარქველი, რომელიც შუაში ამოჩვრეტილია. სარქვლის ნაჩვრეტი სულის საბრუნის დანიშნულებას ასრულებდა. აქედან ორმოს ჰაერაციას ჰქონდა ადგილი. ჰაერაციის გარეშე ორმოში მავნე გაზები გროვდებოდა და ხშირი ყოფილა შემთხვევები, რომ ორმოში პურის ამოსაღებად ჩასული ადამიანი შიგ მომხრჩვალა[40]. ორმოს ამ უსიამოვნო მოვლენის თავიდან აცილების მიზნით, როცა მას სარქველს მოხდიდნენ, ორი-სამი საათი ღიად ტოვებდნენ, თუ უნდოდათ, რომ ორმოდან გაზის ამოსვლა შეემოწმებინათ, ორმოში ქათამს ჩასვამდნენ, და თუ ცოცხალი დარჩებოდა, მაშინ ორმოში ჩასვლა საშიში აღარ იყო.

ორმოში პურის და ქერის ხანგრძლივად შენახვა დამოკიდებული იყო როგორც სოფლის ადგილმდებარეობაზე, ისე ხორბლეულის ჯიშებზე. გადმოცემით მესხეთში ხორბალს მეტი წებოვანობა — წიაღიანობა ახასიათებდა, ვიდრე ჯავახეთის ხორბლეულს, ჯავახური ხორბლეული უფრო ფატარი იყო, ამიტომ ორმოში ათ წლამდე შეიძლებოდა შენახულიყო. მესხური კი უფრო ნაკლები დროის მანძილზე ინახებოდა.

კალო თავისი ორმოებით და ბევრგან ორმოების გარეშე მესხური კარმიდამოს განუყრელ ნაწილს შეადგენდა. ხშირად კალოზე სრულდებოდა საქორწინო ცეკვა, თამაში და გართობანი. კალო არაიშვიათად იმართებოდა ხოლმე აგრეთვე სახლის ბაზზედაც.

0. მემინდვრეობასთან დაკავშირებული რწმენა-წარმოდგენები მესხეთ-ჯავახეთში. მემინდვრეობის კეთილდღეობაზე ზრუნვა აქტიურ მცდელობასა და შრომით საქმიანობაში გამოიხატება. მაგრამ ხშირად ამ მცდელობას წინ ეღობებოდა ბუნების მოვლენები გვალვის ან ხშირი წვიმების სახით. ურწყავი სოფლებისათვის გვალვა წარმოადგენდა ყველაზე მძიმე შედეგების მომტანს. ამიტომ, სადაც კი ოდნავ ამის

---

40 ი. დ ო ლ ი ძ ე, ქართული სამართლის ძეგლები, I, 1963, გვ. 291; ლ. მელიქსეთ-ბეგი, სამართალი სომხური, 1927, გვ. 63.

შესაძლებლობა არსებობდა, დიდის გულმოდგინებით იყო გამოყენებული სარწყავად ხევის წყლები. ხერთვისში, თმოგვში, ნაქალაქევში, ტოლომში ხევის ნაკადულები მიმარჯვებული იყო ბაქნებზე, რომელთა დასაფეხურება ზოგან 50-საც კი აღწევდა. მაგრამ სარწყავი წყლები ძირითადად მაინც ხეხილის ბაღებისათვის იყო გამოყენებული, გვალვა მაინც რჩებოდა იმ ფაქტორად, რომელიც საფრთხეში აყენებდა წლის მოსავალს. მესხეთ-ჯავახეთის რელიეფის თავისებურებამ უთუოდ დიდი გავლენა იქონია ამა თუ იმ სოფლის მოსახლეობის დამოკიდებულებაზე გვალვასთან. ზოგიერთი ხეობის მოსახლენი სარწყავ წყლებს იყენებდნენ და ამდენად მათ მიწის მოსავალს გვალვა ნაკლებად აღონებდა, სხვანი კი ურწყავობის გამო მძიმე მდგომარეობაში ვარდებოდნენ.

ამის შესაბამისად ტაროსის ღვთაებისადმი დამოკიდებულებაც სხვადასხვანაირი იყო ძველად.

სოფ. ღრელში ჩაწერილი მასალის მიხედვით, სოფელი გვალვიანობის დროს დიდებაზე შემოვლას აწყობდა. ამ საქმეს მოხუცი ქალები თაობდნენ. ახალგაზრდა გოგონებს შეკრებდნენ და ისე წავიდოდნენ კარდაკარ დასავლელად. ამასთან, დიდებაზე მოსიარულეთ თან დაყავდათ „გვალვის პატარძალი". გვალვის პატარძალს საგანგებო მორთულობა ჰქონდა. თავზე ჩიხტას დაადგამდნენ, ჩიხტაში სპილენძის ჯამს ჩადგამდნენ (ამ ჯამს ადგილობრივ ფახირ თასს უწოდებდნენ) და ისე დაამგრებდნენ, რომ მოძრაობაში თავიდან არ ჩამოვარდნილიყო. შემდეგ სახეზე ფერად ლეჩაქისებურად ქსოვილს ან თხელ ნაჭერს ჩამოაფარებდნენ და ხელჩაკიდებულს დაატარებდნენ კარიკარ. რომელიმე მეკომურის ეზოში მისვლისას სიმღერას იტყოდნენ. სიმღერის ტექსტი საქართველოში საყოველთაოდ გავრცელებული ლაზარეს სადიდებელია:

„ლაზარ მოდგა კარსაო,
აბრიალებს თვალსაო,
აღარ გვინდა გორახიო
ღმერთო მოგვე ტალახიო.
ცხრილი აგორებულაო
წვიმა გაჩქარებულაო".

სიმღერის დამთავრებისთანავე, ოჯახის დიასახლისს დიდებაზე მოსიარულეთათვის სახლიდან გამოჰქონდათ სანთელი, ყველი ან ფქვილი, ან კვერცხი და აძლევდა. თანვე მოჰქონდა წყალი, რომელსაც გვალვის პატარძლის თავზე დადგმულ ჯამში ასხამდა. ამის შემდეგ პროცესია სხვა მეკომურის კარზე გადადიოდა. შეკრებილი სანოვაგით

ეკლესიის კარზე პურობა იმართებოდა, ზოგჯერ მინდვრად გადიოდნენ. და რომელიმე ყანაში მართავდნენ პურობას, სოფლის მოხუცთა ინიციატივით ეკლესიაც ერეოდა ამ საქმეში, დიდებიდან დაბრუნებული პროცესია ეკლესიას მიადგებოდა, აქ მღვდელი პარაკლისს იხდიდა და ყანაში ხატს გამოაბრძანებდა.

ამავე სოფელში სცოდნიათ წვიმის მოყვანის სხვა წესიც, მაგ., ყარიბის საფლავიდან ძვლის ამოღება და წყალში ჩაგდება. ანალოგიური წესები მეტ-ნაკლები განსხვავებით დამოწმებულია სხვა სოფლებშიც.

სოფ. ანდრიაწმინდაში, სულიკო ბესარიონის ძე ინასარიძის (63 წლ., 1965) გადმოცემით, „აგვისტოს მოდიოდა ელიობა. ელია ხალხს წვიმის ღვთაებად მიაჩნდათ. თითქოს ელია ბრმა არისო, მარცხენა მხრიდან ამიტომ ვერა ხედავს. მარცხენა მხრიდან სეტყვა ეპარება და ვერ იჭერს, მარჯვენა მხრიდან კი როცა სეტყვა წამოვა, იჭერს და უშვებსო. ახლა რომ გაიგებენ სეტყვა წამოვაო დაიძახებდნენ: „წმინდა ელია, მთა მთა იარეო. ტაფაზე მარილს მოაბნევდნენ და გადმოპირქვავებულს გარეთ გადგამენ გადაიღებსო. პირველ შვილს სეტყვის მარცვლებს ჩაუყრიდნენ ზურგში, გადაიღებსო. ზარსაც დარეკდნენ, შეიბრალე წვრილფეხი და ბალღებიო“.

გვალვის დროს შავ ვირზე ორ ბავშვს პირისპირ შესვამდნენ. თავზე გადააფარებდნენ საერთო საფენს, ისეთს რომ ორივე დაფარულიყო. მერე კარიკარ დაივლიდნენ სიმღერით. სიმღერის ტექსტი იგივე იყო რაც ლაზარეს სადიდებელშია. შემდეგ ოჯახის რომელიმე წევრი სახედარზე მსხდარ ბავშვებს წყალს გადაასხამდა და გამოუტანდა ეზოში, კვარცხს ან სანთელს. ყიდულობდნენ თხას, მიყავდათ ელიას კარზე, იქ დაკლავდნენ და შეექცეოდნენ. ანალოგიურ ქმედებას ეწეოდნენ მესხეთში მცხოვრები მაჰმადიანი ქართველებიც.

ამავე სოფელში ჯვარიხევთან ქვის ჯვარი ყოფილა, ქალები და კაცები გვალვიანობის დროს ქვის ჯვარს ხევის წყალში ჩადებდნენ, რომ წვიმა მოსულიყო. თუ წვიმები შეაწუხებდათ მაშინ ქვას ისევ უკან ამოიღებდნენ.

წვიმის გამოწვევისათვის აფხაზები სახედარზე თეთრ საფენს აფენდნენ, ზედ გოგონას შესვამდნენ, კარიკარ დაჰყავდათ და წყლით წუწავდნენ, მესხეთში შავი სახედრის შეგდება იცოდნენ წყალში, რომ წვიმა მოვაო.

კათოლიკე ქართველებს გვალვის დროს სცოდნიათ ღვდელთან ერთად ეკლესიიდან ხატის გამოტანა და მინდვრად გასვლა. წმინდა ხატის გატანა ეკლესიიდან სცოდნიათ აგრეთვე მესხეთ-ჯავახეთში მო-

სახლე სომხებსაც. ისინი ეკლესიაში სიმღერით მიდიოდნენ, ხატი სასაფლაოზე გაჰქონდათ ხოლო აქედან კვლავ ეკლესიაში. გვალვის დროსვე იკრიბებოდნენ ქალები და ბავშვები, დადიოდნენ კარიკარ და მღეროდნენ:

„ბარბალიკ ეკელე,
შალე შაპიკ ჰაქელე“ და სხვ.

ბარბოლიკა-ბარბალიკა იგივე ბარბალეა, რომელსაც სირიელებიც ქართველებისა და სომხების ანალოგიურად მოსავლის მფარველობას შესთხოვდნენ[41]. ქართველებთან ბარბალეს ბუნება სხვადასხვა ფუნქციის მატარებელია, სვანეთში ნაყოფიერების მფარველად გვევლინება (ვ. ბარდაველიძე), ქართლში ბავშვთა მფარველის ფუნქციების შემსრულებლად, ბატონების მამიდაა. ქართლში ბარბალეს ფუნქციები უფრო გაფართოებულია. მას ნაყოფიერებასა და ბავშვების მფარველობას შესთხოვდნენ. ბარბალის სახელზე აყენებდნენ „ზვარას“ მამლის და ცხვრის სახით. ბარბალის სახელზე იცოდნენ აგრეთვე კაკლის დათქმა. ასეთი კაკლის მოჭრა არ შეიძლებოდა, ვიდრე იგი თავისით არ გახმებოდა. ვადარებთ რა სვანეთის ეთნოგრაფიულ მასალას, ქართლში ბარბალეს, როგორც ნაყოფიერების მფარველის ფუნქციის დავიწროვება, გამოწვეული უნდა იყოს ქართლის მემინდვრეობაში ქალის სამეურნეო როლის შემცირებით.

მიწათმოქმედ მამაკაცს მინდვრის მფარველად უნდა შეექმნა მამაკაცური ბუნების ღვთაება. ამ რიგის ღვთაებად გვეჩვენება გონჯა, ბასილა, მინდვრის წ-ა გიორგი, ელია, ლაზარე და სხვ.

მესხეთ-ჯავახეთში შემორჩენილია: ძიქვები, ქვაკაცები, ქვაჯვარეები, რომელთაც დღეისათვის დაკარგული აქვთ თავისი პირვანდელი ფუნქცია. ამ ქვებთან მიდიოდნენ უძუძური დედები და შესთხოვდნენ რძის მომატებას. იგივე ძიქვები უშვილო ქალებისათვის ნაყოფიერების მომნიჭებლად ითვლებოდა: ნაწილი ამ ქვებისა ფალოსის კულტს უკავშირდება, რომელიც ნაყოფიერება-გამრავლებას შველოდა. მაგრამ იგივე ქვებთან გარკვეული რიტუალის შესრულებით წვიმის გამოწვევაც შეიძლებოდა. შესაძლებელია მესხეთ-ჯავახეთში დადასტურებული ლაზარობის სახელი კოტი — კოტი ფალოსის კულტს უკავშირდებოდეს.

ჯავახეთში და მესხეთის მთისძირა სოფლებში ნიადაგების ურწყავობა მძიმე პირობებში აყენებდა როგორც მინდვრის, ისე ბაღ-ბოსტნის მოსავალს.

---

41 В. Гордлевский, Материалы для народного Сирийского календаря, ЭО, 1908, № 2—3, с. 179.

გლეხკაცობას მძიმე პრობლემად აწვა მორწყვის საკითხი. ამიტომ „ცის ნამს“ დიდი მნიშვნელობა ჰქონდა. ცის ნამის გამოწვევისათვის მრავალი საშუალება ყოფილა გამოყენებული.

ერთი ამათგანია წვიმის გამოწვევის ჭობარეთული წესი, რომელსაც ჭობარელი მთხრობელი კოსტა ანდრიას ძე ზედგინიძე (78 წლ., 1965) ასე გადმოგვცემს: „იყვნენ ხოლმე მოხუცი სამი ქალი, ისინი ჩაჯდებოდნენ ხოლმე ქვის ქერუნებში, იქ ისინი ზურგიზურგს მიაყუდებდნენ ხოლმე, თან მღეროდნენ. მერე მივიდოდნენ ხოლმე და წყალს გადაასხამდნენ ვითომ გაავდარდაო“. როგორც ვხედავთ, ამ შემთხვევაშიც ქალია მოსავლის ბედზე მზრუნველი. ქალები ცდილობდნენ გამოიწვიონ წვიმა. სამწუხაროდ წვიმის გამოწვევის ჭობარეთული წესი ძალზე ფრაგმენტული სახით შემოგვენახა. ჩვენ ბევრი ვეცადეთ, მაგრამ მეტი მასალა ამასთან დაკავშირებით ვერ მოვიძიეთ.

საყურადღებოა წვიმის გამოწვევის ჭაბარეთულ წესში სამი მოხუცი ქალის მონაწილეობა. საქმე იმაშია, რომ საერთოდ ლაზარობის რიტუალს უკავშირდება ეს სამი „ბებერა ქალი“. ლაზარობის რიტუალი კი, როგორც ლ. გვარამიძე და დ. ჯანელიძე ირკვევენ, ძველად სრულდებოდა სიმღერითა და ცეკვით. გვიანი დროისათვის, როგორც ეთნოგრაფიული მასალებიდან ირკვევა, ლაზარობის რიტუალს საქართველოს ფარგლებში ცეკვის ელემენტი ჩამოცილებული აქვს. საქართველოს მეზობლად ადიღელთა ეთნოგრაფიულ ყოფაში შემონახული წვიმის გამოწვევის სარიტუალო ცეკვა ფერხულის სახით იმართებოდა მეხდაკრულის საფლავთან, სადაც მამაკაცები მიდიოდნენ, რომ საფლავიდან ქვა წაეღოთ და წყალში ჩაესვენებინათ. ამ დროს საფლავის ირგვლივ ეწყობოდა ფერხული. მამაკაცთა გუნდი, საფერხულო სიმღერის შესრულების დროს, საფლავს ხან უახლოვდებოდა, ხან სცილდებოდა. სიმღერის შემდეგ აქედან ერთ-ერთ ქვას წაიღებდნენ და წყალში ჩადებდნენ. აღსანიშნავია, რომ საქართველოში წვიმის გამოწვევის რიტუალი ძირითადად ქალებისაგან სრულდებოდა. ზოგიერთი რიტუალი, რომელშიც მამაკაცები გამოდიოდნენ შემსრულებლებად, გვიანი დროისა უნდა იყოს. ასეთებად მიგვაჩნია, მაგ., ხატის გამოსვენება და მინდვრად გატანა, ან ხატის წყალში დაბანება, ზარეგბის რეკვა, ყარიბის საფლავიდან ძვლის წაღება და წყალში ჩაგდება და სხვ. ასე, რომ ძირითადი რიტუალი წვიმის გამოწვევისა ქალების მიერ სრულდებოდა. „ლაზარობის“ წეს-ჩვეულებას, აღნიშნავს ლ. გვარამაძე, თან ახლდა ძალიან ძველი წარმოშობის სიმღერა „ლაზარე“, მაგრამ რადგან ძველ დროში სიმღერა და ცეკვა განუყოფელი იყო, ეს გვაძლევს უფლებას ვიფიქროთ, რომ „ლაზარეს“ სიმღერის დროს

ასრულებდნენ რიტუალურ საწესჩვეულებო ცეკვას, ნელსა და ნარ-ნარს თავისი რიტმული მონახაზით"[42]. დ. არაყიშვილის აზრით, „ლა-ზარ მოდგა კარსა" ორხმიანი სიმღერაა, რომელიც მოცულობით და მუსიკალური აზრით მცირეა და მარტივი, რაც მისი სიძველის დამამ-ტკიცებელია[43]. გონჯაობა და კოტი-კოტი დ. ჯანელიძეს წარმართული რიტუალის ნაშთად მიაჩნია[44]. ამ რიტუალის გარკვეულ ნაწილს უნდა შეადგენდეს წვიმის გამოწვევის ჭობარული წესი. იმდენად, რამდე-ნადაც საერთოდ წვიმის გამოწვევის რიტუალებს ხშირად ახლავს სიმ-ღერა-ცეკვის ელემენტები, ხომ არ უნდა ჩაგვეთვალა ჭობარული რი-ტუალი რომელიმე ცეკვის, თუნდაც სამას წინაპრად?

მესხეთ-ჯავახეთის სამიწათმოქმედო ათვისებას მესხური ლეგენ-და, მსგავსად თუშური და ხევსურული გადმოცემებისა, მონადირეებს მიაწერს. ლეგენდის მიხედვით ვინმე ნადირაძეს, ვალეს მიდამოში უნა-დირია და მსუქანი ირემი მოუკლავსო. ისე, როგორც ხევსურულ ლე-გენდაში, აქაც პირველად ქერს დათესს და დასახლების ინტერესი უჩნდება.

მესხეთ-ჯავახეთის სამეურნეო ათვისებას დიდი ხნის ისტორია გაა-ჩნია. ამას ამტკიცებს ხორბლეული კულტურების მრავალსახეობა და საკვლევი კუთხისათვის გამომუშავებული ჯიშები.

მესხეთ-ჯავახეთში მემინდვრეობის კულტურის მაღალი დონის გა-მოხატულებას წარმოადგენს ორიგინალური სამეურნეო იარაღები და ამ იარაღებით შესრულებული მუშაობა.

განსაკუთრებული მნიშვნელობის სამეურნეო იარაღია მესხური ჯილღა, რომელიც ქვემო ქართლისა და მესხეთ-ჯავახეთის ზეგანის მე-მინდვრეობაში დიდი ხნიდან დამკვიდრებულ სახვნელ იარაღს წარმო-ადგენს. მესხური ჯილღა ამავე დროს წარმოადგენს ქართულ სახვნე-ლთა გენეალოგიაში იმ საშუალედო რგოლს, რომელიც მიიმართება ფშაური სახვნელიდან გუთნისაკენ. ჯილღა სახვნელის კონსტრუქციუ-ლი თავისებურებანი საუკუნეების მანძილზე იცვლებოდა და ხდებო-და მისი გარდაქმნა. შუა საუკუნეებისა და XIX საუკუნის საფლავის ქვების მხატვრობაში ჯილღა სახვნელის გარდაქმნის გზები იკითხება.

---

42 ლ. გვარამიძე, ქართული ხალხური ქორეოგრაფია, გვ. 50.
43 დ. არაყიშვილი, ქართული მუსიკა, 1925, გვ. 7.
44 დ. ჯანელიძე, ქართული თეატრის ხალხური საწყისები, გვ. 91.

თავი VI

მემინდვრეობა კახეთში

1. საერთო მიმოხილვა. კახეთი მინდვრის კულტურებით საკმაოდ მდიდარი კუთხეა. კახეთის ბუნებრივი გარემო მინდვრის ყველა კულტურისათვის ერთნაირად ხელშემწყობ პირობას არა ქმნის. სახელდობრ კახეთის ზოგ რაიონში ურწყავობის გამო პურეულის გარკვეულ სახეობას თესდნენ. ნიადაგების ერთი ნაწილი ურწყავობისა და ხშირი ქარების შედეგად გაალქატებულია. მაგრამ ასეთი მიწები მაინც მუშავდება. ალქატი და ურწყავი მიწების მემინდვრეობა რიგი თავისებურებებით გამოირჩეოდა. მაგალითად, გარე კახეთში სადაც მიწის ბევრი ფართობი ეროზირებული და გაალქატებული იყო, ითესებოდა ისეთი კულტურები, რომელიც გვალვებს უძლებდა და ასწრებდა შემოსვლას ზაფხულის მკაცრი სიცხეების დაწყებამდე. ამის შესაბამისად ალქატებს გაზაფხულზე ხნავდნენ და ძირითადად საგაზაფხულო ხორბლეულს თესდნენ.

შესაბამისად კლიმატურ-გეოგრაფიული პირობებისა და ეთნიკური ერთეულების თავისებურებებისა, კახეთის მემინდვრეობა შეიძლება რამდენიმე ზონად დავყოთ, მაგ., გარე კახეთის, ივრის ხეობის დავაკების, ქიზიყის (შირაქის ჩათვლით), შიგნით კახეთისა და გაღმა მხარის მემინდვრეობა[1]. დასახელებულ კუთხეებში წარმოებული მემინდვრეობა მეტ-ნაკლები განსხვავებების შემცველია. ეს ვლინდება მინდვრის კულტურების რაოდენობაში, ხელით სამუშაო იარაღების ფორმებში, გამწევი ძალით მომუშავე იარაღის სახეობებში, შრომის ორგანიზაციის ფორმებში და მემინდვრეობასთან დაკავშირებულ რწმენა-წარმოდგენაში. საბოლოო ჯამში, ყველა ზონაში აღებული ნიშნები მემინდვრეობის კახურ წეს-ჩვეულებებზე ერთ მთლიან სურათს გვაძლევს.

---

1 აღსანიშნავია, რომ მემინდვრეობის ჩვენ მიერ დაყოფილი ზონები ძირითადად ემთხვევა მ. საბაშვილის მიერ კახეთის ნიადაგური დარაიონების სქემას (მ. საბაშვილი, საქართველოს სსრ ნიადაგები, 1965, გვ. 229).

საერთო კახური მემინდვრეობისაგან პირველ რიგში მკვეთრად გამოიყოფა ქიზიყური მემინდვრეობა. მასთან მსგავსებას იჩენს გარეკახური მემინდვრეობა. საერთო კახურისაგან აქ წარმოდგენილი განსხვავებული ნიშნები ძირითადად ორმა ვითარებამ განაპირობა. ერთი იმან, რომ აქ ორივე შემთხვევაში ურწყავ მიწათმოქმედებასთან გვქონდა საქმე. მეორე, რომლითაც ქიზიყი გამოირჩევა, საზოგადოებრივ-ეკონომიკური გარემოებაა, სადაც მიწის თემური სარგებლობა სხვა კუთხეებთან შედარებით აქ უფრო მეტად იყო ძალაში.

პირველ ვითარებას ემატებოდა სახნავ-სათესი მიწების სოფლიდან სიშორე. მიწის თემური სარგებლობა და მისი სოფლიდან სიშორე იყო აქტიური მემინდვრეობის შემზღუდველი პირობა. თემი ერთგვარ ლიმიტს უწესებდა მეთემეებს. შედარებით პურეულის მრავალსაჩეობას თესდნენ გაღმამხარის და შიდაკახეთის ველებზე. აქ სახნავ-სათესი მიწების ერთი ნაწილი ირწყოდა, რაც მემინდვრეობის საიმედო ბაზას შეადგენდა.

კახეთის ნიადაგები სამეურნეო ვარგისიანების თვალსაზრისით დაწვრილებით არის შესწავლილი სხვადასხვა ავტორების მიერ[2]. გამაერთიანებელი ნაშრომი ამ საგანზე აკად. მ. საბაშვილს ეკუთვნის[3]. ჩვენს ნაშრომს პრეტენზია არა აქვს ვრცლად იკვლიოს, ანდა საერთოდ იკვლიოს ნიადაგები. კახეთის ნიადაგების შესახებ ჩვენ მხოლოდ ხალხური მასალის ზოგად სურათს ვიძლევით. ამ მასალის მიხედვით კახეთში გავრცელებული ნიადაგებია: შავმიწა, წაბლა, რუხი და ჭროღა. სამგორ-ვაზიანის ველებზე წაბლა, ბიცი ნიადაგები სჭარბობს. საგარეჯო-თელავის, გურჯაანისა და გაღმა კახეთის ველებზე შავმიწა და ჭროღა ნიადაგებია, შირაქის ველებზე რუხი და წაბლა, ხოლო ქიზიყის უკანა მხარის ნიადაგები ძირითადად წაბლაა.

კახეთის მთისძირა ზოლში რუხი და ჭროღა ფერის ნიადაგები სჭარბობს (სახელდობრ სამგორის ზეგანი, ლილო-მარტყოფის ველი და სხვ.).

ნიადაგები ერთმანეთისაგან სხვადასხვა თვისებებით გამოირჩევიან. რუხი ფერის ნიადაგები ფიცხია და მოსავლის მოყვანას აჩქარებს. შავმიწა ნიადაგი ზომიერია. ბიცი, მლაშობის მიწები ალქატებად

---

2 გ. ახვლედიანი, სამგორის ვაკის ნიადაგები და მათი აგროსაწარმოო თვისებები, ნიადაგმცოდნ. ინსტ. შრომ., ტ. VI, 1951; Г. А. Клопотовский, Почвенный очерк Восточной части Гареджийской степи, 1930; გ. ტალახაძე საქართველოს სსრ ნიადაგები, 1962.

3 მ. საბაშვილი, საქართველოს სსრ ნიადაგები, 1965.

ოთვლება, დაბალ მოსავალს იძლევა და ხშირად საძოვარ-სათივეებად იყენებდნენ.

გლეხობა ნიადაგების თვისებებს აკვირდება და ნიადაგების ერთი სახის შიგნითაც კი ადგენს მრავალ განსხვავებულ ნიშანს. ასე, მაგ., სამგორის მიწები წაბლა ნიადაგებია, მაგრამ აქ ნიადაგების ნაწილი მძიმეა და ალიზი მიწაა, ნაწილი მსუბუქია. მიწის თვისება — მსუბუქი და მძიმე, მოსავლის მოყვანის შედეგად გამოყავდათ. ნიადაგების ვარგისიანობის შესაბამისად ძველადვე გამოყენებული იყო შესაფერისი სახვნელი იარაღი.

XIX საუკუნის ჟურნალისტის ნ. სიტოვსკის დაკვირვებით, ალაზნის როგორც მარცხენა, ისე მარჯვენა სანაპიროებზე ერთნაირი მძიმე გუთნით ხნავდნენ, მიუხედავად იმისა, რომ აქ მიწა ქვიშრობია. მტკვრის ვაკობზე კი თიხნარ მიწებს აჩაჩით ამუშავებდნენ. იქ, ე. ი. ალაზნის სანაპიროებზე ღრმად უნდა მოეხნათ რომ სინესტე შეენარჩუნებინათ აქეთ კი მტკვრის ვაკობზე სარწყავებია და ღრმა ხვნას არ საჭიროებდა[4].

2. მიწით სარგებლობის საკითხი. კახეთის რაიონებში მიწით სარგებლობის სხვადასხვა ფორმებს ჰქონდა ადგილი, რაც გამოწვეული იყო მიწის მფლობელობის შესაბამისად. მაგ., იყო სახელმწიფო, საბატონო, საეკლესიო და სათემო მიწები. კახეთში მიწის სათემო წესით მფლობელობა-გამოყენების შესახებ საინტერესო მასალები გამოაქვეყნა გაზეთ „დროებაში" ზაქარია გულისაშვილმა[5], მას გამოთქმული აქვს მოსაზრება იმის თაობაზე, რომ თითქოს დიდი ოჯახები, საერო (სათემო) მიწისმფლობელობის შედეგს წარმოადგენდეს. იგი აღნიშნავს, რომ ზოგი დიდი ოჯახი სამოცი სულისაგან შედგება, რომელნიც ოჯახური საქმიანობის კარგი ორგანიზაციის წყალობით, დიდ სიმდიდრეს ფლობენო, ასახელებს რამდენიმე ასეთ ოჯახს, მაგ., ილია შანშიაშვილის, დარეჯანაშვილის, ლაფიაშვილის, გოგრა ქევხას ოჯახობას და სხვებს[6].

ზაქარია გულისაშვილი აღწერს ორი სოფლის მიწით სარგებლობის სურათს. პირველ რიგში იხილავს ბოდბეს მაგალითს. სოფელ ბოდბეს სახნავ-სათესი მიწები სამ კატეგორიად ჰქონია დაყოფილი. პირველი კატეგორიის მიწები ყოფილა ვაკის მიწები „ელიას ზევით", რო-

---

4 Н. Ситовский, По поводу отчета... г. Петцольда, ЗКОСХ, № 2, 1864, გვ. 68.

5 ზაქარია გულისაშვილის კორესპონდენციები და მოთხრობები ცალკე წიგნად გამოიცა 1953 წელს გიორგი ლეონიძის წინასიტყვაობითა და რედაქციით. ჩვენ ამ გამოცემით ვსარგებლობთ.

6 ზ. გულისაშვილი, მოთხრობები და ნარკვევები, გვ. 281.

მელსაც საბლის მიწებს უწოდებდნენ. შემდეგ ელიას ქვემოთ „ოლემ-დე“ მეორე კატეგორიის მიწებად ყოფილა მიჩნეული, ხოლო ოლეს ქვემოთ ე. წ. „ნეემარი“ — მესამე კატეგორიის მიწებად. ანალოგი-ურ სურათს იძლევა სოფ. მაღაროს სახნავ-სათესი მიწების განლაგე-ბაც.

ყველაზე მეტი პატივით სარგებლობდა ე. წ. საბლის მიწები. მთხრობლები საბლის მიწების კალოს მიწებსაც უწოდებდნენ და კა-რის მიწებსაც. ახლო მდებარე მიწები ათ-ხუთმეტ წელიწადში ერთ-ხელ ისაბლებოდა. ე. ი. თოკით გადაზომავდნენ იმის შესაბამისად, რამდენი კომლიც მიემატებოდა სოფელს დროის მონაკვეთში. მეორე კატეგორიის მიწებს ნახევარს სათიბად ტოვებდნენ, ნახევარს ხნავდ-ნენ. მესამე კატეგორიის მიწებში ძირითადად ძლიერი ოჯახები აწარ-მოებდნენ ხვნა-თესვას. ეს უკანასკნელი გარემოება იმით იყო შეპი-რობებული, რომ სიშორის გამო ღარიბი გლეხობა ვერ უძღვებოდა მძიმე შრომასო[7]. ზ. გულისაშვილს გაკვრით აქვს ნათქვამი აგრეთვე მიწის დაჩემების თაობაზე[8], მაგრამ რა გზით ხდებოდა დაჩემება, ამის შესახებ არაფერს წერს. თუმცა საინტერესო მასალას გვაწვდის თემის წევრის მიერ ახოს აღებაზე და მოახლოებული მიწით სარგებლობის წეს-ზე; სახელდობრ, ახოს გამტეხს შეეძლო ახოთი ესარგებლა მანამ, სა-ნამ დახარჯულ შრომას ამოიღებდა, ამის შემდეგ ახო სათემო მფლო-ბელობაში გადადიოდა[9]. ანალოგიურ სურათს ჰქონდა ადგილი ფშავ-შიც[10]. ზ. გულისაშვილმა შენიშნა რომ კახეთის სხვადასხვა კუთხეში მიწის თემურად სარგებლობის წესებში იყო სათანადო განსხვავებანი, რომ ზოგიერთ სოფელში (სოფ. მაღრანი, ბაბანეური და სხვ.) სათე-მო მიწით სარგებლობა გვარების შესაბამისად იყო წარმოდგენილი, სათემო მიწას გვარებზე ანაწილებდნენ, თუმცა გვარებს შიგნით მი-წის თანაფარდობას ადგილი არა ჰქონდა. იყო ისედაც, რომ სოფელი არ უსაზღვრავდა კომლეურად მიწის რაოდენობას ამა თუ იმ კომლს (მაგ., საინგილოში), აქ მიწის დაჩემების წესი მოქმედებდა და სხვ.[11]. ზ. გულისაშვილს ისე, როგორც ილია ჭავჭავაძეს, მიაჩნდა, რომ სათე-მო მიწისმფლობელობა მიწით სარგებლობის ისეთი ფორმაა, რომე-ლიც დიდი ხნიდან მომდინარეა და იგი საქართველოსათვის ახალ მო-ვლენას არ წარმოადგენს. მიწის თემური სარგებლობა მოქმედებაში

---

7 იქვე, გვ. 283.
8 იქვე, გვ. 292.
9 იქვე.
10 გ. ჯალაბაძე, მიწათმოქმედება ფშავ-ხევსურეთში, 1963, გვ. 7.
11 ზ. გულისაშვილი, დასახ. ნაშრომი, გვ. 296.

ყოფილა მთელ კახეთში[12]. ერთ დოკუმენტში, რომელიც 1700 წელს არის შედგენილი და იწოდება კაკაბელთა და შიბლიანელთა მიწაწყლის სარჩელის სამართლის წიგნად, აღნიშნულია, რომ „კაკაბელი და შიბლიანელნი მიწაწყალზე შუღლობდნენო. ამბა ალავერდელის, ნიკოლოზ ჩოლოყაშვილის, ენისელთ მოურავის, ქიზიყის მოურავის, სალთხუცის შვილის ედიშერის და სხვათა ჩარევით ამ ორ სოფელს „მთა და ბარი გაუსინჯეთ და ასე გაუყავითო“ ქვემოთ ჩამოთვლილია თითოეულ სოფელს რა საზღვრებში უნდა ემუშავებინა მიწა და ესარგებლა საწყლისპიროთი და მთით და საძოვრით. საბუთში აღნიშნულია რომ „ტყე სწორად ჭამონ, საერთოდ იყოს. ყანდაურიანი წყლითვე კაკაბელთ დარჩა, თუ შიბლიანელთ ბოლოს საძოვარი ბალახი კაკაბელთ არ დაუშალონ, კაკაბელთ შიბლიანელთ წყალი არ დაუჭირონ. თუ კარგგვარათ მეზობლურად შერიგდნენ, ერთმანეთში ენვა არ დაუშალონ და თუ ვერ შერიგდნენ მეზობლურად, თავთავისი სამძღვარი ამ წიგნში როგორც სწერია, იმგვარათ თავისას ელი მოჰკიდონ და იმ წვერის იქით მთა ერთად ჭამონ“. (ხაზი ჩვენია გ. ჯ.)[13].

ამ საბუთის მიხედვით ჩანს, რომ დავა მიმდინარეობდა სახნავ-სათესი მიწით სარგებლობის თაობაზე, რომ ერთი სოფელი მეორის ახლო მდებარე სახნავ-სათეს მიწებში იჭრებოდა და იმდენად ერთი რომელიღაც იჩაგრებოდა. მიუხედავად იმისა, რომ ამ სოფლებს შორის სახნავ-სათესი, საძოვრები, საწყლისპიროები გამიჯნეს, დოკუმენტი საბოლოოდ მაინც არ მიჯნავს ერთი სოფლისათვის მიწერილ მიწის ფართობში მეორის შესვლას ხვნა-თესვის მიზნით. აღნიშნული გარემოება უთუოდ იმაზე უნდა მეტყველებდეს, რომ ამ სოფლებშიც XVII საუკუნეში მოქმედებაში უნდა ყოფილიყო მიწის თემური სარგებლობის წესი.

უფრო ადრინდელი ერთი საბუთი, რომელიც 1665 წლით არის დათარიღებული, ეხება არჩილ მეფის მიერ ჩოლოყაშვილისადმი მამულის წყალობას. აქ ჩამოთვლილია: „გიბოძეთ წინა უბანს მახო და ხუტა ბალთური თუში; შილდას: ცეცხლასშვილის, ტურიკას-შვილი, გოგიას-შვილი; ხაშმს: სასახლე, კოშკი, ზვარი, შაშიას-შვილი, ბედიანას-შვილი, გოგია და ბერიკა, ესენი მისის მთითა, ველითა, ვენახითა,

---

12 ნ. ასათიანი, გლეხობა XVI—XVII. საუკუნეების კახეთში, საკანდიდატო დისერტაცია, გვ. 150.

13 დოკუმენტები, საქართველოს სოც. ისტ. I, გვ. 374.

წყლითა, წისქვილითა, შესავლითა და გასავლითა რისაც მქონებელნი დღეს იყუნენ ყველაფრითა"[14].

ამავე პერიოდის სხვა საბუთებში სახნავ-სათესი ყოველთვის მოიხსენიება. ამ საბუთში კი მისი არმოხსენება, გამოწვეული უნდა იყოს იმით, რომ იგი სათემო სარგებლობაში უნდა ყოფილიყო.

სახელმწიფო ხელისუფლება, როგორც საბუთებიდან ირკვევა, საკმაოდ ხელმოჭერილად ეკიდება სათემო-სასოფლო სარგებლობაში არსებული მიწების სამამულედ გადაქცევას. ნ. ასათიანის დაკვირვებითაც „ვენახი და სავენახე ადგილი (ე. ი. სადაც ვენახის გაშენებაა დაწყებული) მემკვიდრეობით-ინდივიდუალურ მფლობელობაშია და მასზე თემი თავის უფლებას ვერ ავრცელებს[15]. ფეოდალური ხელისუფლება შესაძლებელია გლეხთა სამამულე მფლობელობის გაზრდაში ხედავდა ფეოდალური ეკონომიკის დაცვის საშიშროებას.

კახეთში, როგორც აღვნიშნეთ, მამული გამოხატავდა ვენახს. მამულის გაზრდა გლეხთა მიერ, რომ სოციალურად საშიშ მოვლენად ყოფილა მიჩნეული, ამაზე მეტყველებს დარეჯან დედოფლის 1790 წლის ბრძანება გიორგი სახლთუხუცესისა და ველისციხის მოურავისადმი.

აი რას ვკითხულობთ ამ ბრძანებაში: „მემრე ჩვენ ასე გვესმის, რომ ველის-ციხეს მამულზედ მოსახლე კაცნი ზოგნი ვინმე თავის გამიჯნულს მამულზედ კიდევ სხვა ადგილს უმატებენ და ჩვენს შეუტყობლად და უოქმოდ და თქვენს დაუკითხავათ სავენახეს ღობენ სადმე და უმატებენ თავიანთ მამულებსა და კალო საბძელს აკეთებენ და უმატებენ. ახლავ თქვენ მოიკითხეთ და გაშინჯეთ, რომელსაც ჩვენს უოქმოდ და ან თქვენს დაუკითხავად, ან მამულებისათვის შეემატებინოსთ, ან სამამულეთ შეეღობოსთ და კალო საბძლის ადგილი თავის მიჯნის გარდა გაემატებინოსთ, ყ ვ ე ლ ა ს ა ხ ლ ა ვ ს ა ს ო ფ ლ ო თ დ ა ს დ ე ვ ი თ, და ჯარიმათაც გარდაახდევინეთ"[16]. ე. ი. მამულად ქცეული სასოფლო-სათემო მიწა, სახელმწიფო ნებართვის გარეშე იყო ათვისებული კვლავ სასოფლო-სათემოდ უნდა ექციათ. ასე რომ კახეთში მიწებზე არც ისეთი თავისუფლება ყოფილა, რომ გლეხს მიწის ნაკვეთი როგორც უნდოდა ისე მოეხნა, ან სავენახედ გადაექცია.

---

14 დოკუმენტები, I, გვ. 369.

15 ნ. ა ს ა თ ი ა ნ ი, გლეხობა XVI—XVII საუკუნეების კახეთში, სადისერტაციო ნაშრომი, გვ. 160.

16 დოკუმენტები, II, გვ. 270.

ვენახი, ანუ მამული თუ რამდენად დიდი მნიშვნელობის ქონებას წარმოადგენდა, ეს კარგად ჩანს აგრეთვე ვახტანგ VI კანონთა კრებულიდან, სადაც აღნიშნულია, რომ „ვენაჯის მქონეს გლეხს ბოგანო არა ჰქუიან, რაგინდ სხვა მამული ნაკლებად ქონდესო“[17]. ვენახის მქონე „ზეითს გლეხებში“ ითვლებოდა. ბოგანოსაგან განსხვავებით „ზეითა გლეხი“ მეტი შეუვალობით სარგებლობდა და, როგორც ჩანს, სახელმწიფო ამ გარემოებას გარკვეულ ანგარიშს უწევდა. ამიტომ სათემო სარგებლობის მიწები სახელმწიფო კონტროლის ქვეშ იყო მოქცეული. არავის არ ეძლეოდა უფლება ხელეყო სასოფლო მიწისათვის, რომლის მფლობელი მეფე იყო, ხოლო მომხმარებელი სახელმწიფო გლეხი, სოფლის თემის კაცი.

საყურადღებოა ის გარემოება, რომ მიუხედავად იმისა, რომ სახელმწიფო მიწა სათემო ან სასოფლო მოხმარების ობიექტს შეადგენდა, სოფლებს შორის მიწები მაინც იყო სათანადოდ გამიჯნული. სხვა სოფლის წარმომადგენელი მეორე სოფლის სახნავ-სათესზე უფლებამოსილი არ იყო. ისტორიული დოკუმენტებიდან ჩანს, რომ ამ გარემოებას სახელმწიფო გარკვეულ ყურადღებას უთმობს. XVII საუკუნეში არჩილ მეფე ბოდბელ მთავარ ეპისკოპოზს მათეოზს აძლევს წიგნს, სადაც აღნიშნულია, რომ „ჩუენის ვეზირის რუხს კაცები ჩამოსულიყვნენ და თქუენს მამულში ჩელთუქი დაეთესათო“, იგი პირობას აძლევს, რომ მომავალში ასეთი რამ არ გამეორდებაო[18].

ნ. ასათიანი ყურადღებას აქცევს რა გ. ბოჭორიძის მონაცემებს, აღნიშნავს, რომ კახეთში 83% სახნავ-სათესი მიწებისა საერთო-სასოფლო მფლობელობაში იყო, 17% კი ინდივიდუალურში[19]. ჩვენ ვფიქრობთ, რომ „სასოფლო მფლობელობა“ ფაქტიურ მდგომარეობას არ შეესაბამება. უმჯობესია ვიხმაროთ გამოთქმა „სასოფლო სარგებლობა“, რადგან ნ. ასათიანს თავის ნაშრომის 105-ე გვერდზე სავსებით სამართლიანად აქვს აღნიშნული, რომ „ყველაზე დიდი მიწის მფლობელი კახეთის სამეფოში — მეფეა. კახეთის მეფეს უშუალოდ ექვემდებარება თითქმის მთლიანად კახეთის მთიანეთი (თუშ-ფშავ-ხევსურეთი), ქიზიყი და გაღმა მხარის კახეთის დიდი ნაწილი[20]. სახელმწიფო მიწას ამ შემთხვევაში ერთი მფლობელი ჰყავს მეფის სახით. გლეხობა ამ მიწით სარგებლობს, რისთვისაც მეფეს სათანადო გადა-

---

17 ი. დ ო ლ ი ძ ე, ქართული სამართლის ძეგლები, I, გვ. 508.

18 დოკუმენტები, I, გვ. 370.

19 ნ. ა ს ა თ ი ა ნ ი, დასახ. ნაშრომი, გვ. 150.

20 ი ქ ვ ე, გვ. 105.

ზახადს აძლევს. ამდენად სახელმწიფო გლეხი მიწის მფლობელი კი არ არის, არამედ მიწით მოსარგებლეა.

სახელმწიფო-სათემო მიწით სარგებლობა საქართველოს სხვადასხვა კუთხეში მეტ-ნაკლები განსხვავებით წარმოგვიდგება; მაგ., ქიზიყის სოფლებში სახნავ-სათესი მიწების სასოფლო კომლეურად დაყოფის წესიც ჰქონიათ გამოყენებული და მისწრების წესიც. პირველი წესის მიხედვით სათემო მიწას სოფელი უბნეულად ანაწილებდა. უბნებში ზოგჯერ კომლები ოცეულებად იყოფოდნენ. უბანზე, ოცეულზე სოფელი საერთო დიდ ნაკვეთს გასცემდა, ხოლო ოცეულის შიგნით უბნის სამი კაცი აწარმოებდა დაყოფას. მიწის საზომ ერთეულად აღებული იყო საბელი — თოკი, რომელიც სიგრძით 10 საჟენი უნდა ყოფილიყო.

სახელმწიფო გლეხთა მიერ მიწის ამგვარ, ე. ი. სათემო სარგებლობის წესში ილია ჭავჭავაძე ხედავდა იგივე უსამართლობას, რასაც ადგილი ჰქონდა კერძო მიწისმფლობელობაში.

„რაკი ამ სათემო მიწებში, — წერს ილია, — ყველა მკვიდრს სოფლისას ნება აქვს, საცა უნდა და რამდენიც უნდა ჰხნას, რა თქმა უნდა — მდიდარი და შემძლებელი გლეხი შეუძლებელსა სჩაგრავს, იმიტომ რომ შეძლებული ყოველთვის შეუძლებელსა დაასწრობს ხოლმე გუთანსაც და ფარცხსაც. გარდა ამისა, ვიწროობამ აიძულა ბევრი მკვიდრი, რომ მამული სხვებსავით დაისაკუთროს, დაიჩემოს. აქაც რასაკვირველია, ყოველი გარემოება შეძლებულს აძლევს უპირატესობას შეუძლებელის წინაშე. იშვიათი ამბავი არ არის, რომ შეძლებულ გლეხს სათემო მამულში უკეთესი და კარგი ბლომა ადგილები დაეჭიროს და დაეჩემოს საშვილიშვილოდ. ამ სახით, სხვანი ხელცარიელნი დარჩენილან და იმა შეძლებულისაგან თავისავე სათემო მამულს ღალით იღებენ, რომ როგორმე თავი ირჩინონ“[21].

ილიას აზრით, ეს საკითხი მოუგვარებელია და ჩვენი „სოფლის ტკივილს“ უწოდებს, რადგანო, — წერს იგი, — „მიწათ-მფლობელობის საქმეს ერთის მხრით ძლევამოსილად კერძოსაკუთრებისაკენ მიეზიდება, და მეორეს მხრით შესანიშნავის მარცხით სათემოსაკენ“[22]. ეს იყო ილიას მიერ იმდროინდელი სათემო მიწათმფლობელობის მდგომარეობის გენიალური განსაზღვრა, რომ ორივე შემთხვევაში სათემო მიწათმფლობელობა საითაც არ უნდა გადახრილიყო, კერძოსკენ თუ საზოგადო მფლობელობისაკენ, მაინც არ იყო ჩვენი სოფლის მიწათ-

---

21 ილია ჭავჭავაძე, თხზულებანი, ტ. III, 1952, გვ. 338.

22 იქვე.

ზოქმედების ინტენსიფიკაციისათვის ხელსაყრელი პირობა. ილია ეძებდა გამოსავალს და მას სათემო მიწების განაწილების ამოსავალ პუნქტად სოფლისათვის, როგორც ეკონომიკური თვითმყოფადი ცალისათვის, კომლი მიიჩნდა. რადგან კომლი, როგორც საზოგადოებრივი, ისე ეკონომიკური სხეულია, რომელიც შეზღუდული არ არის სოფლისაგან. რუსეთში კომლის ნაცვლად გამოდის მუშა მამაკაცი, რომელიც სოფლიდან ისე ვერ გავიდოდა თუ სოფელი საამისო უფლებას არ მისცემდა. ილიას აზრით, მიწა კომლზე უნდა განაწილდეს ძიწების მდგომარეობის დიფერენცირებული მიდგომით. თუ სოფელს ბევრი მიწა გააჩნია, იქ შესაძლებლად მიიჩნევდა ვისაც რამდენის დამუშავება შეეძლო იმდენი აეღო. ხოლო მცირემიწიან სოფლებში განაწილება მომხდარიყო მტკიცე რეგლამენტით, რომ ყველას თანაბრად მისცემოდა[23]. ილიას თავისი რჩევით ერთგვარი კორექტივის შეტანა სურდა სათემო მიწათსარგებლობის გაუმჯობესების საქმეში, მაგრამ კაპიტალიზმის განვითარებამ სოფლად მიწათმოქმედება თავისი გზით წაიყვანა. რაც სოფლად მსხვილი მიწათმფლობელური მეურნეობის წარმოქმნა-აღმავლობაში გამოიხატებოდა.

3. მიწის ზომის ერთეულები. კახეთში მიწის საზომად სხვადასხვა ერთეულს იყენებდნენ, მათ შორის ყველაზე მცირე ერთეულია ადლი. ადლი 4 მტკაველს უდრიდა, ანუ დაახლოებით 1 მეტრს, ადლის საშუალებით ძირითადად იზომებოდა საკარმიდამო მიწის ნაკვეთები და ვენახები. ადლი როგორც ზომის ერთეული, გავრცელებული იყო კახეთის ყველა რაიონში.

მიწის ნაკვეთების თუ ვენახების აზომვას აწარმოებდნენ საჟენითაც, რაც სამ არშინს უდრის ე. ი. ერთი საჟენი — 213 სმ.

გამოყენებული იყო აგრეთვე მხრის გაშლა, რაც საშუალო კაცის ორივე გაშლილი ხელის სიგრძეს უდრიდა და ზომაში მოდიოდა დაახლოებით 170 სმ.

აღმოსავლეთ საქართველოში მიწის შედარებით ზომის ერთეულად გამოყენებული ყოფილა აგრეთვე კაბდო[24].

კაბდო მიწის ზომის საშუალებებიდან ყველაზე უფრო ძველ ერთეულად მიგვაჩნია, კაბდოს ქვეშ, როგორც ჩანს, კახეთის სხვადასხვა კუთხეში სხვადასხვა ზომის ერთეული ივარაუდებოდა. დ. ცხაკაიამ გამოკვლევაში: „მათემატიკური მეცნიერების ისტორია საქართველოში“, — კაბადოს ზომის ერთეულის დადგენა სცადა. იგი ამისათვის და-

---

23 ი ლ ი ა ჭ ა ვ ჭ ა ვ ა ძ ე, დასახ. ნაშრომი, გვ. 345.

24 ა. რ ო ბ ა ქ ი ძ ე, მოდგამი როგორც ექსპლოატაციის ერთი ფორმა რეოლუციამდელ საქართველოში, მიმომხილველი, II, გვ. 415.

ეყრდნო ა. ნატროშვილის მიერ გასული საუკუნის ბოლოსათვის შედგენილ არითმეტიკის ამოცანათა კრებულში წარმოდგენილ ზომებს[25], რაც, როგორც ჩანს, ქიზიყის ყოფიდან უნდა იყოს აღებული (ა. ნატროშვილი ქიზიყელია).

ამის მიხედვით კაბდოს ქვეშ 13 მტკაველი, კაცის 10 ფეხის სიგრძის მონაკვეთი იგულისხმება, ანუ როგორც ა. ნატროშვილის კრებულშია აღნიშნული, კაბდო ეტოლება 1 რუსულ საჟენს, 1 არშინს და 3 1/2 ვერშოკს[26].

დ. ცხაკაიას აღნიშნული ზომები გადაყავს სანტიმეტრებში და ადგენს, რომ კაბდოს სიგრძე 3 მეტრს აღწევსო[27], ეთნოგრაფიული მონაცემებით სამუშაო კაბდოს მტკიცედ დადგენილი ზომა არსად არ დასტურდება. ამას ვერ ამოწმებს ვერც სხვადასხვა მუზეუმებში დაცული საფარცხო აღჭურვილობანი, ფარცხი და კაბდო ყველგან თითქმის სხვადასხვა ზომებით არის წარმოდგენილი. იმავე ქიზიყში კაბდოს ზომა მერყეობდა 4 მეტრიდან 1,5 მეტრამდე. ეს უკანასკნელი სახედარით ფარცხვისათვის იყო განკუთვნილი. დიდი ზომის კაბდო კი გამოყენებაში იყო თითქმის ქიზიყის ყველა სოფლის სახნავ-სათესში.

მიუხედავად ამისა, როგორც ჩანს, კაბდო მაინც იყო განსაზღვრული ზომისა. სახელდობრ ქიზიყისათვის საფარცხი კაბდოს საშუალო ზომა 3 მეტრი შეიძლება ვივარაუდოთ, რაც შეეხება ზომის ერთეულ კაბდოს, ეტოლებოდა თუ არა იგი საფარცხ კაბდოს, ან მის შესაბამისად იყო თუ არა დადგენილი მისი ფართი, ჯერჯერობით ამის თქმა ძნელია.

კაბდოსთან დაკავშირებით სათანადო მასალა მოიპოვა ჯ. რუხაძემ და იგი გამოაქვეყნა კიდეც. ნაშრომში დაიმოწმა კავკასიის კალენდარში დაცული ცნობა, სიღნაღის რაიონში კაბდოს, როგორც ზომის ერთეულის, არსებობის შესახებ, სადაც მითითებულია, რომ კაბდო უდრის 12 მტკაველს, ანუ 1 საჟენს, 1 არშინს და 3 ვერშოკს. იმავე კალენდარის მიხედვით ერთი დღიური ყოფილა 72×6 კაბდოზე[28]. ამის მიხედვით სიღნაღის კაბდოს დღიური უდრის 1296 კვ. მეტრს.

კაბდო, როგორც ზომის გამომხატველი ერთეული, გაღმა მხარის სოფლებშიც იყო გამოყენებული; სახელდობრ ახალსოფელში, გავაზსა და ჭიკაანში. აქაური მასალების მიხედვით, კაბდოში 200 კვადრატუ-

---

25 Д. Цхакая, История математических наук в Грузии, Тб., 1959, გვ. 35.

26 იქვე.

27 იქვე.

28 ჯ. რუხაძე და სხვები, სოფ. აკურა, გვ. 127.

ლი საჟენია, დესეტინაში 12 კაბდოა. რაკი დესეტინაში 2 კახური დღიურია, მაშინ დღიური გამოდის 6 კაბდო, რაც 1200 კვადრატულ საჟენს ეტოლება, ამდენად იგი სიღნაღის დღიურის მოცულობას ბევრით აღემატება. ყოველივე ზემოთქმულიდან გამომდინარე, კაბდო, ოოგორც მიწის ზომის ერთეული, ძალზე პირობითი ცნებაა და მეტად ბერყევი ერთეული ჩანს.

გარდა ამისა, როგორც ზემოთაც აღვნიშნეთ, მიწის ზომის ერთეულად კახეთში მოქმედებდა თოკი.

თოკი, როგორც მიწის საზომი საშუალება, ქართლშიც იყო გამოყენებული. შიდა ქართლის ზოგიერთ სოფელში თოკის შესაბამისად ტერმინ ჯაჭვსაც ხმარობდნენ. ამ ტერმინის ხმარება გარე კახეთის ზოგიერთ სოფლებშიაც გვხვდებოდა; თოკის, როგორც ზომის ერთეულის შესახებ ისტორიულ წყაროებში მასალა არ ჩანს, მით უფრო არა ჩანს მასალა ჯაჭვის შესახებ. ყოფაში, როგორც ჩანს, თოკს როგორც ზომის ერთეულს, იყენებდნენ კავკასიის ხალხები. ამასვე იყენებდნენ რუსებიც, რუსეთში თოკით ზომვიდან დარჩენილია ტერმინი „вервление“ და „веревка“, რის ქვეშაც მიწების დაზომვა გადაზომვა ან 1850 კვ. საჟენი მიწის ზომა ივარაუდებოდა[29].

კახეთში მიწის ზომის შედარებით ერთეულად გამოყენებული იყო დღიური. დღიურის ქვეშ ივარაუდებოდა იმდენი, რაც ერთ დღეში ერთი გუთნით მოიხვნებოდა. ნიადაგის ღრმა ხვნის აუცილებლობას აყენებდა კახეთის მთელი რიგი რაიონები; განსაკუთრებით ქიზიყის, გარე კახეთის და შიდა კახეთის ურწყავი მიწები. ამავე რაიონების სახნავ-სათესი მიწების უმრავლესობა მძიმე სახნავი ფენების შემცველად ითვლებოდა, რაც ხვნის პროცესს ახანგრძლივებდა. გუთანი ხნავდა დღიურად დაახლოებით 0,5 ჰექტარზე ცოტა ნაკლებს. ორი დღიური ერთ დესეტინას შეეფარდება. დღიურის და საერთოდ მიწის ზომის ერთეულად აღებული იყო საბელი. საბლით დაზომილ მიწებს საბლის მიწების სახელით ასახელებდნენ, რომელიც სათემო გადანაწილების ქვეშ იყო მოქცეული და რომელთა გადაზომვა საბლის ან თოკის საშუალებით ხდებოდა. ქიზიყის ზოგიერთ სოფელში საბლის მიწების ქვეშ კალოების ახლომახლო მდებარე მიწებს ვარაუდობდნენ, რომელსაც სტ. მენთეშაშვილის ცნობით 3—5 წელიწადში ერთხელ არევდნენ და ხელახლა ანაწილებდნენ ხოლმე[30].

კახეთში ერთ დღიურზე მცირე ზომის სახნავ ფართობს საბლის სახელით გამოხატავდნენ ან თოკსაც იტყოდნენ. თოკის ქვეშ იგუ-

---

29 Владимир Даль, Толковый словарь.

30 სტ. მენთეშაშვილი, ქიზიყური ლექსიკონი, იხ. საბლის მიწა.

ლისხმებოდა მიწის ის რაოდენობა, რომელიც 100 კვ. საჟენს შეადგენდა.

საბლით როდესაც ზომავდნენ, ორ კაცს თოკის თავი და ბოლო ეჭირა. ერთი წინ წავიდოდა, ერთი კი მიწის ზომის საწყისზე დადგებოდა. როცა თოკი დაიჭიმებოდა, წინა კაცი მიწაზე ნიშანს დადებდა ან თუ მიწა რბილი იყო მიწას ფეხს გამოკრავდა და ნიშანს აძლევდა. ერთნაირი ზომის მიწებზე წილი იყრებოდა, ვისაც რა ნაკვეთი შეხვდებოდა, იმას დაამუშავებდა. გადმოცემით, ასეთ გადანაწილებას 10—15 წელიწადში ერთხელ მიმართავდნენ. საქართველოს მთის რაიონებში მიწის გადანაწილების რეგლამენტი უფრო მოკლე დროში თავსდებოდა. მიწის ხელახლა გადანაწილების მიზეზად მთაში ოჯახების გაყრილობას ასახელებდნენ. ამავე მიზეზს ასახელებდნენ ბარშიც, მაგრამ, როგორც ჩანს, ბარში დიდი ოჯახების დაშლა ხშირ მოვლენას არ წარმოადგენდა ისე, როგორც ეს მთის მოსახლეობაში ხდებოდა. ამასთან, ბარში მიწის ფართობი ძნელი მოსაპოვებელი არ იყო როგორც მთაში. განაყარ ოჯახს სახნავ-სათესი მიწის წილს სოფელი აძლევდა. უბანს სოფლიდან უნდა მიეღო შემატებული ოჯახის წილი, ამიტომ სოფელი იძულებული ხდებოდა მიწები ხელახლა გადაანაწილებინა.

კახეთის ზოგ რაიონში, როგორც ზემოთ აღვნიშნეთ, მიწის თემურ მფლობელობაში სახნავ-სათესის კომლეურად დანაწილების გარდა, გამოყენებული იყო მისწრების წესით მიწის აღება. ამ წესს იყენებდნენ ქიზიყის ზოგიერთ სოფელში და ივრის ხეობაში.

მისწრების წესს უფრო იქ ჰქონდა გამოყენება, სადაც მიწა სათემო საკუთრებას წარმოადგენდა და სადაც მიწაზე ნაკლებობა საერთოდ არ იგრძნობოდა. თუმცა რასაკვირველია, ამ წესით სარგებლობა ძალმომრეობის მომენტს არ გამორიცხავდა.

XIX საუკუნის პერიოდიკაში ამ წესის შესახებ ნათქვამია, რომ მხვნელ-მთესველნი ერთ დღეს მიდიან სახვნელი მოწყობილობითა და როცა მამულებთან მივლენ, იქიდან გაიქცეოდნენ. ვინც სად მიასწრებს, იქ ეუფლება მიწას და იმას ხნავსო. აქვე მიუთითებენ, რომ ამან ძალმომრეობითი ხასიათი მიიღო[31]. ზოგ სოფლებში ძალმომრეობას ისეთი ხასიათი მიუღია, რომ იძულებული გამხდარა ეს წესი შეეცვალათ სასოფლო მიწის კომლობრივად გადანაწილების წესით.

1884 წლის გაზ. „კავკაზში"[32] აღწერილია მიწით სარგებლობის წესები კახეთში. აქ მოთხრობილია, რომ ივრის ხეობაში კარის მიწები

---

31 Ив-ов, Землевладение в Иорском ущелье, К. 1894, № 63.

32 Кавказ, 1884, № 62.

არ ნაწილდება. მიწების ეს კატეგორია ოჯახების საკუთრებაშია მოქცეული. სოფელს გააჩნია სათემო მიწები, რომელიც კომლებზეა განაწილებული. მიწების გადანაწილებიდან გადანაწილებამდე კუთვნილი მიწა, თუ ოჯახს არ შეუძლიან მისი დამუშავება, შეიძლება გააქირაოს და გაყიდოს.

მიწით სარგებლობის შესახებ საინტერესო სურათია დამოწმებული საგარეჯოსა და ნინოწმინდაში. აქ მიწა სათემო გამოყენებაშია, მაგრამ მიწის ნაკვეთი რომელიმე ოჯახზე არც მოზომილი და არც მიკუთვნებული ყოფილა. სოფელი სახნავად ერთ დანიშნულ სამუშაო დღეს გადიოდა. როცა მიწის საზღვრებთან მივიდოდნენ, ყველანი აქედან გაიქცეოდნენ, მიწა საქცევებად იყო დანაწილებული წინასწარ და ვინც სად მოასწრებდა, საქცევის შუაში გაჩერდებოდა, მიწის დაკავების ნიშნად იმ მიწის ნაკვეთს დაიჭერდა და მოხნავდა[33]. მაგრამ ამ წესით სარგებლობისას, ზოგიერთი ცხენზე მჯდომელისათვის გასაქცევი ადგილი მიწის ნაკვეთების საზღვრიდან გარკვეული მანძილით დაუშორებიათ, რომ ქვეითები ძალზე არ დაჩაგრულიყვნენ[34]. არღუთინსკის ცნობით, მისწრებით მიწის სარგებლობის დროს გაქცევაში ქალები არ მონაწილეობდნენ.

მიწების სათემო განაწილებაში გარკვეულად მოქმედებდა გლეხობის კატეგორიებად დიფერენცირება. ასე მაგ., სართიჭალაში მიწები ნაწილდებოდა სოციალური მდგომარეობის მიხედვით. ლიტრის ნახევარი, ლიტრის და მესამედი ლიტრის შეძლების გლეხობის შესაბამისობაზე.

მიწის სართიჭალური დანაწილების წესში აშკარად ჩანს მიწის თემური სარგებლობის ადრინდელი სახის დაკარგვა, დაკნინება, რომლის შემდგომი სტადია უკვე მიწის საბოლოო კერძო საკუთრებაში მოქცევით აღინიშნება.

ჩვენ მიერ ველზე დაფიქსირებული მასალიდან ცხადად ჩანს, რომ სათემო მიწების გადანაწილების საქმეში დიდი მნიშვნელობა ენიჭებოდა გლეხთა კატეგორიებს, გლეხთა შესაძლებლობას. მაგალითად, ბოდბისხეველი გიგა ჭაბაშვილის (76 წლისა, 1953) ცნობით „ბოდბისხევს სათემო მიწები ჰქონდა, სოფელი ექვსად ვიყავით განაწილებული, ექვს უბნად, სათემო მიწებს ექვსად გაყოფდნენ. მერე ამ მეექვსედს უბანი კომლობრივად გაიყოფდა. ვისაც საქონელი ყავდა, იმას

---

[33] А. М. Аргутинский, Экон. быт гос. крестьян Сигнахского уезда, МИЭКБГКЗК, т. IV, ч. 2, с. 213.

[34] იქვე.

მეტი ეძლეოდა, ვისაც არა იმათ თითო დღიური ეძლეოდათ. ვისაც საქონელი არა ყავდა, ვერა თესავდა, ის სამკალად გადიოდა ან მეკალოედ".

სოფ. ქვემო მაღაროშიც ანალოგიურ გარემოებას ჰქონდა ადგილი. ამ სოფელში, როგორც მთხრობელი გადმოგვცემს, „უხარო და ხარიანი გაიყარნენ, ე. ი. საქონლის პატრონნი და უსაქონლონი. უსაქონლო მეტი იყო, ამათ თქვეს ჩვენ მინდორს მაგათ არ მივცემთო, უნდა მივყიდოთ და მიაყიდებდნენ ხოლმე" (ვასილ გიორგის ძე აბულაშვილი, 65 წლისა, 1959, სოფ. ქვემო მაღარო).

ი. სეგალის ცნობით, თელავისა და სიღნაღის მაზრებში პრაქტიკაში იყო მიწის დაკავება, იმ მიწისა, რომელიც არავისაგან არა მუშავდებოდა ერთი დესეტინის ფარგლებში[35]. მიწის ეს ნაწილი ე. წ. „არავისაგან რომ არა მუშავდებოდა" — წარმოადგენდა სათემო მიწის გარეშე ოჯახის ნამატს, რომელსაც თემი ვერ შეუდიოდა და რომელიც საერთოდ ოჯახის სამემკვიდრეო ნაკვეთად მემკვიდრეობით გადადიოდა. ქიზიყში მიწის ამგვარ კატეგორიას „მამული" ეწოდებოდა, ამავე მამულს პაპეულ მამულსაც უწოდებდნენ.

ვიდრე მიწის ესა თუ ის ნაკვეთი მამულად იქცეოდა ე. ი. მეურნე გლეხის დამკვიდრებულ საკუთრებად, მას „დაჩემებულის" სტადია უნდა გაევლო. დაჩემებულ მიწაზე აშენებდნენ ბაღ-ვენახს. აქვე ხდებოდა დასახლება, ფუძის ჩაყრა, ხოლო მამულზე ფუძის მოშლა მიწას ნაფუძრის სახელით ნათლავდა. ისე როგორც მამული, ნაფუძარიც საშვილიშვილო მემკვიდრეობაში გადადიოდა და თემი მას ვერ შეუდიოდა.

თუ რა ჭრილში გამოიყურება გლეხის მიწის ფართობი, რომელსაც იგი საკალოე დანიშნულებით იყენებს ან ეგრეთ წოდებული მამული, ამასთან დაკავშირებით ურიგო არ იქნება გავეცნოთ სიღნაღის მხარეთმცოდნეობის მუზეუმში დაცულ გაყრილობის განაჩენს (საბ. სამ. № 7801).

„გაიყარნენ სიღნაღის უეზდის სოფ. ჯუგაანში მცხოვრებნი ილიკო და გორა სოსიას ძე ალადაშვილები და მიგვიწვიეს თავიანთ იმენიის გასანაწილებლად და მოგვცეს ხელშეკრულების წერილიც, როგორითაც ჩვენ გავანაწილებდით ისინი ყაბულნი იყვნენ, თავიანთისაგან მოცემულის წერილის ძალით, ზაქარია გრიგორის ძე ალადაშვილი და ივანე ნოდარის ძე კიკილაშვილი შეუდექით გარჩევას და მოვთხოვეთ პირველად ვისაც ვალები ემართათ. თავიანთ დისა მაიკოსი ემართათ ექვსი თუმანი, მატიანთ ფიდოსი ემართათ ოთხი თუმანი,

---

35 И. Сегаль, Крестьянское земледелие в Закавказье, с. 35.

ალადაანთ ჭუნიასი ემართათ სამი თუმანი, ფიდოს სიდედრისა ემართათ ორი თუმანი. ეს ვალები უნდა უმეტნაკლებოდ გაიყონ.

სახლი თავის ავეჯით წილისყრით გორას ერგო. სახლი და ამბარი დავაფასეთ 27 თუმნათ. გორას ერგო, მარანი დავაფასეთ ორი თუმანი ესეც გორას ერგო. კალოს ნაშენობა დავაფასეთ 23 თუმნათ. ხუთმეტ თუმნათ დიდი გომი საბძელი და ჩარდახი, ხუთ თუმნათ ქოხი, სამ თუმნათ პატარა გომი. ესენი სულ ილიკოს ერგო. ნავიც დავაფასეთ სამ თუმნათ ნავიც ილიკოს ერგო. ამათ ყავდათ დედა და გასათხოვარი და. დედა და ქალი ცალკე გავიდნენ. დედას მივეცით საძმოთ ორი ხარი. სახელდობრ ერთი ჭონგა ხარი და ერთი ნოღა ხარი. ერთი სამი წლის დეკეული, ორი ცხვარი, ერთიც ქვევრი მივეცით ივანესეული ოცდაექვსი ჩაფიანი. მაროს მივეცით ერთი საცხვრე ყურიანი ქვაბი, ერთი დიდი სინი, ერთი ფარდაგი, ერთი ხალიჩა, ერთი ნაბადი და ხუთმეტი თუმანი ფული. ნახევარი ილიკომ უნდა მისცეს, ნახევარი გორამ უნდა მისცეს და დაწერეს ორთავე ვალად.

ურმები გაუყავით წილის დაყრით. ილიკოს ერგო ერთი ძველი საბარე უბე და ერთი ახალი საძნე. გორას ერგო ერთი ახალი საბარე და ერთი ძველი საძნე უბე.

კვიცები გავყავით წილის დაყრით. ბაცი კვიცი ილიკოს, შავი კვიცი გორას ერგო. გორას კიდევ ერგო წილის დაყრით ხარზაქი და ფანჯა ხარი, შამილა ხარი შავი დიდი ცხენის მაგივრად და ერთი საგორავი ნაბადიც სართათ დავადეთ. ღირებული ხუთმანეთიანი ციკანა ფურიც გორას ერგო. ჯერანა ფურის დეკეული, ციკანა ფურის მოზვერი გაიანესეული ტანა ესენი გორას ერგო.

ილიკოს კარგი სანთელა ხარი, ფურზაქი, თოქმა დეკეული თავისი ხბოთი და შავი ცხენი, ერთი ვირი, ჯერანა ფური ილიკოს მივეცით სათაოში. ერთი გუთანი თავისი გაწყობილობით, ერთი ბოსელი, ერთი ლაგამი. სასახლე გაიყვეს შუაზე. გორას მამულს სიგანე აქვს თავში 14 ადლი, სახლს უკან შუა ადგილს აქვს სიგანე 9 ადლი. საუბნო გზასთან ბოლოში აქვს სიგანე 9 ადლი, ბოლოში ჭუნია ალადაშვილის მიჯნამდინ.

გეგენას მხარეზე სასახლე ილიკოს ერგო. ილიკოს ადგილს აქვს თავში სიგანე 9 ადლი, შუაზედ 8 ადლი და ორი მტკაველი, ბოლოში 8 ადლი. თავში ზაქროს მიჯნამდინ ბოლოში გზამდინ ვიწრო ბახჩაც ილიკოს ერგო, რადგან ილიკოს სასახლე ვიწრო იყო გორამ ილიკოს მამულზე უნდა იაროს ვენახში. ვენახები, ცარიელი ადგილი და საკალუები ადგილი დავყავით. დიდი მიწა ორად გავყავით. წილის დაყრით თავში ილიკოს ერგო, ბოლოში გორას ერგო. ბოლოში საუფრო-

სოს დავადეთ ოთხი ქართული ადლი, გორამ უნდა ილიკოს ვენახზედ იაროს.

შინა ვენახი დავყავით, ბასიკოს მხარეზედ ილიკოს ერგო. დასავლეთით მიხას მხარეზე გორას ერგო. თავში შაშალაკი ლეღვი რო დგას, ორ თავისა არის. ილიკოს მხარეზე რომ გადაწვდილი ტოტი არის და ერთი მაღალი კენწერო ესენი ილიკოს ერგო. დანარჩენი გორას ერგო.

კალოზედ არხი ბასილაურში გავყავით წილის დაყრით. ბოლოში — ილიკოს ერგო, თავში გორას, შუაზედ დედას მივეცით. ზემოთა მხარე გავყავით წილის დაყრით.

სამხრეთით გეგენას მხარეზე ილიკოს ერგო, ჩრდილოეთით მიხას მხარეზე გორას ერგო. შიგ რომ არხი არის ეს არხი ორთავ უნდა გადაწვინონ(?).

ახალი ნაყიდი საკალოე გავყავით წილის დაყრით, რომელიცა იყიდეს ქიტიადამ და ფიდოდამ. ილიკოს მივეცით ორ წილი, რადგან ლევანას წილი ჩაუდეთ და ერთი წილი გორას მივეცით სამხრეთით მხარეზედ. ილიკოს ერგო ჩრდილოეთით. საბას მხარეზედ გორას ერგო. ილიკომ უნდა შაღობოს ქიტიას მხარეზედ, გორამ უნდა შაღობოს შუაზედ.

საკალუე გავყავით წილის ყრით. ილიკოს ერგო სამხრეთით გეგენას მხარეზედ და გორას ერგო ჩრდილოეთით მიხას მხარეზედ.

ქვევრები გავყავით, ილიკოს მივეცით ორ საპნიანი ქვევრი. ერთი ექვს ჩაფიანი. გორას ერგო ოთხი ზედაშე და ერთი გატეხილი ქვევრი. ილიკოს ზედაშესთან დავი აღარ აქვს. ილიკოს შენობა გამოვიდა ოცდაექვსი თუმნისა. გორას ნაშენობა გამოვიდა ოცდაცხრა თუმნისა. გორასაგან ილიკოს კიდევ ერგებოდა ხუთმეტი მანეთი, რადგან ლევანს წილი დავუდეთ მამულში. ილიკოს ერთი მანეთი გორასათვის უნდა მიეცა. ექვსი მანეთიც ლევანსავე მივეცით. კიდევ ილიკოს ერგება გორასაგან რვა მანეთი. ამას გარდა რაც ვალი აღმოუჩნდებათ ანუ ფული ერთობისა ისიც შუაზე უნდა გაიყონ.

ათას რვაას ორმოცდა ოთხსა წელსა გიორგობის თვის ოცდა ორსა დღესა ამა განაჩენსა ვამოწმებ სოფლის მამასახლისი.

ილიკო და გორას თხოვნით მალხაზ ზიდა...“

საბუთს ამოწმებს ბეჭედი.

წარმოდგენილი საბუთი მრავალმხრივ. არის საყურადღებო: პირველი რაზედაც ყურადღებას ვამახვილებთ, ეს არის ის, რომ ჩვენ საქმე გვაქვს საშუალო შეძლების ოჯახთან. ამ ოჯახს გააჩნია საკალოე ადგილები, აქვს მამულები, ბაღჩა და ურმის ოთხი უბე. ცხენე-

ბი, სამი ძროხა და მისი ნამატი და სხვ. მაგრამ ამ ოჯახის გაყრილობის წიგნში არ მოიხსენიება სახნავ-სათესი მიწები, რომელიც რომ ჰქონოდათ, შეუძლებელია, რომ არ გაენაწილებინათ. მამულს ადლით ზომავდნენ და ისე ინაწილებდნენ. ეს მამულიც, ეს საკალოეც ოჯახის კერძო საკუთრებას წარმოადგენდა, ხოლო სახნავ-სათესი ოჯახთაგან შეუვალი იყო, ის სათემო საკუთრებას წარმოადგენდა. ასეთი სათემო მიწების დაკავება სახნავ-სათესი ოჯახთაგან შეუვალი იყო, ის სათემოსაკუთრებას წარმოადგენდა. ასეთი სათემო მიწების დაკავება სახნავ-სათესად ან მისწრების წესით წარმოებდა, ან პერიოდული გადანაწილების წესით. ქიზიყისათვის ძირითადად მაინც მისწრების წესთანა გვაქვს საქმე.

მისწრებით მიწით სარგებლობის საინტერესო მაგალითი აქვს აღწერილი არღუთინსკის ქიზიყის სოფლებში. იგი აღნიშნავს, რომ ქიზიყის ქართულ სოფლებში მისწრებით „მიწის მფლობელობა" (ასე უწოდებს იგი — გ. ჯ.) დიდი ხანია რაც არსებობს, ხოლო 30—40 წლის წინ შემოიღეს სათემო მიწების დროდადრო გადანაწილება. მისი მონაცემების მიხედვით სათემო მიწების მოხვნის დღე როცა დადგებოდა, სოფლიდან მისწრებაში მონაწილეობის მიღების უფლება მარტო გუთნისდედებს ჰქონდათ. გუთნისდედები მამასახლისის მიერ დანიშნული ადგილიდან გაიქცეოდნენ და სადაც მოასწრებდნენ იმ ნაკვეთში გაჩერდებოდნენ. გუთნისდედები შემდეგ მიწის ნაკვეთს მოდგამის წევრებს უნაწილებდნენ იმ რაოდენობით, რამდენი ხვნადღეც ერგებოდა მოდგამიდან[36]. თუ როგორ უნდა წარმოვიდგინოთ მიწის მისწრებითი დაკავება იმ შემთხვევაში, როცა დიდი გუთნის გვერდით მსუბუქი სახვნელებიც მოქმედებდა, როგორც სახვნელი იარაღი, ან რა მდგომარეობაში იყო უხარო კაცი, რომელიც მოდგამში ვერ შედიოდა, ამის შესახებ არღუთინსკი არაფერს გვაუწყებს. მიუხედავად ამისა, აღწერილი ფორმა მიწის დაკავებისა, საყურადღებოა იმიტომ, რომ გუთნისდედა აქ მოდგმის წარმომადგენლად გვევლინება.

ისმის კითხვა, ხომ არ არის ეს წესი ძველი ე. ი. მისწრებით სათემო მიწის აღება დასამუშავებლად. მასთან ერთად, გუთნისდედები ხომ არ იყვნენ გვარის შემდგომი სეგმენტაციის ნიადაგზე მიღებული მოდგმების — მეკომეების წარმომადგენელი და აქედან ხომ არ წარმოიქმნა სახვნელის ირგვლივ შედგენილი სამეურნეო გაერთიანების ზოგადი სახელი მოდგამი-მონდავი-მანდავი-მეკომე, რომელი სახელე-

---

36 არღუთინსკი, დასახელებული გამოკვლევა, გვ. 212, 213.

ბიც უნდა წარმოქმნილიყო ტერმინების: მოდგმის, მონაგარისა და მეკომურის ძირებზე.

სათემო მიწებით სარგებლობის კიდევ ერთი წესი დავამოწმეთ კახეთში. ეს არის მიწის განაწილება მკლავზე. ამ წესთან დაკავშირებით მასალა ჩავწერეთ სოფ. ქვემო მაღაროში. მთხრობლის გადმოცემით „ქვემო მაღაროს სახნავ-სათესი მიწები შორსაც ჰქონდა და ახლოსაც. შორს მდებარე მიწებს არ ანაწილებდნენ (იგულისხმება სათემო მიწები), ახლო რომ მიწები იყო, იმას მკლავზე ანაწილებდნენ ე. ი. მამაკაცზე. ვაჟი 16 წლის მერე მკლავად ითვლებოდა. მასზე გადასახადიც გაიწერებოდა და მიწის განაწილებაშიც მიიღებდა მონაწილეობას. ქალებზე მიწა არ ნაწილდებოდა“. სოფლად უსაქონლო მეტი იყო, ვიდრე საქონლიანი. ამიტომ უსაქონლო ვერც მიწას ამუშავებდა. უსაქონლო გლეხი წილში ნარგებ მიწის ნაჭერს ვიდრე განაწილება გამეორდებოდა, მიაყიდებდა საქონლიანს“ (ვასილ გიორგის ძე აბულაშვილი, 65 წლ., სოფ. ქვემო მაღარო). ან იყო შემთხვევები, როცა უსაქონლო მიდიოდა მოდგამის წევრად სხვის ხარჯზე. სოფლის თემის საუბნო მიწების შიგნით დანაწილების შემდეგ მიწის ნაკვეთების მკვეთრი ზღვარის დადება, გამიჯვნა იშვიათად ხდებოდა.

ის გარემოება რომ ნათესი მიწები მკვეთრად არ იყო გამიჯნული თვით უბნის შიგნით, ხშირად იწვევდა მთელ რიგ გაუგებრობას. ზოგჯერ სავარაუდო მიჯნები ერეოდათ და სხვისას ხნავდნენ. ან წინასწარ განზრახვითაც ხნავდნენ სხვისას. ეს ხდებოდა იმ შემთხვევაში, როცა სხვას უკეთესი მიწის ნაკვეთი შეხვდებოდა. მაგ., სიღნაღის რაიონულ არქივში დაცულია ხირსის საზოგადოების საკანცელარიო დავთარი, რომელშიც № 6, 1912 წლის საბუთიდან ჩანს, რომ ხშირად ერეოდათ სახნავი მიწები. პრასიანელი ილა ფიფოს ძე მაისაშვილი უჩივის თანასოფლელ იოსებ ხაჩიშვილს, რომ მან მოუხნა წილში ნარგები მიწა. მოპასუხე შეცდომას იმით ხსნის, რომ ვერ მიაგნო თავის კუთვნილ ნაკვეთს. ამიტომ დათესილი მიწა უბრუნდება მომჩივანს, ხოლო მომჩივანმა უნდა მისცეს იოსებ ხაჩიშვილს 15 ლიტრა ქერი, რაც დათესა ერთ დღიურში, სამი მანეთი და ათი შაურიც ჯერისა.

იმავე საკანცელარიო დავთარში დაცულია 1909 წლის № 50 საბუთი. ამ საბუთიდან ჩანს, რომ სხვისი მიწა შეცდომით კი არ მოუხნავთ, არამედ წინასწარ განზრახვით. გადაწყვეტილებაში ნათქვამია რომ “1909 წელსა გიორგობის თვის 15 დღესა ოზაანში მცხოვრებმა ვანო მიხეილის ძე მეხრიშვილმა შემოიტანა საჩივარი და წარმოადგინა ოქმი დაწერილი 1909 წელსა თიბათვის 28 დღესა საიდანაც ჩანს, რომ ოზაანელს მალაქო ილიას ძე მეხრიშვილს ჭუეთში მოუხნავს მა-

ზივრის მიწა და გუთანიც მოუცდენია, დავიბარეთ მოპასუხე, გამოცხადდა და არ იკისრა. ეკითხეთ მოწმეებს ოზაანში მცხოვრებთ მოსე დავითის ძე მეხრიშვილი და ილია მიხეილის ძე მეხრიშვილი. ამათ დაამტკიცეს, რომ მართალია მიწა მოუხნა და გუთანიც მოუცდინაო და ამ მიწაში ფეტვიც მოუვიდოდა ექვსი კოდი და სხვა".

აქვე, ამ დავთარში დაცულია სხვა ანალოგიური ხასიათის საბუთებიც, ყოველივე ეს იმაზე მიუთითებს, რომ თემის შიგნით მიწა ოცეულებად იყო თუ უბნეულებად დანაწილებული, ძალმომრეობა მაინც მოქმედებდა. ძლიერი მეურნე სუსტს ჩაგრავდა.

მისწრებითი წესით მიწის დამუშავება იმასაც ვარაუდობს, რომ მიწა არ იყო ნორმირებული, მიწის დამუშავებას სოფელი კონტროლს არ უწევდა, ვისაც რამდენი შეეძლო, იმდენს მოხნავდა და იმდენს დათესდა.

სოფლის შიგნით მიწაზე თავისუფალი მოქმედება, როგორც აღვნიშნეთ, ძალმომრეობას არ გამორიცხავდა. იგივე გარემოება ხელს უწყობდა გლეხობის შემდგომ დიფერენცირებას. ძლიერი დიდი ოჯახები მეტს ხნავდნენ და თესავდნენ, რაც XIX საუკუნეში, როცა ხორბლეული აქტიური ვაჭრობის საგანი გახდა, კარგი შემოსავლის წყაროს წარმოადგენდა. ქალაქების სიახლოვეს განლაგებულმა ზოგიერთმა სოფელმა საამისო ორიენტაცია ადრიდანვე აიღო.

მიწათმოქმედებიდან მიღებულმა შემოსავალმა ეპოქის შესაბამისი სოფლის სოციალური სტრუქტურა შექმნა. კახეთის წვრილი აზნაურობა ეკონომიურად იქამდე დაეცა, რომ მათ გლეხების ვალები ჰქონდათ და მათთან იდგნენ მოჯამაგირეებად. აი რა გადმოგვცა ქვემო მაჩხაანელმა 85 წლის მოხუცმა დიმიტრი ნიკოლოზის ძე ჯალიაშვილმა (1960), „ქვემო მაჩხანელებს არც თავადები ჰყოლიათ, არც აზნაურები. ზემო მაჩხაანში იყვნენ აზნაური ბოსტვიშვილები და პრასიანში ნაცვლიშვილები, ისინი ისე ღარიბები იყვნენ, რომ გლეხებთან იდგნენ მოჯამაგირეებათ".

სოფელ საბუეში თავად ჯორჯაძეებს უამრავი ვალი ჰქონდათ თავისივე ყმა გლეხებისაგან აღებული.

ქალაქური ცხოვრების შემდგომმა აღმავლობამ, რაც კაპიტალიზმის განვითარებას მოჰყვა, სოფლად შესაბამისი ცვლილებები გამოიწვია. სამიწათმოქმედო რაიონის მოსახლე გლეხობამ კურსი აიღო ისეთ სათეს კულტურებზე, რომელიც გარდა შინაგანი საოჯახო მოთხოვნილებისა, საბაზრო მოთხოვნილებას პასუხობდა. ერთბაშად დაეცა ფეტვის მოყვანა და იგი სიმინდის კულტურამ შეცვალა. მიუხედავად ამისა, კახეთის ურწყავ რაიონებში ფეტვის კულტურა მაინც რჩებოდა მარცვლეულის წამყვან სახეობად.

ფეტვის თესვას გარკვეულ ანგარიშს უწევდნენ მიწის სათემო გადანაწილების საქმის რეგულირებაში. როგორც გლეხები აღნიშნავენ „ფეტვი მიწას ალაღებს და ქიზიყში იტყვიან, „ნაფეტვარი ისე არ წაერთმევა კაცსა, როგორც ცოლიო". ნაქერალსა და ნაყანარზე ვინც გუთანს მიასწრებდა ის მოხნავდა, ნაფეტვარზე კი ეგრერიგათ ვერ შევიდოდნენ".

ეს გარემოება მაინც წარმოადგენდა ისეთ პირობას, რომელიც მიწის მითვისება-დაჩემების ტენდენციას ქმნიდა.

აღსანიშნავია, რომ სახნავ მიწაზე შედარებით თავისუფალმა დამოკიდებულებამ საქართველოს ზოგიერთ კუთხეში შესაბამისი შრომის ორგანიზაციის ფორმის გამომუშავებას მისცა საფუძველი. ასე, მაგ., საინგილოში მოდგამად შესულს ქართლ-კახური მოდგამობის მსგავსად ნორმირებული არ ჰქონდა მოდგამში ხვნის დღეების რაოდენობა. მოდგამის წევრს შეეძლო იმდენი დღით ემუშავებინა გუთნეული, რამდენიც მისი ოჯახის მოთხოვნილებას დააკმაყოფილებდა. ერთი მხრივ სახნავი მიწების ასეთი თავისუფლად დამუშავება იმით უნდა ყოფილიყო გამოწვეული, რომ იმ რაიონებში სადაც აღნიშნულ წესებს იყენებდნენ, მეურნეობის ერთ-ერთ წამყვანს მსხვილფეხა მესაქონლეობა შეადგენდა. გარდა ამისა, იყო რიგი გარემოებები, რომელიც აგრეთვე აპირობებდა თვით მიწის თემური წესით სარგებლობის წესებს და დასახელებულ რაიონებში მსხვილფეხა მესაქონლეობაზე ორიენტაციას, პირველ რიგში აქ შეიძლებოდა მძიმე საგარეო ვითარება დაგვესახელებინა, რამაც მოშალა და დაქვეითების გზაზე დააყენა სარწყავი სისტემები, რომელზედაც დაფუძნებული იყო განვითარებული ფეოდალური მიწათმოქმედება.

მონღოლთა შემოსევების შედეგად, როცა ქვეყნის გარკვეულ რაიონებში (სახელდობრ ქიზიყი და გარე კახეთი) განვითარებული მიწათმოქმედებისათვის საგარეო ვითარების შედეგად ბაზისი მოშლილი იყო, იგივე გარემოება მეცხოველეობის განვითარებას ხელს ნაკლებად უშლიდა, იმდენად რამდენადაც მეცხოველეობა მეურნეობის მოძრავი ფორმაა, რომელიც შეიძლება სწრაფად გადააადგილო, მტრის შემოსევას მოარიდო და ამდენად განადგურებას გადაარჩინო. ჩანს რომ მონღოლთა ბატონობის ხანაში და შემდეგაც ზემოთ დასახელებულ რაიონებში მემინდვრეობას მსხვილფეხა მესაქონლეობა გაეტოლა; მიუხედავად ამისა, მემინდვრეობა მაინც მაღალ დონეზე იდგა. ამას აპირობებდა როგორც მყარი საფუძველი ამ მეურნეობისა, ისე გარემო პირობები, და თვით ამ მეურნეობის წარმოების აუცილებლობა.

4. **სამეურნეო კულტურები.** კახეთში გავრცელებული მინდვრის კულტურები იყო: დოლი წითელი და თეთრი, თავთუხი, შავფხა, პოშოლა, ხულუგო, დიკა, გაზაფხულის ქერი, ასლი, ჭვავი, შემოდგომის ქერი, შავი ქერი, სიმინდი, ლობიო, მუხუდო, ცერცვი, უგრეხელი, ფეტვი და ბრინჯი. დასახელებული კულტურებიდან დიდი გავრცელება ჰქონდა დოლის პურს, თავთუხს, ქერებს და ფეტვეულს. ბევრი ითესებოდა უგრეხელი და მუხუდო. ტექნიკური კულტურებიდან უთესიათ ბამბა და ენდრო. შუა საუკუნეებში დიდი ყურადღება ექცეოდა ბრინჯის მოყვანას. ბრინჯი კახეთის ისტორიულ საბუთებში ჩელთუქის სახელით მოიხსენიება, ხოლო ნაკვეთი, რაზედაც ბრინჯი მოჰყავდათ საჩელთუქე ალაგად[37].

კახეთში რომ საერთოდ ბრინჯი დიდი რაოდენობით მოჰყავდათ, ამაზე მიუთითებს ვახუშტი ბატონიშვილი, იგი კახეთიდან განსაკუთრებით გამოყოფს გაღმა მხარის მეურნეობას, რომელსაც შემდეგ დახასიათებას აძლევს: „და არს ქვეყანა ესე შემკული ყოვლითა და, უმეტეს კახეთის ადგილთა წყლითა, წყაროთა, მდინარითა, ტყითა, ხილითა, რამეთუ ტყენიცა ხილნარითა სავსენი არიან... არამედ უფროს გაღმამკარს შინა და უმეტეს ელისენში; აგრეთვე ბამბასა და ბრინჯსა სთესენ, გარნა იორის პირსაცა ზედა მრავალსა სთესვენ ბრინჯ-ბამბასა“[38].

დასახელებულ რაიონებში რომ ბრინჯი მოჰყავდათ, ამ ცნობას ვახუშტიზე ცოტა მოგვიანებით იმეორებს XVIII საუკუნის მოგზაური გიულდენშტედტიც[39].

1960 წელს კახეთის ეთნოგრაფიულ ექსპედიციაში მუშაობის დროს შესაძლებლობა გვქონდა გავცნობოდით სოფ. სიღნაღის მხარეთმცოდნეობის მუზეუმში დაცულ სამეურნეო იარაღებს, რომელთაგან ჩვენი ყურადღება მიიქცია რკინის სახნისის ფორმის ბარებმა, რომლებიც არც ბარებს წარმოადგენდნენ, არც სახნისებს (სიღნაღის მუზ. კოლ. № 79, 80 ან 81); ისინი ბრინჯის დასამუშავებელი ბარებია. აღნიშნული ნივთების საყუე სახნისივით არის პირგახსნილი, ფორმით კი ბარს წაგავს, ანალოგიური ბრინჯის ბარები ოდნავი განსხვავებით 1953 წ. ჩამოვიტანეთ ყვარლის რაიონის უდების სოფელ ზინობიანიდან. მათში სამუშაო პირი უფრო ბლაგვია და ოვალური. მათი ფორმების თავისებურებანი ადვილი შესაძლებელია, რომ ნიადაგების თავისებურებებით იყო შეპირობებული.

---

37 დოკუმენტები, I, გვ. 368—370.

38 ვ ა ხ უ შ ტ ი, აღწერა სამეფოსა საქართველოსა, 1941, გვ. 103.

39 გ ი უ ლ დ ე ნ შ ტ ე დ ტ ი, მოგზაურობა საქართველოში, 1962, გვ. 17, 67.

გარეკახეთის ველებზე, განსაკუთრებით სამგორ-ვაზიანის მინდორში ითესებოდა დოლისპური, თავთუხი, ქერი და ფეტვი, გლეხთა დაკვირვებით, თავთუხს გადაგვარება სცოდნია. იგი ყოველ მესამე წელს სათესლედ ისე უნდა აეღოთ, რომ კვლავ სუფთა თავთუხი მიეღოთ. უკიდურეს შემთხვევაში იგი დადოლდებოდა, ანუ, როგორც ადგილობრივ უწოდებენ, დადოლმიშდებოდა. დადოლება-დადოლმიშების საწინააღმდეგო ღონისძიებას ასე ახორციელებდნენ: მესამე ან მეოთხე წლის თავთუხის მოსავლიდან იღებდნენ სრულ თავთავებს, წვერს წაატეხავდნენ და ქვედა ნაწილს გადადებდნენ სათესლედ, ამ წესით მიღებული თავთუხის თესლი კვლავ სამ წელიწადს თავთუხობდა, მეოთხე წლისათვის კი თუ — დადოლება არ უნდოდათ, იგივე ღონისძიება უნდა ჩაეტარებინათ, ამ წესს სამგორში პურის ან თავთავის დაკოდვას უწოდებენ.

ელდარის ველებზე ძირითადად ორი კულტურა ითესებოდა: დოლის პური და ქერი. აღსანიშნავია, რომ გაღმა მხარეში დიდი რაოდენობით ითესებოდა შავი ქერი, რომელსაც, როგორც ადგილობრივნი იუწყებიან, დიდი მაწივრობა გააჩნდა და ძირითადად საფურაჟედ იყო გამოყენებული. უნდა აქვე შევნიშნოთ, რომ შავ ქერს ბოლო ხანებში უმნიშვნელო რაოდენობით თესდნენ და შემდეგ სულაც აიღეს ხელი მასზე. მთხრობელთა დაკვირვებით შავი ქერი მხურვალეა და ზამთრის პერიოდში ცხენებისათვის საუკეთესო საკვებად იყო მიჩნეული. როგორც ჩანს, მეცხენეობის მოშლას ამ კულტურაზე ორიენტაციის დაკარგვა მოჰყვა.

კახეთის თითქმის ყველა კუთხეში დიდი რაოდენობით ითესებოდა ფეტვი საფურაჟე დანიშნულებით. იგი სიმინდთან შედარებით უფრო მეტ მოსავალს იძლეოდა, მაგ., ერთ დესეტინაზე თუ პური 60 ფუთი მოდიოდა, ქერი 66, ხოლო სიმინდი 72 ფუთი, ფეტვი 78 ფუთი დგებოდა[40].

აღნიშნული ცნობა ფეტვის მოსავლის შესახებ არღუთინსკის ეკუთვნის, ჩვენი მთხრობლის ცნობითაც ერთ დღიურზე 10 კოდის ე. ი. 30 ფუთის მიღება შეიძლებოდა ე. ი. დესეტინაზე 60-ზე მეტისა (მოძღვრიშვილი მიხეილ საბას ძე, 64 წლ., 1960, შილდა).

თუ ერთი დესეტინა პურის ნათესს 7 ფუთი თესლი სჭირდებოდა, ერთი დესეტინა მიწის ნაკვეთში ნახევარი ფუთი ფეტვიც მეტი იყო.

---

40 არღუთინსკი, გვ. 276.

გარდა აღნიშნულისა, კახეთში ფეტვის თესვას გლეხობა მიწის დასარევლიანების წინააღმდეგ ბრძოლის საუკეთესო საშუალებად მიიჩნევდა.

გარე კახური ეთნოგრაფიული მასალების მიხედვით, ფეტვი ორგვარი ითესებოდა. ძურწა ფეტვი, რომელსაც ძურწა ბალახის თავთავის მსგავსად მოშავო ფერის, გრძელი და მრგვალი თავთავი გააჩნდა და ქვრიმა ფეტვი, რომელსაც საცოცხესავით გაშლილი თაველი ჰქონდა.

სამეცნიერო ლიტერატურაში გამოთქმულია მოსაზრება, რომ ქვრიმა ფეტვი ფეტვთა შორის ყველაზე დაბალხარისხოვანი მარცვლეულის მომცემი ყოფილა.

აკად. ივ. ჯავახიშვილი, ეყრდნობა რა „ვეფხისტყაოსანში" მოცემულ დაპირისპირებას ქვრიმასა და მარგალიტს შორის, მიაჩნია, რომ ქვრიმა უხარისხო მარცვლეულის მომცემი უნდა ყოფილიყო[41]. აკად. ელ. დეკაპრელევიჩიც, ეყრდნობა რა შოთა რუსთაველის აღნიშნულ შედარებას, ქვრიმას მიიჩნევს ფეტვის დამსარევლიანებლად[42].

დასახელებულ მოსაზრებებს ეთნოგრაფიული მასალა მხარს არ უჭერს. მაგ., როგორც სამგორის ისე არაგვის ხეობაში დაგვიმოწმეს, რომ ამ ორი ჯიშიდან უპირატესობა, ხვრიმას ანუ ქვრიმა ფეტვს ჰქონდა. არაგვის ხეობაში ძურწა ფეტვს უწოდებენ კუდიან ფეტვს, ხოლო ქვრიმა ფეტვს — ტოტიან ფეტვს. არაგველების დახასიათებით „კუდიანმა ფეტვმა არც ხვავი იცის არც გემო უვარგა. ტოტიანმა ფეტვმა ხვავიც მეტი იცის და გემოთაც კუდიან ფეტვსა ჯობიანო".

კახეთის პირობებში ფეტვის მაღალმოსავლიანობით გლეხობა დიდად ყოფილა დაინტერესებული. განსაკუთრებით მათ იყენებდნენ წვრილფეხისა და ქოსმენის სასუქად. ფქვავდნენ და აცხობდნენ ფეტვის მჭადს, ურევდნენ პურთან ერთად და სხვ.

ფეტვი გაზაფხულზე ითესებოდა. საგაზაფხულო ხვნას საფეტვეების ხვნასაც უწოდებდნენ. ფეტვი ჩვეულებრივ მარტსა და აპრილში უნდა დაეთესათ რომ აგვისტოს დასაწყისისათვის შემოსულიყო.

კახეთის პირობებში დიდი მნიშვნელობა ჰქონდა თესვის ვადების დაცვას, რადგან მეტი წილი სახნავ-სათესისა ურწყავზე მოდიოდა. ურწყავ მიწებში კი თესვის ვადების დაცვას თესლის დროზე აღმოცენებისათვის და განსაკუთრებით საანეულო ნათესებისათვის, დიდი მნიშვნელობა ენიჭებოდა.

---

41 ივ. ჯ ა ვ ა ხ ი შ ვ ი ლ ი, საქ. ეკონომ. ისტორ., წ.I, გვ. 365.

42 შოთა რუსთაველის დროინდელი მატ. კულტურა, 1938, გვ. 17, 18.

კახეთის მინდვრის კულტურებს ფეოდალური საქართველოსათვის დიდი სახელმწიფოებრივი მნიშვნელობა ჰქონდა. XIX საუკუნის დამდეგსაც კახეთის სოფლები პურის დიდი რაოდენობით იბეგრებოდნენ. მარტო გალმა მხარეზე, მატანიდან გავაზებამდე, 2500 კოდი პური და 475 კოდი ქერი იყო გადასახადის სახით გაწერილი. ამავე სიის მიხედვით შიგნით კახეთს 1600 კოდი ქერი და პური ჰქონდა შეწერილი[43].

როგორც ჩანს, კახეთის სარწყავი რაიონის სოფლებს XIX საუკუნის მეორე ნახევრისათვის კურსი აუღია სიმინდის მოყვანაზე. განსაკუთრებით გალმა მხარის სოფლებს მიუქცევიათ ყურადღება სიმინდის კულტურისათვის, შეხაძლებელია ეს საქმე დასახელებულ რაიონში დასავლეთ საქართველოდან საცხოვრებლად ჩამოსახლებულმა გლეხობამ წამოიწყო. მათ დასავლეთში ორიოდე საუკუნის გამოცდილება გააჩნდათ სიმინდის მოვლა-მოყვანის ხელოვნებაში. კახელები კი სიმინდს ეგრერიგად პატივს არ სცემდნენ. საკმაოდ გვიანდლამდე კახეთში სიმინდის ტაროს შენახვის საშუალება არ შექმნილა; ტაროს ფუჩეჩით კიდებდნენ ხის ტოტებზე, სახლის ან ბეღლის საჩეხში. მხოლოდ მოგვიანებით და ისიც ისევ გალმა მხრის სოფლებში გამოჩნდა წნელით მოწნული, ბოძებზე შედგმული სასიმინდე გოდრები, რაც შემდეგ მეზობელ რაიონებშიც თანდათანობით გავრცელდა.

სიმინდი, ისე როგორც ფეტვი, გაზაფხულზე ითესებოდა და აღმოცენებიდან ორი კვირის შემდეგ პირველი თოხნა სჭირდებოდა. სიმინდის მეორე თოხნა პირველი თოხნიდან 3 კვირის გავლის შემდეგ იყო საჭირო. თოხნის დროს მიმდინარეობდა სარეველა ბალახების გამოთოხნა და ზედმეტი სიმინდის მოცილება. მეორე თოხნის დროს პროცესი მეორდებოდა იმ განსხვავებით, რომ თუ ადგილი ფიცხი იყო, იქ სიმინდს ძირზე მიწას არ შემოაყრიდნენ. მთხრობელთა დაკვირვებით, რაც მეტი მიწა ექნება სიმინდს შემოყრილი ძირზე, მით უფრო მეტ სიმხურვალეს აიღებს მიწა, სიმინდის ძირს მეტად შეაწუხებს და დასწვავსო.

სიმინდის ძირებზე მიწის შემოკოკოლავებას მიმართავდნენ ნოტიო და სარწყავ რაიონებში, ქარის დროს სიმინდი მიწაზე რომ არ დაცემულიყო და ფესვი მაგრად მოედგა[44].

---

43 შ. ხანთაძე, სახელმწიფო პურის გადასახადი (სურსათი) ქართლ-კახეთში მე-19 საუკუნის დამდეგს, მასალები საქართველოს და კავკ. ისტორ., ნაკვ. 32, 1965, გვ. 175.

44 ჯ. რუხაძის ცნობით, სოფ. აკურაში სიმინდის სამჯერადი თოხნაც სცოდნიათ, რაც საერთოდ იშვიათ მოვლენას წარმოადგენს აღმოსავლეთ საქართველოში მე-19 საუკუნის დამდეგს, მასალები საქართველოს და კავკ. ისტორ., ნაკვ. 32, 1964, გვ. 88.

სიმინდის მოსავლის აღება კახეთში იმერული წესით წარიმართა, ე. ი. ჯერ ტაროს მორჩევა და შემდეგ ჩალის მოჭრა მიმდინარეობდა. სიმინდის მოსავლის აღების ეს ხერხიც ერთგვარად ხაზს უსვამს ჩვენ მიერ ზემოთ გამოთქმულ მოსაზრებას იმის თაობაზე, რომ კახეთში სიმინდის კულტურა დასავლეთ საქართველოდან გადმოსახლებულთა მიერ იქნა დანერგილი. ქართლში კი სიმინდი იჭრებოდა მოურჩევლად. ოგი გადაჰქონდათ სახლთან და იქ არჩევდნენ. შესაბამისადვე მარტივი აღჭურვილობა გააჩნდათ მარცვლის გამოსაცეხვად. სიმინდის ცეხვა, როგორც ტერმინი, კახეთში არ დაგვიდასტურებია. ხმარობენ სიმინდის დაფშვნას, ფშვნას რაც სიმინდის ტაროს ხელით ფშვნიდან მომდინარე ჩანს. გვიანი დროისათვის, როცა იქ სიმინდის საცეხვი კეტების საშუალებით დაიწყეს მოკლე ჯინებში ტაროს გამორჩევა, ამ პროცესსაც ფშვნას უწოდებენ.

5. **კახური კავი.** კახეთის რაიონებში ეთნოგრაფიული მასალების შეკრებისას, დიდ გუთანზე უფრო მარტივი სახვნელის შესახებ მასალა ვეღარ დავაფიქსირეთ. როგორც ჩანს, მარტივი სახვნელები აქ XIX საუკუნის მეორე ნახევარში კიდევ ყოფილა ზოგიერთ სოფლებში გამოყენებული, მაგ., უკანა მხარის მთის სოფლებში.

დღეისათვის ჩვენ მხოლოდ ის ვიცით, რომ სახვნელის ეს მარტივი სახეობა აჩაჩისა და კავის სახელით არის შემონახული; რაც შეეხება მის ფორმას, მისი აღდგენა XIX საუკუნის პირველი ნახევრის გერმანელი მოგზაურის ფრ. პარროტის ჩანახატის მიხედვით შეიძლება[45]. მისი ჩანახაზის მიხედვით კახური აჩაჩი წარმოადგენს ორხელას ტიპის სახვნელ იარაღს, რომელიც საყოველთაოდ იყო გავრცელებული ქართლში, კერძოდ მთისძირა ზოლში. მაგ., ანალოგიური სახვნელი გამოყენებული იყო მთიულეთ-გუდამაყარში.

კახური აჩაჩი შედგება: მხარის, ერქვანის ქუსლის, წერწენას, საკვეთელისა და სახნისისაგან. სახვნელის უღელზე მისაბმელად წერწენაზე გამობმულია ტყავის სამალდე.

აჩაჩის მხარი ერთიანი ხის ღეროა, რომელიც ერთი თავით ჩადგმულია ქუსლში, ხოლო ერთი მოგრძო მისი ღერი ბოლოვდება ძირიდან მიმაგრებული წერწენა-საცორავით. მხარში გამაგრებულია საკმაოდ დიდი ზომის საკვეთელი.

ქუსლი აჩაჩისა სწორად გათლილი ხის ნაჭერია, რომელიც სახნისის დასამაგრებლად ზემოდან სოლისებურ ფორმაზეა წათლილი. ქუსლში ჩამაგრებული იყო მხარის მსხვილი თავი და ერქვანი, სოლით მაგრდებოდა ამავე ნაჩვრეტში.

---

[45] Fz. Parrot, Reise zum Ararat, Brl. 1834, ვვ. 58.

ერქვანი სახელურიანი სწორი ღერია, სიმაღლით მხარს ეთანაბრება, ზოგჯერ მასზე მაღალია.

აჩაჩის სახნისი დაახლოებით ისეთივე ფორმისა და ზომისა უნდა ვივარაუდოთ, როგორიც მთიულურ ორხელა სახვნელებშია დამოწმებული: სიგრძით 30—32 სმ, ფრთების სიგანით 20—22 სმ და ყურის სიგანე 12—14 სმ.

საკვეთელი საკმაოდ მაღალია და მისი ზომა უნდა ეთანაბრებოდეს მთიულური ორხელას საკვეთლის ზომას, დაახლოებით 55 სმ.

თავის აგებულებით სახვნელის აქ აღწერილი ტიპი განეკუთვნება მხარგადაბმული სახვნელების მომდევნო საფეხურს, როცა მხარის გადაბმის ნაცვლად, მოკლე მხარს ერთგვარი საცოცი კავი ემაგრება, რომელსაც სამალდეს გამოაბამდნენ და უღელს სახვნელის მხართან აკავშირებდნენ.

სახვნელის აღნიშნულ ტიპს უფრო ვრცლად შეეხეთ სტატიაში: „მიწათმოქმედება თერგის ხეობაში"[46]. სადაც ქსნური და მთიულეთ-გუდამაყარში გავრცელებული ორხელა სახვნელები მივიჩნიეთ მხარგადაბმული სახვნელის განვითარებად ფორმად.

ფრ. პარროტი არ ასახელებს კონკრეტულად რომელ სოფელში დაამოწმა მან აღნიშნული სახვნელი, სავარაუდოა, რომ ამ ტიპის სახვნელი კახეთის მთისძირა ზოლში, სახელდობრ, უკანა მხარეში დაემოწმებინა. ამ კუთხეში საერთოდ დიდხანს შემორჩა აჩაჩის ტიპის იარაღი.

ჩვენი ვარაუდით, კახეთის იმ რაიონებში, სადაც მასიურად ხდებოდა მთის მოსახლეობის ჩამოსახლება (ეს არის დღევანდელი ყვარლის და ახმეტის რაიონები) ყვარელთ და ფშაველთ თან უნდა ჩამოეტანათ თავისი კუთხიდან ის სახვნელი იარაღი, რომლითაც მათი წინაპრები მუშაობდნენ. მაგ., ახმეტის რაიონის სოფ. საბეროში ჩამოსახლებულმა ფშავლებმა აქ დიდხანს ამუშავეს ფშაური კავი. მაგრამ საბრუნი რკინის გუთანი როცა გაჩნდა, ფშაურ კავს აღარავინ ხმარობდა. ფშაური კავით სოფ. საბეროს ფერდა ადგილებში განლაგებულ სახნავებს ამუშავებდნენ, ვაკე ადგილებში კი ქართული გუთნით ხნავდნენ.

6. დიდი გუთანი. კახეთში გავრცელებული დიდი გუთანი ჩვეულებრივი ქართული დიდი გუთნის ის ჩამოყალიბებული ტიპია, რომელიც სამეცნიერო ლიტერატურაში არაერთგზის ყოფილა შესწავლის ობიექტი, ჩვენ ამ საგანზე არ შევჩერდებით იმიტომ, რომ უკანასკნელად ჩვენს მონოგრაფიაში იგი საკმაოდ ვრცლად აღვწერეთ და

---

46 გ. ჯ ა ლ ა ბ ა ძ ე, მიწათმოქმედება თერგის ხეობაში, საქართველოს სახ. მუზეუმის მოამბე, ტ. XXII— B, 1961, გვ. 135.

იქვე აღვნიშნეთ დიდი გუთნის გარეკახური ვარიანტის შესახებ, რომელიც ქართლში გავრცელებული გუთნის მანჭების ბოთლისებური ფორმით შეერთებისაგან განსხვავებით ხასიათდება ე. წ. „დოინჯიანი“ მანჭით.

ჩვენ ხელთ არსებული მასალები კვლავ იმეორებს და ადასტურებს ადრე მოპოვებულ ეთნოგრაფიულ მონაცემებს იმ დიდი გუთ-

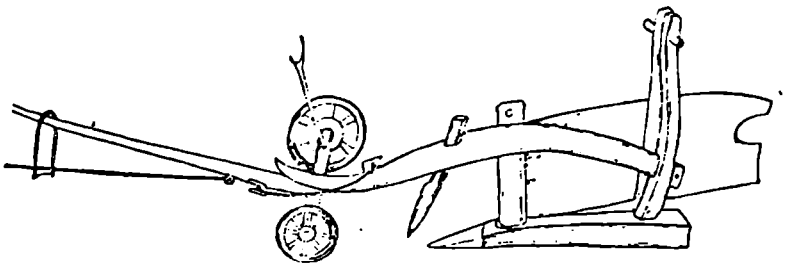

ტაბ. VI. ქართული დიდი გუთანი

ნის შესახებ, რომელიც კახეთში შეიქმნა XIX საუკუნის 70—80-იანი წლებისათვის. ეს იყო ე. წ. „კაკაბური გუთანი“. კაკაბური გუთანი ჭარბად შეიცავდა რკინის მასალისაგან დამზადებულ ნაწილებს[47].

XIX საუკუნის მეორე ნახევარში კახეთში დიდი რაოდენობით შემოდის უცხოური და რუსული სახვნელი იარაღები.

1875 წელს გაზ. „დროება“ იუწყებოდა, რომ თელავის მაზრაში იყენებდნენ ახალი სახეობის დიდ გუთანს, დამუშავებულს ქართულ-რუსულ და თათრული გუთნის ბაზაზე, რომელიც თურმე ჯიმითელმა გლეხმა გამოიგონა[48].

ჯიმითელი გლეხის გამოგონებას 1875 წელს „სასოფლო გაზეთიც“ გამოეხმაურა. ერთ-ერთ ნომერში წერდნენ: „ჩვენ შევიტყვეთ ახალ შემოღებულ გუთნის თაობაზედ და ეს ამბავი, რო ეს გუთანი ქიზიყში შემოუღიათ და სამი უღელი უნდებაო. გუთანი გლეხს გაუკეთებია, ისე რო ქართული გუთნისათვის რუსული და თათრული გუთნის ზოგიერთი მოწყობილობა მიუცია. ამ გუთანს ხმარობენ მელაანში, ვაჩნაძიანში და ჯიმითში. შემოუღია პირველად ჯიმითელ გლეხსა და არა

47 გ. ჯალაბაძე, აღმოსავლეთ საქართველოს სამიწათმოქმედო იარაღების ისტორიიდან, გვ. 73.

48 გაზ. „დროება“, 1875, № 120.

თავად ჯანდიერიშვილსაო, როგორც ამას წინათ „დროებაში“ სწერდნენ: დიდი ხანია ვიხვეწებით ამ გუთნის შემომღების გვარი შეგვატყობინონ და გუთანიც დაწვრილებით აგვიწერონ, მაგრამ აქამდინ ვერას გავხდითო“[49]. ჯიმითელი გლეხის გამოგონებული გუთანი დიდხანს არ შერჩა კახეთის მემინდვრეობას, უფრო ფართო მასშტაბით გავრცელდა ე. წ. „კაკაბური“ გუთანი. თუ რას წარმოადგენდა კაკაბური გუთანი, ამის შესახებ სოფ. ვარდისუბანში (თელავის რ-ნი) გადმოგვცეს, რომ მას ჰქონდა რვილი ხისა, რკინის სალტებით და რკინის საცვეთით, რკინის საკვეთელი, რკინის ფრთა და სახნისი დაკრული რკინის სადგამზე, რომელიც მანჭკბილას და ხმალას მაგივრობას ეწეოდა.

კაკაბური გუთნის ერთი ეგზემპლარი დაცულია საგარეჯოს მხარეთმცოდნეობის მუზეუმში. გუთანი შემოუწირია სოფელ კაკაბეთელ ილია დავითის ძე მჭედლიძეს 1959 წ. (კოლექციის № 147), მისი კონსტრუქცია შემდეგი სახით წარმოგვიდგება. შედგება მუხის ხის საკმაოდ მსხვილი რვილისაგან, რომლის სიმსხო 10×8 სმ-ია, რვილის სიგრძე 195 სმ. ერთი თავი რკინის მაგარი ჭანჭიკით მიმაგრებულია ველის მანჭაზე ველის მხრიდან. მანჭიდან 50 სანტიმეტრის დაშორებით რვილზე მაგარი ჭანჭიკით მიმაგრებულია რკინის ხმალა მასზე გაკრული რკინისავე ფრთით. ამავე მონაკვეთზე რვილს აქვს რკინის სალტა. ხმალადან 25 სმ-ით წინ რვილზე, შიგნითა მხრიდან, მიდგმულია რკინის საკვეთელი, რომელიც რკინის ალმაცერი, უღლიანი სალტით არის დამაგრებული. საკვეთელის მიმაგრების ადგილას რვილი ყველაზე უფრო მეტად არის შესქელებული, აქ იგი 13 სმ-ია. საკვეთლიდან 60 სმ დაშორებით ზემოდან დამაგრებულია საღვედე კაკაბა. კაკაბადან წვერამდე 53 სმ-ია. კაკაბურ გუთანს ორი მანჭი აქვს; მანჭები ხისაა. ველის მანჭის სიმაღლე 85 სმ-ია, კვალისა 75 სმ. ველისა და კვლის მანჭები ერთიმეორეზე მიმაგრებულია ზედა და ქვედა საკარცხლით. ზედა საკარცხლის სიგრძე 40 სმ-ია, ქვედასი 36 სმ. საკარცხლები რკინისაა და მანჭებთან რკინის ჭანჭიკებით არის მიმაგრებული. მანჭებს გააჩნია სახელურები.

ფრთა რკინისაა, რომლის განი 36 სმ-ია, ხოლო სიგრძე 110 სმ. ფრთაზე და ხმალაზე დარჩილულია ტრაპეციის ფორმის სახნისი. სახნისის სიგანე 16 სმ-ია, სიგრძე 40 სმ. საკვეთელი რკინისაა, დანის ფორმისა, გრძელი და მსხვილი ტარით. იგი სიგრძით 62 სმ-ია, სამუშაო პირს სიგრძე 27 სმ აქვს, სიგანე 8 სმ, ტარის სისქე 5×3 სმ.

კაკაბური სახვნელის ეს ერთადერთი ნიმუში შესანიშნავად არის დაცული. სამწუხაროა, მაგრამ ფაქტია, რომ საქართველოში ქართულ

---

[49] სასოფლო გაზეთი, 1875, № 11.

სახვნელები ჯერ კიდევ არ არის შესწავლილი იმ თვალსაზრისით, თუ ძალის რა ერთეული სჭირდებოდა მათ მუშაობას, როგორი იყო მიღებული ეფექტი, რა დანაკარგები გააჩნდა ხის გუთანს კაკაბურ და მუხრანულ გუთნებთან შედარებით, და რიგი სხვა საკითხები.

კაკაბური გუთნის გამოჩენა კახეთის მემინდვრეობაში იყო ის ტექნიკური სიახლე, რისთვისაც დიდი ხანია იბრძოდნენ ადგილობრივი მიწათმოქმედნი. აღსანიშნავი კაკაბური გუთნის დანერგვაში, ჩვენი აზრით ის გარემოებაა, რომ იგი ადგილობრივი სახვნელის გარდაქმნა-გადაკეთების ნიადაგზე დაუპირისპირდება, როგორც მცირე გამწევის საშუალებით მოქმედი სახვნელი, ერთი მხრით მამაპაპურ დიდ გუთანს, ხოლო მეორე მხრით, როგორც იაფი და ადვილად დასამზადებელ, უცხოურ ძვირადღირებულ სახვნელებს.

კაკაბურმა სახვნელმა დიდხანს ვერ გაუწია კონკურენცია უცხოურ სახვნელებს. იგი, მართალია, კახეთის რამდენიმე რაიონში გავრცელდა (საგარეჯოს, გურჯაანის, თელავის), მაგრამ მას ადგილზე შემდგომი გარდაქმნა-განვითარება აღარ განუცდია.

1900-იანი წლები საქართველოში კაპიტალიზმის აღმავლობის ხანაა. სოფელი მკვეთრად აყენებს სამეურნეო იარაღების გაუმჯობესების საკითხს. ლ. ხან-აგოვი წერდა, რომ „ჩვენებურ გუთანს, რომელიც საკმაოდ დიდი ზომისაა და 10—12 უღელი ხარი ესაჭიროება, ახალი გუთნები ვერ ცვლიან. კიდევ დიდი დროა იმისათვის საჭირო, რომ ამიერკავკასიის ყველა კუთხიდან ევროპულმა რაციონალურმა სახვნელებმა შეავიწროვონ აზიური უნივერსალური გუთანი“[50]. იმ ხანად ეს არც ისე იოლი საქმე იყო. პირველ რიგში მას ხელს უშლიდა ის გარემოება, რომ როგორც საქართველოს, ისე აზერბაიჯანისა და სომხეთის სამიწათმოქმედო რაიონები თავისებურ მძიმე სახვნელს თხოულობდა. აქ ძირითადად საანეულო სისტემა იყო გაბატონებული და ანეულობისათვის კი მსუბუქი ევროპული სახვნელები გამოუსადეგარი იყო. განსაკუთრებით მას ვერ იყენებდნენ გარე კახეთში, შიდა ქართლის ზოგიერთ რაიონებში და ივრის ხეობის სოფლებში. რაკი საუბარი ივრის ხეობასაც შეეხო, იმასთან დაკავშირებით თუ რამდენად საჭირო იარაღს წარმოადგენდა დიდი გუთანი ქართლ-კახეთის საანეულო სისტემისათვის, ერთი ასეთი შემთხვევა გვახსენდება. 1952 წელს მოსკოვის სახელმწიფო ისტორიული მუზეუმიდან საქართველოში სამუშაოდ ჩამოვიდა ექსპედიცია 4 კაცის შემადგენლობით. ექსპედიციას ხელმძღვანელობდა ისტორიულ მეცნიერებათა კანდიდატი ზ. ოგრიცკო. მათი მიზანი იყო კაპიტალისტური ხანის საქართველოს ისტო-

---

50 Л. Хан-Агов, плуг, КСХ, 1900, № 313, с. 6—7.

რიის ამსახველი ნივთიერი მასალის მოძებნა და შეძენა მოსკოვის სახელმწიფო ისტორიული მუზეუმისათვის. საქართველოს სახელმწიფო მუზეუმმა, როგორც ასპირანტს, პრაქტიკული მუშაობის გამოცდილების მიღების მიზნით, დამავალა დავხმარებოდი და მონაწილეობა მიმეღო დასახელებული ექსპედიციის მუშაობაში. მუშაობა თიანეთის რაიონებიდან დავიწყეთ, სადაც სოფ. ჟებოტაში შევიძინეთ ქართული დიდი გუთანი, რომელიც ჯერ კიდევ მოქმედებაში იყო. ამავე ექსპედიციაში მუშაობის დროს დავამოწმეთ, რომ თიანეთის მანქანა-ტრაქტორების სადგურის ერთ-ერთი ტრაქტორით ქართულ ხის გუთანს ამუშავებდნენ, რომელიც მოკლე შოლტით იყო ტრაქტორზე მიბმული, მამაპაპური ღირღიტის თანხლებით. ტრაქტორისტის გადმოცემით, თიანეთში იმ დროს მიწები გამოგვალული იყო და საანეულო ხვნას მხოლოდ ქართული ხის დიდი გუთანი უმკლავდებოდა. — მიწაში ღრმად ჯდებოდა და არ ვარდებოდა.

ადვილი მისახვედრია თუ ლ. ხან-აგოვი რისთვის უწოდებს ქართულ დიდ გუთანს უნივერსალურს. XIX საუკუნის მთელ მანძილზე ქართული დიდი გუთანი ვერც ერთი სისტემის სახვნელმა საფუძვლიანად ვერ შეცვალა. ამას ჩვენ არა მარტო კახეთის, არამედ ქართლის მემინდვრეობის მაგალითიდანაც დავინახავთ. იქაც, გარდა უცხოურისა, რუსული გუთანიც დიდი რაოდენობით დაინერგა, მაგრამ ქართულ დიდ გუთანს სულ სხვა ტექნიკური და მასთან დაკავშირებული სამეურნეო მორალი გააჩნდა, რომლის უკუგდება მემინდვრეობიდან არც ისე ადვილი საქმე იყო.

როგორც ზემოთ აღვნიშნეთ, კაკაბური სახვნელი შედარებით მცირე გაბარიტიანი იყო, იმდენად რამდენადაც მას სამუღლიანი ძალა ყოფნიდა. მაშინ როცა გარე კახეთის ურწყავ ველებზე ქართული დიდი გუთნით ხვნისათვის ჩვეულებრივ 10—12 უღელი გამწევი ძალა იყო საჭირო.

ის გარემოება, რომ გარე კახეთში ასეთი დიდი ზომის გუთნები იყო საჭირო, მოითხოვდა პირუტყვის გარდა ადამიანთა შრომითი გაერთიანების დიდ ორგანიზაციასაც, სადაც ოთხი-ხუთი ოჯახი ერთიანდებოდა. ეს გაერთიანება არ იყო უბრალო, მხოლოდ შრომისათვის შეყრილი. თუ მოდგამის შემადგენლობა ახლო ბიძაშვილებით არ შესრულდებოდა, მხოლოდ ამის მერე იწყებდა გუთნისდედა კარგი მეზობლის ძებნას, რომ მოდგამში შეეყვანა ან რომელიმე მისი ნათლიმამა, თუნდაც იგი სხვა შორეული უბნის მცხოვრებიც ყოფილიყო.

კახეთის იმ სოფლებში, სადაც მიწა სარწყავი იყო, შედარებით მცირე გაბარიტიანი დიდი გუთნები ყოფილა ხმარებაში. მაგ., ყვარ-

ლის რაიონის სოფლებში აქაური დიდი გუთანი 4—8 უღლამდე გამწევ ძალას კმარობდა.

კახური მოდგამობიდან ყურადღებას იქცევს სახნავ-სათესის სიშორე და მასთან დაკავშირებული სიძნელეები. მაგალითად, ქიზიყურ მოდგამს მთელი ერთი კვირის საკვები მარაგი მიჰქონდა, ადგილზე იცხობდნენ პურს ისე, როგორც მეცხვარე მწყემსები. იქვე ველზე ათევდნენ ღამეს, იმარაგებდნენ წყალს და სხვ. საამისოდ გუთნისდედას წყლისა და ჯერის მოსატანად ჰყავდა ცხენი და წყლის ჭურჭელი ჰქონდა, რომელშიც აგრეთვე მოდგამიდან ხვნის დღეებს ღებულობდა.

ანალოგიურ მდგომარეობას ჰქონდა ადგილი გარეკახეთის მემინდვრეობაშიც. ხაშმელების გადმოცემით, საანეულო სახნავები სოფლიდან 18 კილომეტრზე ყოფილა დაცილებული. ასევე შორს ჰქონიათ სახნავ-სათესი მინდვრები ნორიოელებსა და მარტყოფელებს. აქაურთა მოდგამის გუთნისდედას ცხენი აუცილებლად უნდა ჰყოლოდა. გუთნისდედა ყოველ საღამოს ბრუნდებოდა სახლში ცხენით და მოდგამისათვის ჯერი მიჰქონდა. მოდგამის წევრები კი ღამეს მინდორში ათევდნენ. მოდგამის ალოთა რიცხვში შედიოდა აგრეთვე მჭედლის ალოც. დიდი გუთნით მუშაობასთან დაკავშირებით საინტერესოა ყვარლისა და სიღნაღის რაიონებში შეკრებილი მასალა, რომელიც ღამით ხვნას შეეხება. ღამით ხვნა საქართველოს სხვა რომელიმე კუთხეში ჩვენ არ დაგვიმოწმებია და არც სამეცნიერო ლიტერატურაშია აღწერილი.

სიღნაღის რაიონის სოფელ ქვემო მაჩხაანში, მირზაანში და ანაგაში, ყვარლის რაიონის სოფ. ჭიკაანში, გავაზში, თვით ყვარელში და შილდაში ჩავიწერეთ, რომ ანაულობის დროს იცოდნენ საღამოს გახანგრძლივებული ხვნა და შუაღამის ჟამს შესვენება, მერე ისევ დილით ადრე ხვნა და დღისით საერთოდ შესვენება. ამას მთხრობელნი ხსნიან დიდი სიცხეებით, რომელიც ანეულობის პერიოდს ემთხვეოდა და მუშა საქონელს სიცხეში უჭირდა, ხარს, გარდა სიცხისა, აწუხებდა აგრეთვე ბუზი.

ხვნის დროს, როგორც ქიზიყში იტყოდნენ, მთელი დღის მანძილზე ოთხი სვე უნდა მოხნულიყო. სვე გუთნეულის შესვენებიდან შესვენებამდე დროის მონაკვეთში შესრულებული შრომის (ამ შემთხვევაში ხვნის) შედეგია. რადგან ხვნა მთელი დღის მანძილზე ოთხ მონაკვეთად ხორციელდება, სვე დღიური ნახნავის 1/4 შეადგენდა. პირველი სვე დილიდან სადილობამდე (დილის საუზმე) დროის მონაკვეთს შეადგენდა. მეორე სვე სადილობიდან სამხრამდე, მესამე სამხრიდან

სამხრის კუდამდე, მეოთხე სამხრის კუდიდან ხართაშვებამდე, სვედ იწოდებოდა აგრეთვე თოხნის დროს შესვენებამდე გათოხნილი ნაკვეთი და აგრეთვე ყანის მკის დროს მომკალის მიერ გატანილი პირველი ნამკალი. იმ სოფლებში, სადაც სახელმწიფო გლეხები ჭარბობდნენ და სახნავ-სათესი სათემო-სასოფლო სარგებლობაში იყო, ძალიან დიდი ყურადღება ექცეოდა სახნავ-სათესი მინდვრის დროულად ათვისებას. შესაძლებელია ამ მიზნით ეწყობოდა კიდევაც ხვნის წინა სასოფლო სამხთოები. ხვნის წინა სასოფლო სამხთოები ეწყობოდა სამგორის სოფლებში 7 მაისისათვის. სამგორული მოდგამი დიდ ალოს იწყებდა, რომელიც ანეულის ალოს სახელითაც იყო ცნობილი. დიდი ალო 30—40 დღემდე გრძელდებოდა. თუ მოდგამის წევრებს არ დააკმაყოფილებდა დიდ ალოში მორიგებული ხვნა-დღეები, მაშინ იწყებოდა მოკლე ალოს განხორციელება, რასაც სამგორის სოფლებში (ნორიო, ლილო, მარტყოფი, ახალსოფელი, საცხენისი) ოთხსაც უწოდებენ და ჩაბრუნებულ ალოსაც[51].

ძალიან საინტერესოა მოკლე ალოს გამოსახატავად ხმარებული ტერმინი „ოთხი". საქმე იმაშია, რომ სომხეთშიც ოთხიანი („ჩოროც") და ექვსიანი („ვეცკი") სახელები გამოხატავენ 4 და 6 უღელბმულ სახელებს[52]. ვ. ბდოიანი სამართლიანად დაეჭვდა იმაში, რომ შეიძლება უღელთა რაოდენობა არ ედოს საფუძვლად ამ სახელების მატარებელ სახვნელებს და ოთხიანი და ექვსიანი სხვა გარემოებიდან მომდინარე იყოსო. თუმცა იგი ბოლოს მაინც ვერ ხსნის ამ სახელის წარმომავლობას[53]. ოთხთან დაკავშირებით სამგორის ეთნოგრაფიული მასალის შესწავლამ შემდეგი გვაფიქრებინა: რადგან დიდი ალო 40—41 დღეს გრძელდებოდა, ხოლო მიბრუნება მისი მეოთხედი დროის მონაკვეთში თავსდებოდა (10 დღე), ეგების აქედან შეიქმნა ჩაბრუნებული გუთნის მეტად თავისებური სახელწოდება ოთხი[54]. ამ შემთხვევაში ჩვენი და სომხური მასალის თანხვედრა, ვფიქრობ, შემთხვევითი არ უნდა იყოს.

საყურადღებოა, რომ დიდი გუთნით მუშაობის დროს მეხრეები უღელზე სხდებოდნენ. უღელზე მხოლოდ ველის მხარეზე შეიძლებო-

---

51 ვ. ჯ ა ლ ა ბ ა ძ ე, აღმოსავლეთ საქართველოს სამიწათმოქმედო იარაღების ისტორიისათვის, გვ. 84.

52 В. С. Б д о я н, Земледельческая культура в Армении, автореферат, 1968, с. 72, 73.

53 ი ქ ვ ე, გვ. 47.

54 ვ. ჯ ა ლ ა ბ ა ძ ე, აღმოსავლეთ საქართველოს სამიწათმოქმედო იარაღების ისტორიიდან, 1960, გვ. 85.

და ჯდომა. ველის მხარეზე მავალი ხარი 15—25 სანტიმეტრით მაღლა მოდიოდა, ვიდრე კვალში მავალი; ამიტომ ველის მხარის დატვირთვით გამწევ ძალას ერთგვარად უწონასწორდებოდა საერთო მძიმე ტვირთი. საჯდომი უღლები წასაკრავი უღლებისაგან განსხვავებით ფართო უკეთებიათ. განსაკუთრებით ფართო უღელი კეთდებოდა „გუთნითავისათვის“, სადაც „გუთნითავის“ მეხრეს უხდებოდა ჯდომა.

გუთნის მუშის (გუთნისდედის და მეხრეების) დაპურების საკითხი საქართველოს პირობებში სხვადასხვა ხასიათის მატარებელია. ბარ-

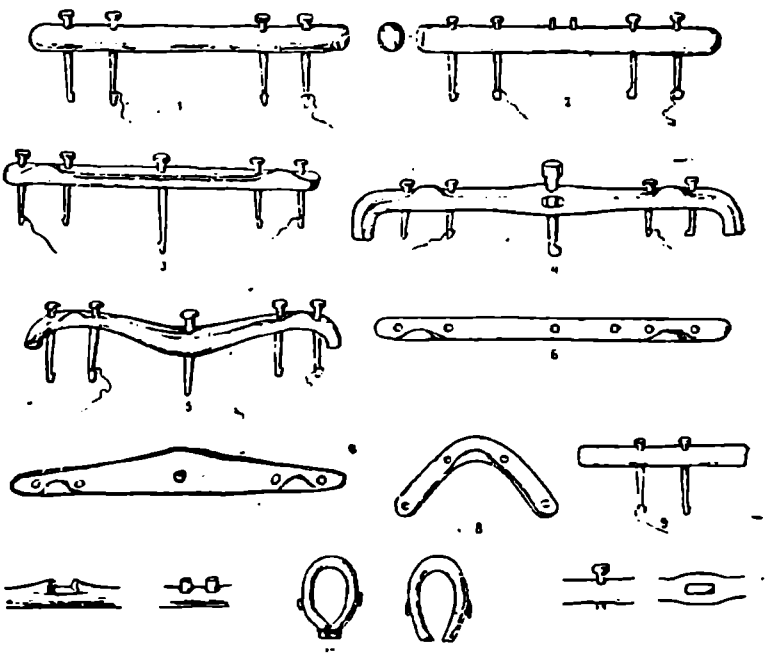

ტაბ. VII. უღლის ძირითადი ტიპები

ში, იქ სადაც სოფელი სახნავ მიწებთან ახლოს იყო, „გუთნის დედმეხრე“ ორ ჯერს ღებულობდა — სადილს და სამხარს (სადილი დილის 8—9 საათზე და სამხარი 12—13 საათისათვის): სადილ-სამხარი ჩვეულებრივ ვისი ხვნაც იყო, იმას უნდა ეჭმია, მაგრამ, როგორც ფშა-

ეური მოდგამის მაგალითიდან გავეცანით, ადრეული ხანის მოდგამობაში ყველა მეხრეს თავისი სადილ-სამხარი თვითონ მიჰქონებია. თუ სახნავ-სათესი იმდენად შორს იყო, რომ მოდგამის წევრებს მინდვრად უხდებოდათ დარჩენა, მაშინ ვისი მიწაც იხვნოდა, მას უნდა გაეწია მასპინძლობა, როგორც სადილ-სამხრით, ისე ვახშამითაც. შორ მანძილზე სახნავ-სათესად წასული მოდგამი, სამხრის შემდეგ სამხრის კუდსაც ჭამდა (ყველი, პური ნიორი). ძირითადი საკვები ანეულობაში გარე კახეთის სოფლებში მაწონი ყოფილა.

საინტერესოა ერთი გადმოცემა, რომელიც საანეულო თუ საერთოდ ხვნის მენიუს თავისებურებაში გამოიხატებოდა სოფლების მიხედვით. ხაშმელების საყვარელი საჭმელი ხვნაზე, მთხლის შეჭამანდი ყოფილა. ხაშმელების მეზობელი სოფლებისა კი მაწონი და დოშეჭამანდი. ხაშმელების მთხლის შეჭამანდი იმდენად პოპულარული ყოფილა, რომ გადმოცემით, მეზობელი სოფლის მოდგამები „ამის გულისათვის ხაშმში სამუშაოდ სიამოვნებით მოდიოდნენ ხოლმე". აღსანიშნავია, რომ ხვნა-თესვის დროს სასმელი მცირე ოდენობით მიჰქონდათ; დილით თითო ჭიქა არაყი გუთნიდედისა და უფროსი მეხრეებისათვის, სამხრად კი სასმელი საერთოდ არ ჰქონდათ.

7. **მოდგამი.** კახეთში გუთნით მუშაობასთან დაკავშირებულ შრომით გაერთიანებას მოდგამიც ეწოდებოდა, მონდავიც და მეკომეც. მეკომეს უფრო თელავის რაიონში ხმარობენ, სხვაგან მონდავი და მოდგამის სახელით გამოხატავენ ამ ორგანიზაციას. გუთნეულს კი მხოლოდ ხარ-სახვნელს უწოდებენ მეხრეების გარეშე...

საბას მიხედვით, მეკომე ჯილღას მოზიარეა ხართ-მოდგამიო. მოდგამთან კი მითითებულია მეკომე ჯილღის მოზიარეო. როგორც აღვნიშნეთ კახეთში ტერმინ მეკომეს გარდა ხმარებაში იყო ტერმინი კომი. კომლი-კომი ნიშნავდა მეკომეს მეკომურს-მოსახლეს, კომლის ქვეშ ხშირ შემთხვევაში რამდენიმე ოჯახიშვილი თავსდებოდა[55]. ერთი ოჯახიშვილობა მეკომურებია-მეკომეები არიან. მეკომეობა, მოდგამზე, ანუ მოდგმაზე მცირე მასშტაბის გაერთიანებაა. თუმცა ისიც პატრონიმიული ბუნების მატარებელია, სადაც ერთი ოჯახიშვილობიდან გაწაყარი კომები ჯერ კიდევ ისე არ არიან დაშლილი, რომ ცალკე დამოუკიდებელი ერთეული — კომლი შექმნან. ამიტომ ისინი ოჯახიშვილობენ სახლიკაცობენ — მეკომურობენ და ერთ კომლად გვეელინებიან. მეკომურები ზოგ შემთხვევაში ცალკე დამოუკიდებელ მეურ-

---

55 С. Мачабели, Эконом. быт гос. кр. Тифлисского уезда, Тифлисской губернии, МИЭКБГКЗК, т. V, ч. I, 1844, с. 203.

ნეობას ეწევიან და სახენელ იარაღთან შრომით გაერთიანებაში მეკომედ — მოდგამად ითვლებიან.

პ. გუგუშვილი ეხება რა მოდგამის ორგანიზაციულ მხარეს, აღნიშნავს რომ „გუთნეული ოდესღაც, სახელდობრ მისი ინსტიტუტის წარმოქმნისა და ჩამოყალიბების პერიოდში, ე. ი. შუასაუკუნეებში წარმოადგენდა ერთი ოჯახის („დიდი ოჯახის") ან თანამოგვარეთა, ან კიდევ სოფლის ერთი უბნის მეზობელთა გაერთიანების (ამხანაგობის) საფუძველზე წარმომდგარ თავისებურ კოოპერაციას"[56].

რაკი მეკომე ჯილღის მოზიარეა და ჯილღას კი შედარებით მცირე კოოპერაციული გაერთიანება ყოფნიდა, მოდგამი მეკომესთან შედარებით უფრო ფართო მასშტაბის გაერთიანებაა და რამდენიმე მეკომურის შეამხანაგებას გულისხმობს. ამდენად მოდგამში, ადრეულ საფეხურზე, პატრონომიული ოჯახების ერთი მოდგმის წარმომადგენელთა შრომით გაერთიანებას უნდა ჰქონოდა ადგილი. შემდგომ საფეხურზე ეს პირობა ირღვევა, მოდგამში მეკომეთა გარდა მეზობლები და შორეული მეზობლებიც შედიოდნენ. ვახტანგ VI კანონთა კრებულის შესავალში აღნიშნულია, რომ მტრისაგან შეეიწროვებულ და იავარქმნილ ქართლს როცა დაულხინდა, „მოსცა პირველივე მეფე, მღ-თის მიერ რჩეული და მის მიერ ძლევამოსილ მტკიცედ მპყრობელი, ტახტოსან-გვირგვინოსანი, ძირმტკიცობითა და გვარმოდგამობითა დიდისა წინასწარ მეტყუელისა იესესა"[57] და სხვა. აქ ნახსენები გვარმოდგამობა მოდგმის გაგებით არის ნახმარი. მოდგმა და მოდგამობა თუ ერთ შინაარსს გამოხატავს, მაშინ მოდგამი, როგორც სახვნელთან დაკავშირებული შრომითი გაერთიანება, ერთი პატრონიმიული ოჯახის ან მოდგამის გაერთიანებაა, რომელიც გვიანი დროისათვის, შეიძლება უკვე ფეოდალური საზოგადოების წიაღშივე, კარგავს თავის ადრინდელ სახეს და მისი მოდგამის წევრებად ხდებიან სხვა გვარის წარმომადგენლები მეკომეების სახით. ამ შემთხვევაშიც მოდგამობა, როგორც კოლექტიური შრომითი გაერთიანების სახელი, ზოგან ტერმინად იქცევა და მისი ადრეული ვითარების თუ შინაარსის გამომხატველად აღარ გვევლინება. მოდგამი, როგორც ძველისძველი კოოპერაციული შრომის გამომხატველი ტერმინი, ამავე სახელწოდებით შევიდა მეზობელ ხალხთა შესაბამისი სამეურნეო საქმიანობის აღსანიშნავად. იგი გვხვდება სომხეთში, აზერბაიჯანში და ოსეთში.

---

56 პ. გ უ გ უ შ ვ ი ლ ი, საქართველოსა და ამიერკავკასიის ეკონომიური განვითარება XIX—XX სს., ტ. III, 1959, გვ. 51.

57 ი. დ ო ლ ი ძ ე, ქართული სამართლის ძეგლები, I, გვ. 99.

მიწის შრომაში ჩაბმა-გამოყენების აღსანიშნავად კახეთში გვხვდება ტერმინები: ანეული, ნარბილი, ნაჩხატი, ყამირი, ალქატი, მძრალობა, ახალნატეხი, ახო, ნატუსი, ნაოში, ნაბარი, ნაჩერკნი, ნათოხნი და სხვ. ანეულს უწოდებენ ნაყანობ მიწას, ზაფხულში გადახნულს. ნარბილს — ყოველწლიურად ნამუშევარ მიწას, ნატუსს ძირითადად გაღმა მხარის სოფლებში ეძახიან ნამჯა გადამწვარ მიწას, ალქატს, თითქმის ყველა რაიონში უღონო, გამოღალული მიწის სინონიმად ხმარობენ.

ანეულად მოხნულ მიწის ნაკვეთებში თესვა მიმდინარეობდა ნიადაგების ავკარგიანობის შესაბამისად. ასე მაგალითად, სამგორის ველზე მიწა ღრმად უნდა მოხნულიყო და აგვისტოში დათესილიყო, რომ შემოდგომის ქარებისათვის ჯეჯილი შესწრებოდა და სამგორ-ვაზიანის ქარებს გადაფხვიერებული მიწა არ გაეტაცა. ამას გარდა, ურწყავ რაიონებში მიწის ღრმად მოხვნას და ისიც საანეულო სისტემით მუშაობას ის მნიშვნელობა ჰქონდა, რომ მორწყვა, რომელსაც ხორბალი თხოულობს, ნალექების საშუალებით იყო უზრუნველყოფილი. პირველ რიგში მარცვლის დაღივება-აღმოცენებისათვის შემოდგომის წვიმები ესწრებოდა, ხოლო ზამთრის ნალექები და გაზაფხულის წვიმები ხორბლეულს ხელს უწყობდა ჯეჯილის მუხლში შესვლასა და დაორსულების კეთილად მიმდინარეობაში. იგივე გარემოება აპირობებდა მოსავლის ადრეულად შემოსვლას. სამგორ-ვაზიანის და ქიზიყის სამიწათმოქმედო რაიონები ადრეულად ასწრებდნენ მემინდვრეობის სამუშაოებს და მოგებულ დროს ახმარებდნენ მევენახეობასა და მეცხოველეობას. ერთი წილი მუშახელისა კი დასახელებული რაიონებიდან გარე სამუშაოზე გადიოდა მეზობელ რაიონებში. XIX საუკუნეში გარე სამუშაოებზე კახელები აზერბაიჯანშიც კი მიდენილან. სახელდობრ ბევრი კახელი მუშაობდა თურმე განჯაში, გერმანელი კოლონისტების ვენახებში, სეზონურ სამუშაოებზე.

კახეთის საანეულო სისტემაში მსგავსად შიდა და ქვემო ქართლისა თუ მესხეთ-ჯავახეთისა, თესვას, სათეს აღჭურვილობას, სათეს იარაღებს უაღრესად დიდი მნიშვნელობა ენიჭებოდა. ღრმად დამუშავებული და მზეზე დამწვარი ანეულის ხელახლა გადახვნა აღარ შეიძლებოდა. საანეულო ხნულზე თესლს მოაბნევდნენ და ამის შემდეგ გაატარებდნენ ფორჩხსა და ფარცხს. სამგორის ველზე ფეტვის დაფარცხვა წესად არ ყოფილა. ფეტვის თესლში თითქმის ნახევარს მიწას აურევდნენ და შემდეგ ისე დათესდნენ. ფეტვის თესლი ძალზე წვრილი იყო და მობნევის დროს მიწას თუ არ გაურევდნენ, სქლად მოვიდოდა. ეს რომ არ მომხდარიყო, გარდა თესლში მიწის არევისა,

მობნეულ ნაკვეთზე კაბდო-ფარცხის ნაცვლად, პირუტყვის გადატარება სცოდნიათ. საქმეს თუ ესეც არ უშველიდა, მაშინ ამოჯეჯილებულ ფეტვში პირუტყვს შეიყვანდნენ, რომ ცოტა გადაეძოვა და შეეთხელებინა. ამ უკანასკნელ მეთოდს მიმართავდნენ აგრეთვე პურის ყანების შეთხელების მიზნითაც.

შემოსულ პურეულს მთელ კახეთში ნამგლით მკიდნენ. კახეთში მოსავლის აღების საკითხთან დაკავშირებით მრავალი საინტერესო მასალა მოვიპოვეთ რაც ნაწილობრივ გამოქვეყნდა მონოგრაფიაში: „აღმოსავლეთ საქართველოს სამიწათმოქმედო იარაღების ისტორიისათვის" (1960). ამიტომ ამ მასალას აღარ მოვიტანთ. შევჩერდებით მხოლოდ მკასთან დაკავშირებულ შრომის ორგანიზაციის ერთ ფორმაზე, რომელსაც კახეთში, განსაკუთრებით ქიზიყში, მუყა ეწოდება. მუყა, როგორც მკის დროს შეყრილი მუშა, სამაგიერო შრომით ანაზღაურებას გამორიცხავდა. მუყას ვინც აწყობდა, იგი მონაწილეთ კარგი ქეიფით უნდა გამასპინძლებოდა. მამითადივით მუყაც დიდ ხარჯებს თხოულობდა, ამიტომ ყველა გლეხი ვერ მოიწვევდა მას. მუყას, როგორც შრომით დროებით გაერთიანების სახეს, სხვა სამუშაოების შესრულების დროსაც ჰქონია გამოყენება, მაგ., ისეთი სამუშაოების შესრულების დროს, როგორც იყო სახლის საძირკვლის ჩაყრა და მშენებლობა, ვენახის კრეფა და სხვ.

სულხან-საბა მუყას განმარტავს, როგორც ოჩხრობას, რადგან მუყა გვიანი დროისათვის მაინც თავისი ბუნებით დაძახილის ანალოგიურია, ხომ არ ახსნიდა მუყას ეტიმოლოგიას სვანური სიტყვა „მუყა", რაც მოციქულს — მომყვანს ნიშნავს[58]. ხომ არა გვაქვს შემონახული ნამდვილი შინაარსი კახური მუყისა სვანურ „მუყაში", ოჩხარსა და კახურ მუყაში ხომ სწორედ მოყვანას, თავშეყრასა აქვს ადგილი. თუ ეს მოსაზრება სწორია, მაშინ მკის და საერთოდ სხვა სახის საშურ სამუშაოთა გაერთიანების გამომხატველი ტერიმნი მუყა უნდა ჩავთვალოთ დაძახილზე, მამითადზე და სეფეზე უფრო ადრეულ ტერმინად.

8. ძნის გადატანა. სახნავ-სათესი მიწებიდან, როგორც ზემოთ აღვნიშნეთ, საკმაოდ დაშორებული იყო ზოგიერთი სოფელი, განსაკუთრებით გარე კახეთისა და ქიზიყის სოფლები. შედარებით ახლომდებარე მამულებიდან ძნა სახლთან გამართულ კალოზე გადაჰქონდათ და იქ ლეწავდნენ. ძნის გადასატანად გამოყენებული იყო საძნე ურმები და სახედრები. სახედრებს, ისე როგორც შეშის გადატანისას, ქოჭებს დაადგამდნენ ხოლმე კეხზე. ქოჭების საშუალებით შეიძლებო-

---

58 ბ. ნიჟარაძე, ისტორიულ-ეთნოგრაფიული წერილები, I, თბ., 1962, გვ. 80.

და სახედრით 10-მდე ძნის გადატანა. ამ მიზნით იცოდნენ სანაცვლოდ სახედრების თხოვება და ძნები კალოზე მოკლე დროში გადაჰქონდათ.

ძნის გადასატანად უფრო ეფექტური ურემი იყო. განსაკუთრებით დიდი ზომის ურემი იცოდნენ ქიზიყში. ადგილობრივთა თქმით, განთქმული იყო ურემზე ძნის ქიზიყური დადება ისე, რომ ურემშიშებმულ კამეჩებს მარტო თავებიღა უჩანდათ თურმე[59].

ქიზიყში ჩვეულებრივ ურემს ძნების გადატანის დროს უბეს უცვლიდნენ და საძნე უბეს ადგამდნენ. ქ. სიღნაღის მხარეთმცოდნეობის მუზეუმში დაცულია საბუთი № 780. საბუთი წარმოადგენს გაყრილობის განაჩენს შედგენილს 1884 წელს. აქ აღნიშნულია:

„ურმები გაუყავით წილის დაყრით, ილიკოს ერგო ერთი ძველი საბარე უბე და ერთი ახალი საძნე. გორას ერგო ერთი ახალი საბარე უბე და ერთი ძველი საძნე უბე.“ განაყრობის წიგნი ეხება მოძლიერებულ ოჯახს და ამდენი ურმის უბეების დასახელება ჩვეულებრივია.

საძნე უბეს რომ მეტი ძნა მოეთავსებინა, მაღალ ჭალებს უკეთებდნენ. საძნე უბე საბარე უბესთან შედარებით სიგრძითაც განსხვავდებოდა.

საძნე ურემზე 200-მდე ძნას ათავსებდნენ. ზოგი გამოცდილი მეურნე მეტის დაწყობასაც ახერხებდა.

შირაქის მხრიდან ძნის გადმოტანა ქიზიყელთათვის ძნელ საქმეს წარმოადგენდა, რადგან სიცხეში იქ ხარს ბობოლა ბუზი ესეოდა და თუ კი ვინმე გაბედავდა წასვლას, ეს ბუზი ორ საათში ხარს სისხლისაგან დასცლიდა და დააგდებდა. ამიტომ თუ გამოცდილი მეურნე იყო, მან იცოდა რა დროს წამოეღო ძნა და ხარი სად დაესვენებინა. ძნა ღამე უნდა წამოეღო, ხოლო გათენების ჟამს ურემს აჩერებდა, ხარს გამოუშვებდა და საღამომდე იცდიდა. ასე რომ ზოგიერთი სოფელი ერთი ურემი ძნის სახლამდე გადატანას ორი დღე უნდებოდა. ამიტომ ყველა ამჯობინებდა, რომ ადგილზე გაელეწათ, ლეწავდნენ ცხენის საშუალებით.

კალოსთან გამოტანილი ძნა თაიებად იდგმოდა. თუ იმავე წელს ვერ მოასწრებდნენ გალეწვას, ლეწვა მეორე წლისათვის გადაიდებოდა. თაიებად დადგმული ძნა არ ფუჭდებოდა.

გუთნის გაუმჯობესების ცდების მსგავსად, კახეთში გარკვეული მცდელობა ჩაუტარებიათ, რომ ადგილობრივი სხვა სამეურნეო იარაღებიც გაეუმჯობესებინათ. ასე მაგალითად, დიდი მცდელობა უწარ-

---

[59] სტ. მ ე ნ თ ე შ ა შ ვ ი ლ ი, ქიზიყური ლექსიკონი.

მოებიათ სალეწი მოწყობილობის გასაუმჯობესებლად. ამ საქმის ინიციატორად ერასტი ჩოლოყაშვილი გვევლინება, რომელსაც 1875 წლის 10 ოქტომბერს მოუწყვია თავისი გამოგონებული სალეწის გამოცდა[60]. ჩვეულებრივი კალოს შუაში მოთავსებული ყოფილა მაგარი ბოძი. ბოძზე დაუმაგრებიათ წრიულად მოძრავი გრძელი ლატანი, ლატნის ორივე ფრთაზე აბმული ყოფილა 14 კევრი, ლატნის ბოლოებზე კი სამ-სამი ცხენი მიუბიათ. ჩაუშლიათ 300 ძნა. თითო ძნის წონა ყოფილა 14 გირვანქა, 300 ძნის გალეწვას მონდომებია სამი საათი. მოწყობილობას 6 ცხენის გარდა ემსახურებოდა 4 კაცი.

აღსანიშნავია, რომ სამასი ძნის გალეწვას ჩვეულებრივ კალოზე დასჭირვებია კაცის 42 საათიანი შრომა და ცხენის 52 საათიანი მუშაობა[61]. ე. ჩოლოყაშვილის სალეწი მოწყობილობა თუმცა სამჯერ მაინც აჩქარებდა მუშაობას, მაგრამ იმდენად რთული იყო, რომ ყველას მისი გამოყენება არ შეეძლო. კევრით ლეწვის გაუმჯობესების ცდებს შემდეგშიც ჰქონდა ადგილი, მაგრამ არც იმ ცდებს მოყოლია დადებითი შედეგები[62].

უფრო მოგვიანებით ე. ი. გასაბჭოებამდელ პერიოდში სოფლად გამოჩნდა სამკალ-სალეწი მანქანები, რომელიც იმხანად უცხოეთიდან იქნა შემოტანილი, მაგრამ კახეთის გლეხობის ძირითადი მასა მაინც მამაპაპური კევრით ლეწავდა.

9. ხორბლეულის გადაზიდვა და შენახვა. მინდვრად კალოებზე გალეწილი ხორბალი ნაწილი ადგილზე, ისე როგორც ქიზიყში იცოდნენ, კალოებზე გათხრილ ორმოებში ინახებოდა, ნაწილი სოფელში მიჰქონდათ და იქ ინახავდნენ.

ხორბლეულის გადასაზიდი საშუალებებიდან აღსანიშნავია ე. წ. ჯვალოს ტომრები, რომელიც ხშირ შემთხვევაში სახლში იყო მოქსოვილ-შეკერილი და ჯინი.

ჯინს ჩვეულებრივ წნელისაგან ან ხის ფიცრებისაგან ისევე კრავდნენ, როგორც ხის კასრებს.

ჯინი ურემზე იდგმოდა, ამიტომ მას ფორმაც ურმის შესატყვისი ჰქონდა. ჯინის სიმაღლე 79 სმ-მდე აღწევდა. ჯინის დასაწნავად წმინდა წნელს იყენებდნენ, ძირითადად თხილს, რცხილას და იელს. გამშრალ ჯინს შიგნიდან გაზაფხულის ახალი ნაკელით გოზავდნენ. ნაკელში მცირე ნაცარს შეურევდნენ, რომ მეტი სიმაგრე მისცემოდა. უნდა

---

60 „დროება", 1875, № 121.

61 „სასოფლო გაზეთი", 1875, № 13.

62 გ. ჯ ა ლ ა ბ ა ძ ე, აღმოსავლეთ საქართველოს სამიწათმოქმედო იარაღების ისტორიიდან, გვ. 74.

აღვნიშნოთ, რომ ურმით პურის გადასაზიდი ჯინი კახეთში მხოლოდ ყვარლის რაიონში იქნა შემონახული. გოდრის მსგავსი ხელსაწყოს გამოსახატავად, სახელწოდება ჯინი საქართველოს სხვა კუთხეებშიც გვხვდება, მაგ., ხევსურეთში, სადაც, ჯინი მცირე მოცულობის ფართოპირიან და დაბალი ზომის გოდორს ეწოდება. ანალოგიურია ფშაური ჯინიც.

ქართლში შედარებით დიდი ზომის ჯინს იყენებდნენ სიმინდის ტაროების დაცეხვის მიზნით. ქართლური ჯინი ოთხ ისარზე იწვნის. თითოეული ისრის სიგრძე 1,30 სმ-ია, ისრები ერთიმეორესაგან 10 სმ-ით არის დაცილებული. მას მსხვილი მანები უკეთდება, წნელით ჩაიწვნის და პირგადაშლილი ჯინი იქსოვება. მასში სიმინდს ჩაყრიან და საცეხვი კეტების ცემით მარცვალს აცლიან ტაროებიდან.

კახური ურმის ჯინში 30 ფუთამდე ხორბლის მოთავსება შეიძლებოდა. ზოგჯერ რომ ხორბლის დაცლა იოლი ყოფილიყო, ჯინს უკან ძირისაკენ მცირე ფანჯარა ჰქონდა. მისი გაღებით ხორბალი ორმოებში შეიძლებოდა პირდაპირ ჩაყრილიყო. ფანჯრის კარი ასევე მოწნული იყო და ძირიდან წნელის საშუალებით იყო ამობმული.

ლეწვის დამთავრებისთანავე დღის წესრიგში დგებოდა ხორბლის შენახვის საკითხი, კახეთის პირობებში ხორბალს ინახავდნენ როგორც მიწაში, ისე მიწის ზემოთ.

ხორბლის შესანახი ორმო მიწაში 2 მეტრის სიღრმეზე იყო ამოთხრილი. ფორმა წაკვეთილი კონუსის მაგვარი ჰქონდა. ძირის ფართი 1,5—2 მეტრიან რადიუსს შეადგენდა, პირისა კი 50—70 სანტიმეტრს არ აღემატებოდა. ანალოგიური ფორმისა იყო ხარო, იმ განსხვავებით, რომ ხარო ქვითკირით იყო ნაგები და ამდენად უფრო საიმედო ნაგებობას წარმოადგენდა, ვიდრე ორმო. ორმო ისე, როგორც ხარო, გავრცელებული იყო მშრალი ნიადაგების რაიონებში კახეთში, გაღმამხრის ზოგიერთი სოფლისა და ქართლში, ზოგი სარწყავი სოფლების გამოკლებით.

ხორბლის შესანახი ორმო და ხარო აღმოსავლეთ საქართველოს ძველი დასახლების კომპლექსისათვის ერთი აუცილებელი შემადგენელი ელემენტია. ამ ორ, ერთი და იგივე დანიშნულების ობიექტს ქვემო ქართლისა და მესხეთ-ჯავახეთის სამეურნეო ყოფაში დღეს ახალი დანიშნულების შესრულება უხდება, მასში ახლა კარტოფილს ინახავენ.

ხორბლეულის შესანახად გამოყენებული იყო აგრეთვე ბეღელი. ბეღელი ფიცრულ ნაგებობას წარმოადგენს, რომელიც ორიგინალური კონსტრუქციით და დაგეგმარებით ხასიათდება. ჩვეულებრივ საშუალო ზომის საჩეხიანი ბეღელი 10—30 კვადრატული მეტრია.

ბეღელს გეგმაში მოგრძო ოთხკუთხედის ფორმა ჰქონდა. გააჩნდა საჩეხი და გადახურული იყო ორფერდა სახურავით. ბეღელი ჩვეულებრივ მიწიდან შემაღლებულ ბოძებზე იყო შემდგარი ან მაღალ ქვებზე იყო დადგმული. ისე რომ იგი თავისი აგებულებით ხიმინჯიან სახლს წააგავდა. ბეღელს წინიდან დაბალი და განიერი კარი ჰქონდა. ფიცრის ტიხრების საშუალებით ბეღელი შიგნიდან რამდენიმე განყოფილებად იყო დანაწილებული. თითოეულ ამ განყოფილებას, კახეთის გაღმა მხრის სოფლებში ორმოს უწოდებენ. ორმოები სხვადასხვა ზომისაა და ხორბლეულის სახეობათა მოსავლიანობის სიდიდის მიხედვითაა ნავარაუდევი. მაგ., სოფელ საბუეში ჩვენ მიერ აღწერილი, ვანო ყანჩაველის ბეღელში მეტ ფართიანი ორმო პურისათვის იყო განკუთვნილი, მომდევნო ორმო ქერის ჩასაყრელად ჰქონიათ, მესამე ფეტვისათვის ყოფილა განკუთვნილი და ასე შემდეგ. ბეღელის სხვენი ღია საბძლური გადახურვით ხასიათდება, რომელიც გამოიყენებოდა ზამთრის სანოვაგე ხმელი ხილისა და სანელებელი ბოსტნეულის შესანახად (ჩურჩხელა, ჩირეული, ნიორი, ხახვი, ღოლოს გალები, კაკალი, გოგრები). მთხრობლის გადმოცემით: „კარგი ბეღლის აშენება სახლისოდენა ამაგსა და მასალას თხოულობდა“, ამ სიძნელის გამო ბეღელი ყველა ოჯახს არ გააჩნდა. თუმცა ქიზიყში აბანოზის ხის ფიცრისაგან აშენებული ბეღლებიც კი ჰქონიათ. ქ. სიღნაღის რაიონული არქივის მასალებში დაცულ გაყრილობის წიგნებში არაერთხელ არის მოხსენებული „ამბარი (ბეღელი) აბანოზის ხისა და აბანოზის მასალა ამბრისათვის“[63].

ოჯახებს, რომელთაც ბეღლები არ ჰქონდათ, ხორბლის შესანახად იყენებდნენ კოდებს. პურის კოდი, როგორც ამას კახეთის გაღმა მხარის სოფლებში უწოდებენ, ბეღლის შემდეგ ყველაზე მეტად გავრცელებული სათავსო ავეჯია. კოდი წარმოადგენს მრავალი ფორმის გულგამოღებული ხის დიდ მორს, რომელსაც ძირი აქვს ჩადგმული. კოდები ძირითადად ვერხვისაგან და ცაცხვისაგან მზადდებოდა, სცოდნიათ აგრეთვე კოდების დამზადება თხილის ხისაგანაც. თხილის ხისაგან დამზადებული ერთი დიდი ზომის კოდი ამჯერად გელათის მონასტერშია დაცული და მას XVI საუკუნის ძეგლად მიიჩნევენ. ძველად კახეთის გაღმა მხარეში თხილის მოზრდილი ხეებისაგან ხის ავეჯის მრავალსახეობა უმზადებიათ. ასე მაგალითად: სოფელ შილდაში აღნიაშვილების ოჯახში (ლადო აღნიაშვილის მემკვიდრეების ბინაზე) დაცულია თხილის ხისაგან დამზადებული მოზრდილი საწნახელი, კო-

---

63 ხირსის სასოფლო საზოგადოების სასამართლო განჩინებათა დავთარი, საბ. № 59, 1911 წლისა.

დები და სხვადასხვა დანიშნულების საგნები. თხილის ხისაგან დამზადებული მოზრდილი საწნახელი აგრეთვე შემონახულია სოფელ ჭიკაანში, რომლის დიამეტრი მეტრს აღემატება, სიგრძე კი 6 მეტრია. სხვადასხვა სიდიდის პურის კოდები ხშირად გვხვდება ყვარელის და ახმეტის რაიონებში. ერთი მათგანი 1960 წელს საქართველოს სახელმწიფო მუზეუმის ეთნოგრაფიულმა ექსპედიციამ შეიძინა სოფ. საბუეში (ფ. ნ. ავგაროზიშვილისაგან № 60—60/1). აღნიშნული კოდის სიმაღლე 190 სმ-ია, ძირის გარშემოწერილობა 390 სმ, პირის გარშემოწერილობა კი 470 სმ. კოდი დაახლოებით 25 კოდ პურს იტევდა, ე. ი. 75 ფუთამდე. იგი აივანზე იდგმოდა და მასში მოთავსებული ხორბლეული საიმედოდ იყო დაცული.

კოდის დამზადება მეტად შრომატევად საქმეს შეადგენდა. ამ საშუშაოს ადგილობრივი კახელი ხელოსნები არ ასრულებდნენ. მთხრობელთა გადმოცემით: „კოდებს უფრო მეტად ფშაველი მხვეწლები ამზადებდნენ. ისინი თურმე შემოდგომით ჩამოდიოდნენ ბარში და კახეთის ტყეებში მებატონეებისაგან ნებართვის მიღების შემდეგ ჭრიდენ სათანადო ჯიშისა და შესაფერი დანიშნულების ხეებს და ტყეშივე აწარმოებდნენ მის დამზადებას. ძირითადი იარაღი ამ საქმისათვის ჩულუხი, სატეხი, ხვედა, ხერხი და ცული ყოფილა. დიდი ზომის კოდის ამოთხრას ზემოდან იწყებდნენ და თანდათან ძირისაკენ ჩადიოდნენ.

ფშაველ ხის მხვეწლებს, რომელნიც სამუშაოდ ჯგუფებად მოედინებოდნენ, დიდი ზომის კოდების დამზადება შეკვეთით უწარმოებიათ, ხოლო მცირე ზომის კოდებისა დაკვეთის გარეშე, საერთო ბაზრისათვის. მცირე ზომის კოდები ფშავლებს მთის მოსახლეობის სამეურნეო დანიშნულებისათვის უმზადებიათ, ბარში თუ თავის ნამზადს ხორბლეულზე ცვლიდნენ, მთიდან ხის კასრებით ერბო და ყველი მოჰქონდათ. კოდი, როგორც საქართველოს ბარის, ისე მთის ყოფისათვის ერთ აუცილებელ მუდამ და ხშირად საჭირო სახმარ-სათავსო ჭურჭელს წარმოადგენდა. მცირე ზომის კოდები მრავალი დანიშნულებისათვის გამოიყენებოდა (რძის პროდუქტების, მარილის, ლობიოს, მუხუდოსა და სხვათა შესანახად).

კოდების დამზადების ხელოვნება აღმოსავლეთ საქართველოში, როგორც ჩანს, ფშაველ მოხელეთა მონოპოლიას შეადგენდა. ბელლებს კი, გარდა ადგილობრივი ხუროებისა, რაჭიდან ჩამოსული ხელოსნებიც აშენებდნენ. ისინი ხელოსნობის ამ დარგით გარკვეულ ეკონომიურ ურთიერთობაში იყვნენ, როგორც სამიწათმოქმედო, ისე მე-

საქონლეობის რაიონებთან. ამ ურთიერთობას საკმაოდ დიდი ხნის ისტორია აქვს.

კოდისა და ბეღელის ეტიმოლოგიური შესწავლა ნათელყოფს, რომ ქართველთა წინაპრებს სამეურნეო დანიშნულებით მისი გამოყენება ტომობრივ გათიშვამდე ხმარებაში ჰქონიათ[64].

ტერმინი კოდი გვიანი შუასაუკუნეების ხანაში ხორბლეულის საწყაო ერთეულის გამომხატველი იყო. კოდის ქვეშ საქართველოს სხვადასხვა კუთხეში ერთეული მერყეობდა 1 ფუთიდან (მესხეთი) 4 ფუთამდე (ქართლი).

10. რწმენა-წარმოდგენები. ორმოში, ბეღელში ან კოდში, ე. ი. რომელ ოჯახსაც რომელი სახის პურის შესანახი საშუალება გააჩნდა, ინახავდნენ „ორმოს ბედისკვერს", მკის ჯვარს, რომელიც საახალწლო ბედისკვერთან ერთად უნდა გამოეცხოთ. კოდზე იცოდნენ აგრეთვე ნახშირით ჯვრის გამოსახვა, რომ ავი ფუზი* არ მიკარებოდა. ორმოში კი როცა მას პირამდე შეავსებდნენ, რამდენიმე მარცვალ ნახშირს ჩააგდებდნენ, რომ ავ თვალს არ გაეთვალა.

საქართველოს როგორც ბარის, ისე მთის რაიონებში უხვად არის შემონახული მიწათმოქმედებასთან დაკავშირებული რელიგიური რწმენა-წარმოდგენები. შემონახვა რასაკვირველია პირობითია, აქ იგულისხმება ის გადმონაშთური ელემენტები, რომელიც ხალხს ახსოვს, და მათი ფიქსირება კიდევ შეიძლება, როგორც ზეპირი გადმოცემების, ისე ამა თუ იმ წესის შესრულების დროს. კახეთის მემინდვრეობაში მნიშვნელოვანია მაგიური ხასიათის რწმენა-წარმოდგენები. რწმენა-წარმოდგენებიდან, პირველ რიგში ჩვენ შევეხებით ქართლ-კახეთში გავრცელებულ ქალქვებს, რომელიც კახეთში ძირითადად „მამიდა ქვების", „ქალქვების" და „ამყე-მამიდას" სახელებით არის შემონახული:

ჩვენ მიერ ფიქსირებულ იქნა ქალქვა სოფ. ნორიოში, რომლის შესახებ მასალა ჩავიწერეთ 1949 წელს. „მამიდა ქვა" არის აგრეთვე ქვემო ბოდბეში და ენისელში. ერთი „მამიდა ქვა" ყოფილა გურჯაანის ახლოს იქ, სადაც ახლა ახტალის აბანოა.

გარდა კახეთის რაიონებისა, მოპოვებული გვაქვს მასალები ქართლში გავრცელებული ქალქვების შესახებ. მაგ., „დმენისის მოზვერა ქვაზე[65], ენაგეთის მამიდა ქვაზე, გომარეთის ქალქვაზე" და სხვ.

---

64 Г. Климов, Этимологический словарь грузинского языка, М., 1968.

* ავი ფუზი ავი ძალა.

65 დმენისის მოზვერა ქვის შესახებ საკმაოდ კარგი მასალა შეკრიბა 1939 წელს დოქტორმა შ. გოზალიშვილმა, რომელმაც უფლება მოგვცა მის მიერ მოზ-

თითოეულ ამ ქვასთან დაკავშირებით სხვადასხვა ლეგენდა არსებობს, მაგ., გადმოცემით ქრისტე-ღმერთის ბრძანებით ფერისცვალების დღეს (6 აგვისტო ძვ. სტილით) კალო არავის არ უნდა გაელეწა. ერთ გურჯაანელ მღვდელს დაურღვევია ეს წესი, ღმერთს მღვდელი სასტიკად დაუსჯია, ოჯახით მიწაში ჩაუფლია, ხოლო ქალიშვილი და შვილიშვილი, როცა აღნიშნული სურათი უხილავთ გაქვავებულან[66].

ნორიოში ქალქვა სამი ქვის ნატეხისაგან შედგება; ერთი მოზრდილია, ორი მცირე. ამ ქვებს რაიმე ფორმა არ აქვს. ხალხის გადმოცემით ქალი თავის ბავშვებით, თავისი სურვილით გაქვავებული, რადგან მოძალადეთა ხელში ჩავარდნისათვის სიკვდილი ურჩევია. ანალოგიურ გადმოცემას გვაწვდიან ენისლის ახლოს მდებარე ქალქვისა და ქვემო ბოდბეში მდებარე „მამიდა ქვის“ შესახებ.

ენისელში ჩვენ მიერ ფიქსირებული ქალქვა საკმაოდ მოზრდილი სამი თეთრი ქვისაგან არის შედგენილი; მათ შორის ერთი დიდია, ორი პატარა, როგორც ენისლის, ისე სხვა აქ. დასახელებულ ქალქვებთან მოსახლეობა მიდიოდა გვალვიანობის ან ხშირი წვიმების დროს.

ენისელის ქალქვის წინაპარი საბუელი გოგილაშვილების ოჯახიდან ყოფილა, რომელიც მინდვრიდან მოდიოდა ბავშვებით, გზად აბრაგი ლეკები დახვედრიან. მოძალადეებს ხელში რომ არ ჩავარდნოდა, ქალს ღმერთისათვის შეუთხოვია რომ იგი გაექვავებია. ღმერთს მისი თხოვნა შეუსმენია და გაუქვავებია. აღნიშნულ ქალქვას (ე. ი. დედას, შვილსა და აკვანს) გვალვის დროს ქალები წყალში აგდებდნენ, თუ წვიმები იყო, ამოჰქონდათ მშრალზე. მაგრამ ამ პროცესს ისინი ისე არ ასრულებდნენ, თუ ამ ცერემონიალის მონაწილე არ იქნებოდა საბუელი გოგილაშვილების სახლიდან რომელიმე ქალი. გოგილაშვილების წარმომადგენელი, ისე, როგორც ქვემო ბოდბეში ბარნაბიშვილების წარმომადგენელი, ქვასთან მივიდოდა და ჩასძახოდა „ამყე, ამყე მამიდა, ბარნაბიანთი ვარო“.

გადმოცემით, თუ ქალქვასთან შილდელები მივიდოდნენ, მათაც ასევე გოგილაშვილების ოჯახიდან გამოსული ქალი უნდა წაეყვანათ და მას უნდა ჩაეძახა ქვისათვის „ამყე, ამყე მამიდა, გოგილაანთი ვარო“.

1939 წელს საინტერესო მასალა ჩაუწერია შ. გოზალიშვილს დმენისის მოზვერა ქვასთან დაკავშირებით. მოზვერა ქვასთან გვალვის

ვერა ქვასთან დაკავშირებით შეკრებილი მასალები გამოგვეყენებინა. 1956 წელს მოზვერა ქვასთან დაკავშირებით სოფ. დმენისში ჩვენც შევკრიბეთ დამატებითი მასალა.

66 სტ. მ ე ნ თ ე შ ა შ ვ ი ლ ი, ქიზიყური ლექსიკონი, გვ. 192.

დროს მოდიოდნენ ქალები კეტებითა და სანთლებით. აქ მოჰყავდათ ქალიშვილებიც, რომელნიც ქვის გადაბრუნებაში დახმარებას უწევდნენ ხანში შესულებს. შემდეგ ქალიშვილებს ქვა შარდით უნდა დაეს-ველებინათ, ხოლო ამის მერე მას სანთლებს უნთებდნენ და წვიმის მოსვლას შესთხოვდნენ.

მოზვერა ქვასთან დაკავშირებულ რიტუალებში რამდენიმე დაფენება იგრძნობა. მაგიური წესი, რომელიც ქალიშვილების მიერ სრულდებოდა და ქრისტიანული სარწმუნოების დანამატი, რაც სანთლის დანთებითა და პირჯვარის გამოსახვის ვედრებაში მდგომარეობდა. ეს უკანასკნელი უშუალოდ მოზვერა ქვის კი არა, ქრისტიანული ღმერთის მიმართ იყო განკუთვნილი.

აღნიშნული გარემოება ცხადყოფს, რომ მიწათმოქმედების დარგი კახეთში ძველი ტრადიციული მეურნეობაა.

„ჯ ვ ა რ ი მ ა მ ლ ო ბ ა". ყანის მკის დამთავრებისას ქართლში ძველად წესად ჰქონდათ, რომ მკის მესვეურს აძლევდნენ იმ საკლავის თავსა და ტყავს, რაც მომკელი მუშებისათვის იკვლებოდა. თითქმის ანალოგიურ მოვლენას ჰქონდა ადგილი კახეთშიც, გამონაკლისს წარმოადგენდა მხოლოდ გაღმა მხრის ის სოფლები, რომლებიც ადგილობრივი მოსახლეობით იყო დასახლებული. მაგ., შილდა, საბუე, გრემი, ენისელი, ჭიკაანი, გავაზი და ახალსოფელი. აღნიშნულ სოფლებში წესად ჰქონდათ, რომ როცა მკა დამთავრდებოდა, მომკელი მუშები აწყობდნენ საერთო ტრაპეზს, სადაც თითოეული მონაწილე მიდიოდა — ქათმით. გადმოცემით ქათამი უთუოდ მამალი უნდა ყოფილიყო, რომელსაც მომკელი ოჯახის დიასახლისისაგან მაშინ ღებულობდა, როცა მკიდან დაბრუნებისას ყანის ჯვარს გადასცემდა. ამ ქათამს „ჯვრის მამალი" ერქვა, ხოლო მამლის ხორცით მოწყობილ საერთო სუფრას „ჯვარიმამლობა".

„ჯვარიმამლობაში" მონაწილეობას ძირითადად მაინც მკის დროს მოწყობილი შრომის ორგანიზაცია განსაზღვრავდა, სახელდობრ შილდელი მთხრობელი მიხ. მოძღვრიშვილის (64 წლის, 1959) გადმოცემით „ჯვარიმამლობაში" ისინი მონაწილეობდნენ, ვინც ერთიმეორეს მიუდგებოდა. ეს იყო ნაცვალგარდა. ნაცვალგარდაში ზოგჯერ თავს იყრიდა 20 მომკელი. ნაცვალგარდაში მონაწილენი, როცა საერთოდ მოირიგებდნენ მუშაობის დღეებს და მკას მორჩებოდნენ, სახლიდან წაიღებდნენ თითო ქათამსა და ზოგჯარ ცხვარსაც იყიდნენ საერთო ფულით და მართავდნენ ქეიფს".

მისივე გადმოცემით „ჯვარიმამლობა" ახლაც იციან. კოლმეურნეობა როცა პურის მოსავალს აიღებს, მომმკელებს აძლევს სასმელსა

და საკლავს, სახლიდან კი მიაქვთ პური, თითო ქათამი და ქეიფობენ. „ჯვარიმამლობაში“ ენისელი და საბუეც გვბაძავდა“.

როგორც ცნობილია, მამალთან დაკავშირებული მრავალი საინტერესო ეთნოგრაფიული მასალა არსებობს, რომელიც ჩანს როგორც მემინდვრეობაში, ისე მეურნეობის სხვა დარგში. მამლის კულტი დაკავშირებულია ძველ წარმართულ რელიგიურ რწმენა-წარმოდგენებთან.

ჩვენ ამ საკითხზე შემდგომი მსჯელობიდან თავს ვიკავებთ, რადგან საკითხი საკმაოდ არის შესწავლილი. ერთი კი ნათელია, რომ ჯვარიც და მამალიც, ისე როგორც მამიდაქვები, დაკავშირებულია იმ სტადიასთან, როცა მიწის მოქმედებაში ქალის შრომა იყო წამყვანი, როცა მინდვრის მოსავალზე ზრუნვა ქალის საქმეს შეადგენდა და სარწყავი სისტემები ჯერ კიდევ არ იყო გამოყენებული მემინდვრეობაში.

კახეთში ძველად გვალვიანობის დროს სცოდნიათ აგრეთვე გუთნით წყლის მოხვნა. ამ წესის შემსრულებლებად, ისე როგორც საქართველოს სხვა კუთხეებში, ქალები გამოდიოდნენ, გუთანს უღელს აუბამდნენ, უღლებში გაებმოდნენ და მდინარეში გაათრევდნენ. ეს მომენტი კარგად არის გადმოცემული ერთ ხალხურ ლექსში, რომელიც მთქმელ დ. ბოძაშვილს ეკუთვნის და ეწოდება „მარაულთ დედაკაცები“.

მარაულთ დედაკაცები
გუთნითა ხნავდნენ წყალშია,
მსხვილ-მსხვილებ წამაერჩია,
შაება გუთნის თავშია.
ერთ კი ბორჯაის ქალ იყო,
ჯანი ჰქონია მხარჩია,
ორ-სამი გამოუცვალეს,
არვის აყენებს კვალშია.
ერთს რასამ გუთან ეპირა,
გამოცდილ იყო ხვნაშია.
ორ-სამი მეხრეცა ჰყავდა,
სახრესა სცემდენ თავშია.
მითხრეს მოალის ავდარი,
ეს საქმე ქვეყნის ფასია,
მიბრუნდნენ დაღალულები,
შეეკუჩდნენ ბექის თავშია.
დეკანოზმ ქადა დაუპრა,
ბეღეინემ არაყ ასმია.
სამი ჩამოწვეს სანთელი,
უფლისად ეედრებაშია.

ეხვეწებოდნენ უფალსა
გაგვხვიე წვიმის წყალშია და სხვ.[67].

აღსანიშნავია, რომ წყლის მოხვნის წესი ძირითადად ბარისა და ზეგანის სოფლებისათვის იყო დამახასიათებელი.

კახეთში დამოწმებულ იქნა ყანის მკასთან დაკავშირებული ერთი მაგიური ქმედება. სოფ. ჯუგაანელი მთხრობლის გადმოცემით, „ყანის მომკალი სამუშაოდ ისე უნდა წასულიყო, რომ ორსულ ქალს არ დაენახა, თუ ორსული ქალი სამკლად მიმავალ კაცს ნახავდა, მომკალს ხელი გაუსივდებოდა, თუ მომკალს ხელი გაუსივდებოდა, იგი ამავე ორსულ ქალთან უნდა მისულიყო, გასივებულ ხელზე სამჯერ ფეხს დაადგმევინებდა და ხელი დაუცხრებოდა“ (ელაშვილი ნიკა აბრამის ძე, სოფ. ჯუგაანი, 72 წლისა, 1960). ამ შემთხვევაშიც მაგიური ქმედების გადმონაშთთან გვაქვს საქმე, რომელიც მიწათმოქმედების ადრეული ხანიდან მიმდინარედ უნდა ვივარაუდოთ.

ამრიგად, მემინდვრეობა კახეთის რაიონებისათვის ერთი ძირითადი სამეურნეო დარგია.

მემინდვრეობის წინსვლა-განვითარებას ხელს უწყობდა მაღალნაყოფიერი ნიადაგები. იორ-ალაზნის აუზი და გაღმა კახეთი მემინდვრეობის განვითარების მაღალ დონეს აღწევენ შუა საუკუნეებში. კუთხის ეკონომიური გაძლიერება განსაკუთრებით შესამჩნევი გახდა ალაზნის არხის გაყვანის შემდეგ. მონღოლთა შემოსევების შედეგად სარწყავი არხების მოშლამ ქვეყნის ეკონომიურად დაუძლურება გამოიწვია. მაგრამ მიწათმოქმედების მაღალი კულტურა ხელს უწყობდა გარეშე მტერთაგან მოყენებული მძიმე ჭრილობების ადვილად მოშუშებას.

კახეთის მემინდვრეობის წინსვლას, გარდა საგარეო რთული ვითარებისა, ხელს უშლიდა აგრეთვე სათემო მიწათსარგებლობის წესი, რომელიც ცალკეულ მოწინავე მეურნეთა ინიციატივას თემის ფარგლებში ამუხრუჭებდა. სამწუხაროდ, ამ წესმა კახეთში საკმაოდ გვიანდლამდე იარსება.

კახეთის სათემო მიწათსარგებლობის წესებში დამოწმებულმა ეთნოგრაფიულმა მასალამ, რომელიც მიწის დაჩემებასა და მითვისებაში მდგომარეობდა, წარმოაჩინა მიწის კერძო საკუთრების ფორმის ჩასახვა-განვითარების საინტერესო გზა. ეს გზა მიიმართებოდა დაჩემებიდან მამულამდე. მამული თემისაგან გლეხის პირადი საკუთრების

---

67 გაზ. „სამგორი“, 1965, № 68, 8. VI.

შეუვალი ქონების ნაწილი იყო, რომელიც ამავე დროს წარმოადგენდა გლეხის წოდებრივი მდგომარეობის განმსაზღვრელს.

კახეთის მინდვრის ძირითადი სამეურნეო იარაღი დიდი გუთანი იყო, რომელმაც XIX საუკუნის II ნახევარში საქართველოში კაპიტალიზმის განვითარების ხანისათვის გარკვეული გარდაქმნა განიცადა. კახეთში ამ პერიოდისათვის გაჩნდა ადგილზე შემუშავებული შერეული კონსტრუქციის სახვნელი კაკაბური გუთნის სახელით.

კახეთის მემინდვრეობაში დამოწმებული შრომის ორგანიზაციის ფორმების სიუხვე (ხვნის დროს, მოსავლის აღებაზე, ლეწვაზე და სხვ.) და მარცვლეული კულტურების ჯიშობრივი თვისების შენარჩუნებისათვის ხალხური წესების არსებობა კახური მემინდვრეობის თავისებურებაზე და მის სიძველეზე მეტყველებს.

თავი VII

მემინდვრეობა ქართლში

1. სახოდაბუნო მემინდვრეობა. ქართლი მოიცავს საქართველოს ცენტრალურ ნაწილს, რომელსაც დასავლეთით ესაზღვრება იმერეთი, ჩრდილოეთით — ოსეთი, ხევი, ფშავ-ხევსურეთი; აღმოსავლეთით — ფშავი, კახეთი; სამხრეთით — სომხეთი, თურქეთი, მესხეთ-ჯავახეთი. ქართლის „ფიზიკურ-გეოგრაფიული რაიონი, — როგორც აღნიშნავს ლ. მარუაშვილი, — ამ ისტორიულ-ეთნოგრაფიულ პროვინციას მხოლოდ ზოგადად ემთხვევა"[1]. ქართლის ფიზიკური გეოგრაფია მეტად თავისებურია, იგი მოიცავს რამდენიმე ხეობას, რომელთაგან ყველაზე მნიშვნელოვანია მტკვრისა, ლიახვი-ქსნისა და არაგვის აუზებს შორის მდებარე ვაკობი. ქართლის ტერიტორიის დიდი ნაწილი მოდის მთაზე და ზეგანზე. მთის ხეობების დავაკება და გარდამავალი ზოლი ყველაზე უფრო მჭიდრო დასახლებით ხასიათდება.

სამეურნეო თვალსაზრისით მთისძირა ზოლი მოხერხებულ საცხოვრის სასოფლო ადგილად ყოფილა იმ თავითვე არჩეული.

ქართლში მთის წინა კალთებზე განსახლებას ხელს უწყობდა მდინარეთა გამოყენების თვალსაზრისით მდინარეთა მოხერხებული მდებარეობა, რომელთა უმეტესობა კავკასიონის მთის კალთებიდან მოედინება: ქსანი, არაგვი, მეჯუდა, ლიახვი, ლეხურა, ჭარებულა, ფრონე და სხვ. მდინარეებმა ხელი შეუწყო მოსახლეობის მის სიახლოვეს განლაგებას. მდინარის პირას ცხოვრება ადამიანს აძლევდა საშუალებას, რომ ჯერ კიდევ შემკრებლობითი და მონადირული ცხოვრების სტადიაზე უხვად მიეღო ბუნების ნაბოძვარი საკვები თევზეულისა და წყლის ახლოს მობინადრე ფრინველთა თუ ცხოველთა სახით. საქართველოს მდინარეების აუზების სიახლოვეში უხვად იპოვებოდა ტყის ხილი, რაც აგრეთვე ადამიანს იზიდავდა, რომ მის სიახლოვეს გაეჩინა ბინადრობა.

---

[1] ლ. მ ა რ უ ა შ ვ ი ლ ი, საქართველოს ფიზიკური გეოგრაფია, 1964, გვ. 252.

ქართლის ტერიტორიაზე ჩატარებულმა არქეოლოგიურმა გათხრებმა (ბედენი, თრიალეთის ყორღანები, ურბნისი, შულავერი, დიღომი, ხოვლეგორა, გუდაბერტყა, ფლავისმანი და სხვ.) დაადასტურა, რომ ძველი წელთაღრიცხვის მეხუთე და მეოთხე ათასეულში მემინდვრეობის კულტურა საკმაოდ მაღალ დონეზე იდგა. ამ პერიოდშივე ვითარდება საქართველოში ლითონის მეტალურგია. როგორც უკანასკნელი ხანის მეცნიერულმა კვლევა-ძიებამ ცხადყო, ქართველ მეტალურგებს III ათასეულში უფრო მაღალი სიმტკიცის შენადნობი ბრინჯაოს იარაღები გააჩნდათ ვიდრე მათ მეზობელ სახელმწიფოებს, მათ შორის წინა აზიის ძველ ქვეყნებს[2]. ეს გარემოება უთუოდ ხელს უწყობდა სამეურნეო საქმიანობის აღმავლობას. გამჭრელი და ხელმარჯვე იარაღები, რომელიც მტკვარ-არაქსის აუზის მოსახლეობის ნამოსახლარებზეა დაცული, იმ გარემოებაზე უნდა მიუთითებდეს, რომ სამიწათმოქმედო მეურნეობა მესამე ათასეულისათვის დასახლებული რაიონის მოსახლეობის ძირითად საარსებო წყაროს შეადგენდა. მართალია, ამავე პერიოდში ბარის მოსახლეობა ხშირად იცვლის საცხოვრის ადგილს, მაგრამ თვით ეს გარემოება მჭიდროდ არის მიწათმოქმედებასთან დაკავშირებული. მთაში თუ ახოს სისტემა ბოლო დრომდე დარჩა ძალაში, ბარში იგი ადრე მიეცა დავიწყებას. თუმცა ბარის ტოპონიმიკაში ახო თითქმის ყველა სოფლის მიდამოს სახელის აუცილებელი ატრიბუტია. ამასთან საინტერესოა ხოდაბუნის სისტემაც, რომელიც მდინარის სანაპირო ჭალის გატეხვის გზით მიიღებოდა. ხოდაბუნები ხევსურეთში ხატის მამულების იმ კატეგორიას ერქვა, რომელიც ხატს ოდითგანვე ეკუთვნოდა[3]. ე. ი. იგი იყო მიწის ის ნაკვეთი, რომელიც ხატმა ყველაზე ადრე დაიჩემა. ქართლში ხმარებაშია გამოთქმა „მიწის მოხოდაბუნება“, რომელიც გამოხატავს სამუშაოდ გათვალისწინებული მიწის ნაკვეთის მოსწორება-მოშანდაკებას.

ურბნისის არქეოლოგიურმა მასალამ, რომელიც V—IV ათასეულს განეკუთვნება[4] ნათელყო, რომ ადგილობრივი მოსახლეობა იცნობდა რამდენიმე სახის ხორბლეულს და სამეურნეო საქმეში იყენებდა გამწევ ძალას. ამ დროისათვის ნიადაგის ღალის ძიება საახოო და სახოდაბუნო სისტემას უნდა გადაეწყვიტა. გამჭრელი იარაღი ცეცხლთან ერთად ამ სისტემის აუცილებელ პირობას შეადგენდა. საახოო სის-

---

2 ც. ა ბ ე ს ა ძ ე, ლითონის წარმოება ამიერკავკასიაში, ძვ. წ. III ათასწლეულში, 1969, გვ. 98.

3 В. В. Б а р д а в е л и д з е, Земельные владения древнегрузинских святилищ, СЭ, 1949, № 1, с. 96.

4 ალ. ჯ ა ვ ა ხ ი შ ვ ი ლ ი, ლ. ღ ლ ო ნ ტ ი, ურბნისი, გვ. 18.

ტემა როგორც ბარის, ისე მთისათვის მესამე ათასეულში გავრცელებული მოვლენა უნდა ყოფილიყო.

როგორც ახოს, ისე ხოდაბუნს დიდი სამეურნეო მაჩვენებლები გააჩნდა. ამას საგანგებოდ აღნიშნავს მეჭურჭლეთუხუცესი კახა თორელი რკონის მონასტრისადმი შეწირულების (1259) წიგნში. იგი პურეული მოსავლის სამ წყაროს ასახელებს: „რაც მოსავალი იყოს: ზუართაი, ხოდაბუნთაი და კულუხისაი“[5]. ქვემოთ იმავე საბუთში აღნიშნულია „ოდესცა ზუარნი და ხოდაბუნნი კეთდენ და კარგა მოვიდეს (ლაპარაკია პურეულ მოსავალზე — გ. ჯ.), რაიც მას წელიწადსა მოჰრჩეს“[6] და სხვა. ამ კონტექსტში ხოდაბუნის კეთება უნდა გულისხმობდეს სახოდაბუნედ მიწის გატეხას, ტყეებუჩქნარის ამოძირკვას და ხამი მიწის სახნავად ათვისებას.

ხოდაბუნი, როგორც ივ. ჯავახიშვილი აღნიშნავს, თავ-მიწის გამოსახატავად უხმარიათ. მას მოყავს ამონაწერი დავით აღმაშენებლის ანდერძიდან (1123 წ.), სადაც ნახსენებია ხ ო დ ა ბ უ ნ ი. ივ. ჯავახიშვილის გამოკვლევით, ხოდაბუნი სპარსული სიტყვა ყოფილა და საუფლო-საბატონო მიწას ნიშნავდა[7].

საბას ლექსიკონში აღნიშნულია, რომ ხოდაბუნი საბატონო დიდი ყანაა, იქვე ბლისტის განმარტებაში წერს „საკუთარი აგარაკიაო“, საბა აქვე ფრჩხილებში „საკუთარ აგარაკს“ უკეთებს კომენტარს და განმარტავს „სათავისთაო ხოდაბუნიო“[8]. საბას მიხედვით ორი სახის ხოდაბუნი ყოფილა: „საბატონო“ დიდი ყანა და „სათავისთაო“.

ხოდაბუნი წარმოადგენდა ამავე დროს საბატონო საუკეთესო ადგილს, რომელსაც სოფელი იოლად ვერ შეუდიოდა. სამაგიეროდ გლეხობას შეეძლო მცირე ხოდაბუნზე დაჩემებულის უფლება მოეპოვებინა. ვახტანგის კანონების მიხედვით ხოდაბუნზე გლეხს დასახლება შეეძლო ბატონის ნებართვით[9].

ხოდაბუნი განსაკუთრებული კატეგორიის სახნავ-სათესი მიწაა, რომელსაც არც ბატონი და არც მისი მფლობელი გლეხი გასასყიდად თუ გასაცემად იოლად ვერ გაიმეტებდა. ამასთან დაკავშირებით ერთი საინტერესო გარემოებაა კიდევ ქართლში შენიშნული, რომელსაც

---

5 ი. დ ო ლ ი ძ ე, ქსძ, II, გვ. 61.

6 ი ქ ვ ე.

7 ივ. ჯ ა ვ ა ხ ი შ ვ ი ლ ი, საქართველოს ეკონომიური ისტორია, I, გვ. 152.

8 ს ა ბ ა, ქართული ლექსიკონი, 1928, სიტყვა ხოდაბუნი.

9 ქართული სამართლის ძეგლები, ტ. I, ი. დოლიძის გადმოცემა, 1963, გვ. 509.

ვახტანგ მეექვსემ კანონთა კრებულში ცალკე მუხლი გამოუყო. ოჯახის გაყრილობის დროს ხოდაბუნიდან და ზვრიდან საუფროსოს აღების უფლება წესად არა ყოფილა. ერთადერთი გამონაკლისი ციციშვილები ყოფილან „იმათაც ძველობით, ფიცით გაუტანიათ. და მისთვის დარჩომილაო“[10]. როგორც ჩანს, ციციშვილებს ადრევე დაურღვევიათ ზვრისა და ხოდაბუნის ერთგვარი შეუვალობა.

იტრიის ეკლესიისადმი შეწირულობის XVI საუკუნის სიგელში, რომელიც დოროთეოზ კათალიკოზს შეუდგენია, მოხსენებულია „სამი ხოდაბუნნი მიწანი ოსიაურს გასამზღვრული არის ნატბევშია“[11]. სამი ხოდაბუნი ნიშნავს სამ სხვადასხვა ადგილს განლაგებულ მიწის ნაკვეთს მოპოვებულს „სათავისთაოდ“, როგორც ე. ი. პირადი მონაპოვარი, სათემოსაგან განსხვავებული ნაკვეთი. ხოდაბუნი მოიხსენიება აგრეთვე 1565 წლის ყმისა და მამულის ნასყიდობის წიგნში, რომელიც მიუცია ელისბარ სოლოღაშვილს პაპუნა მაღალაშვილისათვის. ამ საბუთშიც აღნიშნულია „ორი ხვადაბუნი, ერთი დამპალაში, ერთი თვალთ უბნის ბოლოს, ორივე ოცდაათის დღისა“[12]. აქაც ხოდაბუნის კატეგორიის მიწა სხვადასხვა ადგილს ჰქონია ერთსა და იგივე პირს.

ისე როგორც ახო, ხოდაბუნიც ტოპონიმიკაში გავრცელებული ტერმინია, მისი ასე ფართოდ გავრცელება სწორედ იმის მანიშნებელია, რომ ხოდაბუნი ახოს მაგვარი ხასიათის სამინდვრო სისტემაა. ეს მონაცემები უთუოდ გარკვეულ ახსნას უნდა აძლევდეს ხევსურეთის ჯვარ-ხატების სახნავ-სათესი მიწების გარკვეულ კატეგორიას, რომელსაც ხოდაბუნი ეწოდებოდა და ხატის ადრეულ ხელდებულ მიწებად ითვლებოდა.

ახო და ხოდაბუნი ქართლის მთასა და ბარში გავრცელებული სისტემებია, რომელთა საშუალებითაც ხდებოდა სახნავ-სათესი ნიადაგების მოპოვება.

ქართლში სახნავ-სათესი ფართის მოპოვების საქმეში, გარდა ტყის გაკაფვისა (ახო) ან ბუჩქნარების გაკაფვა-გაჭრისა (ხოდაბუნი), ფართოდ იყო გამოყენებული ფერდა ადგილების მოვაკება, ხელოვნური ბაქნებისა და ოროკების სახით. ფერდა ადგილების ათვისება ხევების სანაპიროებზე ძველ სამეურნეო საქმიანობას უნდა წარმოადგენდეს წყლის სიახლოვე ადამიანს ყოველთვის აძლევდა მისი აქტიურად გამოყენების იდეას. შიდა ქართლის ცალკეულ ხეობებში ამის შესაძ-

---

10 ი ქ ვ ე.
11 ი ქ ვ ე, ტ. III, ი. დოლიძის რედაქციით.
12 დ ს ს ი, I, გვ. 7, 1970, გვ. 355.

ლებლობა იყო, კერძოდ მდინარეების — ხეკორძულას, ნიჩბურას, დიღმურას, კავთურას, ატენურას, ალგეთის, ბორჯომულას, ფრონეს, თეძამის, ლიახვის, მეჯუდას, და ქსნის ხეობაში, სადაც უხვად არის შემორჩენილი ძველი ნარუალი ადგილები, ტერასული ნაგებობების ნაშთები, მცირე ბაქნები და ზოგჯერ საინჟინრო ხასიათის ნაგებობანი საგუბრებისა და კედლებზე გადაყვანილი არხების სახით (დიღმურას ხეობა, ქსნის ხეობა, ნიჩბურას ხეობა და სხვ.). შიდა ქართლშივე შეშჩნეულია რომ მიწათმოქმედება ძველი დროიდანვე ინტენსიური ხასიათის მატარებელია. როგორც ისტორიული ხანისათვის, რომლის მასალას უხვად იძლევა არქეოლოგიური მონაცემები, ისე ეთნოგრაფიულ ყოფაში მრავალი მაგალითი მოგვეპოვება, რომელიც შიდა ქართლის მემინდვრეობის კულტურის მაღალი დონის გამომხატველია.

პურის მოსავალი შიდა ქართლის მოსახლეობის სამეურნეო ყოფაში ყველაზე მეტი ზრუნვის ობიექტს შეადგენდა. ამის გამოხატულებას წარმოადგენდა ჯერ კიდევ ძველი დროიდან მოყოლებული მცირე და დიდი სარწყავი არხების მშენებლობა და მათი შენარჩუნება.

ხორბლეულისათვის საჭირო მინდვრის უკმარისობის შემთხვევაში, ხორბლის სათესი დანიშნულებით იყენებდნენ ნასახლარებს, ნაევნახრებს და ვენახებსაც კი. 1730 წლის ერთ საბუთში, რომელშიც ხელთუბნელთა ღალაზეა საუბარი, აღნიშნულია ქერის და ახალთესლის თესვის შემთხვევაში. ეს საბუთი სხვა მხრივაც არის საყურადღებო. ამ საბუთიდან ჩანს, რომ ხელთუბანში მრავალი კომლი ამოწყვეტილა და გადაშენებულა, მათ დარჩენიათ ზოგს ვენახი, ზოგს ნასახლარი, ზოგს „ნავენახრობი“ და მიწები, რომელთაც დაპატრონებიან სხვები, შესაძლებელია არა ამ სოფლის მოსახლენი. გავეცნოთ ამ საბუთის ერთ ფრაგმენტს: „ქ. როსეფას მიწაში სვიმონას შვილისა ყანა ურემი და მისი ღალა კოდი ვ. „ქ. ავაქას-შვილის ნასახლარში სობელი მამასახლისის ქერი და ურემი ი, ამის ღალა კ ო დ ი ა“. „ქ. ედილას-შვილის ნავენახრობაში დოვლათის-შვილისა და კომბლეს-შვილისა ქერი ურემი ბ, ამის ღალა კოდი დ“. ქ. ყრუ-ნადირას ვენახში ნინიკას-შვილის ქერი ურემი ა, ამის ღალა კოდი ზ“[13]. უნდა აღინიშნოს, რომ როცა ეს საბუთია შედგენილი, ამ დროს ქართლს საკმაოდ მძიმე პირობებში უხდებოდა ცხოვრება. შესაძლებელია ქერის თესვაც ვენახებში და ნავენახრებში ამ გარემოებით იყო შეპირობებული. ქართლში რომ ქერის და ახალთესლის თესვა გაჭირვების ჟამს ვენახებშიც სცოდნიათ, ეს სხვათა შორის უფრო გვიანი ხანი-

---

13 ნ. ბ ე რ ძ ე ნ ი შ ვ ი ლ ი, მასალები საქართველოს ეკონ. ისტორიისათვის, გვ. 158.

სათვისაც ეთნოგრაფიულ ყოფაში დადასტურებულ ფაქტად შეიძლება ჩაითვალოს. დიდი სამამულო ომის წლებში გორის რაიონის სოფელ ქორდში ვენახში და ხილის ბაღებში რამდენიმე გლეხს მოყავდა ქერი. ამასთან, ვენახში ქერს ბუდნად თესდნენ და მის გვერდითვე თესდნენ აგრეთვე კუტ ლობიოს. ქერი ადრე შემოდიოდა, მისი აღების შემდეგ ლობიოს თავისუფალი არე რჩებოდა, ვაზი, ცხადია, იჩაგრებოდა, მაგრამ ვენახში სამი მოსავლის მოწევას მაინც ახერხებდნენ.

ვენახში და ხილის ბაღებში ქერის თესვის ფაქტი ქვეყნის შიგნით სიკეთის ჟამს არ მიეწერება, მაგრამ იგივე ფაქტი იმაზე მიუთითებს, თუ რამდენად აქტიურად ერევა ადამიანი მიწის ღალის გამოყენების საქმეში. შიდა ქართლის ხეობებში სადაც მეხილეობა, მევენახეობა და მემინდვრეობა თანმყოლი დარგებია, დღესაც მეურნეობის ეს ცალკეული სახე მიწის ამა თუ იმ ნაკვეთზე შერწყმულ მდგომარეობაშია წარმოდგენილი. შიდა ქართლში ვენახში თესენ სიმინდს, ლობიოს, კიტრს, გოგრას, აქვე შეხვდებით ნივრის და პომიდორის ნათესებს და ვაზებთან ერთად ატმის, ვაშლის და ჭერმის ნარგავებს. ანალოგიურ სურათს ადგილი არა აქვს არც არაგვის ხეობაში და არც კახეთში. ქართლში მიწის ინტენსიურად ათვისების საქმე, როგორც ზემოთაც აღვნიშნეთ, ძველი დროიდანვე მიმდინარეობდა. განსაკუთრებით საყურადღებოა სოფლების განსახლების სურათი, რომელიც ხეობების სისტემებს ემორჩილება. ძველი სოფლები მდინარეთა მარჯვენა და მარცხენა სანაპიროებს გაუყვება. ამასთან, დასახლებისა და კარმიდამოსათვის მდინარის სიახლოვეა შერჩეული, ვენახებისა და ხილის ბაღებისათვის სოფლის დასახლების ახლო შემოგარენი, ხოლო სახნავსათესი მინდორი სოფლიდან მოცილებულ მანძილზეა, ე. ი. ბოსტნების და ბაღ-ვენახების შემდეგ. გვიანი დროის ეს სურათი ძველი იერის მატარებელია.

სოფლების სახელები ხშირად კარგად გამოხატავენ მათს ისტორიულ წარსულს. სოფელთა სახელწოდებები მომდინარეობენ ან მდინარეების სახელებიდან (ინწობა, თორტიზა, ქსანი), ან უკავშირდებიან მცენარეულ საფარს, რელიეფს, ნიადაგის თვისებებს, ისტორიულ მოვლენებს, ან ადამიანთა სახელებსა და გვარებს (თამარიანი, თამარაშენი, გოგაშენი, თედოწმინდა, გოგიანთ კარი, ინაური, იაკობაძეები, ზარდიანთკარი და სხვ.), მცენარეულ საფარს (ცხინვალი, მუხრანი, თხმელარი, თხილიანი და სხვ.), რელიეფს (ორხევი, ხეობა, მთისძირი, ბარეული, ვაკე), ნიადაგის თვისებებს (ეწერი, ქორდი, ლაშე, ქვათეთრი), ისტორიულ მოვლენებს (ნაომარი, უფლისციხე, ნადარბაზევი), ეთნო-

ნიმიკას (ნასომხარი, იმერლიანთკარი, ნაცხავატევი) და სხვ. ასო ე-ზე 1960 წლისთვის საქართველოში 53 სოფელი იყო აღრიცხული, აქედან 5 სოფლის — სახელი და გვარებიდან გამომდინარეა (ელოიანი, ედილაანი, ედილაძეები, ელბაქითა და ეფრემოვკა). მარტო 11 სოფლის სახელი მიწის სახელ ეწერთან არის დაკავშირებული, დანარჩენი კი სხვადასხვა წარმომავლობისაა. ასო ზ-ზე მოდის 230 სოფლის სახელი, ხოლო ქ-ზე 186. ამასთან აღსანიშნავია, რომ 200-მდე სოფელს განმსაზღვრელად აქვს ადგილმდებარეობის გამომხატველი ზენა, ზედა და ზემო. ამის საპირისპიროდ განმსაზღვრელად გვევლინება: ქვენა, ქვედა და ქვემო, რომელთა ქვეშ 140-ზე მეტი სოფელია დასახლებული[14]. ზენა, ზედა და ზემო სოფლები ქვენა სოფლებთან შედარებით უფრო ადრინდელია. ზენა სოფლების დაშლა ქვენა სოფლებად ან ზენადან აყრა და მისი ქვენა სოფლად ქცევა, ისეთივე ხასიათის მოვლენად გვეჩვენება, როგორც ძველ სამოსახლო გორაებიდან მოსახლეობის გადასვლა ახალ სამეურნეო მიდამოზე[15].

ზენა სოფლები, ისე როგორც სამოსახლო გორაები, ერთბაშად არ დაცლილა და ნაწილი სოფლებისა არც წაშლილა. ხდებოდა სოფლიდან გაცლა და ახალი ქვედა ან ქვენა სოფლის შექმნა.

ანალოგიურად ზენა სოფლებისა, რომელთაც ჩვენ ძველი დასახლების სოფლებად მივიჩნევთ, ძველია აგრეთვე გვარებიდან მომდინარე სოფლის სახელები. აქ აშკარად იგრძნობა სოფლის როგორც პატრონომიული ერთეულის სახე. პატრონომიული დიდი ოჯახის დაშლის ნიადაგზე ახალი ოჯახიშვილობა იქმნება, რომელიც ან სოფლის დასახლებიდან გადის და ახალ პატრონიმულ დასახლების ერთეულს ქმნის, ან სოფლის შიგნით რჩება ახალი გვარის გამოყოფით. ამის მაგალითები მრავლადა გვაქვს შემონახული ფშავში, ხევსურეთში და ქსნის ხეობაში. ყაზბეგის რაიონის სოფ. ჯუთაში არაბულები ერთიმეორის ბიძაშვილებად ითვლებიან. გვარი გაიზარდა, ბიძაშვილები ერთიმეორეს დაშორდნენ, სოფლის თავკაცებმა იმსჯელეს და ახალგაზრდობას ნება დართეს ახალ გვარებზე გასვლისა, ფშავში ქისტაურების გვარი დაიშალა რამდენიმე გვარად, ქსნის ხეობის სოფელ პავლიანთკარში პავლიაშვილების გვარი დაიშალა: ელოშვილებად, თინიკაშვილებად და დოჩიაშვილებად.

პავლიაშვილებისაგან განაყარი და მამიშვილობის მიხედვით შექმნილი გვარებიდან ახალი მონოგენური დასახლებები, ძველი ტრადიციის

---

14 საქართველოს სსრ ადმინისტრაციულ-ტერიტორიული დაყოფა, 1966.

15 ნ. ბერძენიშვილი, ერთი ფურცელი ისტორიულ-გეოგრაფიული დღიურიდან, სიგა, I, 1960, გვ. 154—155.

შიხედვით კვლავ კარის სახელით მოიხსენიება. ასე, მაგ., დოჩიაშვილებით დასახლებულ სოფელს დოჩიანთ კარს უწოდებენ, თინიკაშვილებისას თინიკაანთ კარს და სხვ. ჩანს, რომ პატრონომიული დიდი ერთეულის ადრეულ ეპოქაში დიდი ოჯახების დაშლა კარულ დასახლებებს აჩენდა.

სოფელთა სახელები, რომელთა წარმომავლობა გეოგრაფიული გარემოს: მთის, ვაკის, მერეს, ვანის, ველის, რუის, ჭანჭახოვანს, ტბას, ხევს, მშრალს, ხმელს, ლილოსა და მისთანათ უკავშირდება, უნდა წარმოქმნილიყო მიწათმოქმედების განვითარების იმ სტადიაზე, როცა მიწის ფართო მასშტაბით დამუშავების შესაძლებლობანი შეიქმნა. როცა სარწყავმა თუ ურწყავმა მემინდვრეობამ გზა გაიკაფა მთის ძირიდან ველისაკენ, როცა საახოო სისტემამ მოიპოვა სამუშაო და საოფლო საცხოვრისი ველი მუხრანში, თხილნარში, წიფლნარში, რცხილნარში, ფიჭვნარებში, ვაშლოვანში, სხილნარში, იფნარში და სხვ.

სპილენძ-ბრინჯაოს იარაღმა ადამიანს სამეურნეო საქმიანობა გაუადვილა. ამიტომ „ენეოლითური ხანის ნამოსახლარები გვხვდება დაბლობში, დიდი მდინარეების მახლობლად, აგრეთვე საკმაოდ მაღლობ ადგილებზე, პლატოებზე, სადაც სამიწათმოქმედოდ კარგი პირობები უნდა ყოფილიყო.

ამ პერიოდის ნასოფლარებს ძირითადად იმ ადგილებში ვხვდებით, სადაც მიწათმოქმედებისათვის ახლაც კარგი პირობები ჩანს[16]. აღსანიშნავია, რომ ენეოლითის დროის ნამოსახლარებზე არსად არ იგრძნობა ხანგრძლივი ცხოვრება. ჩანს, რომ ამ პერიოდის საახოო მიწათმოქმედება ადამიანთა ერთ ადგილზე ხანგრძლივ სახლობას ხელს არ უწყობდა. საახოო მიწათმოქმედება ენეოლითის ხანისათვის, მისი განვითარების გარკვეულ ეტაპზე დიდი ოჯახის თანდათანობით დაშლის ეტაპიც არის. საახოო მიწათმოქმედებამ მოგვიანებით აითვისა გამწევი ძალა. ოჯახში წარმოიქმნა შრომის დანაწილება; ქალი მებოსტნე მიწათმოქმედი, მქსოველი, კერის მეპატრონე დარჩა. მამაკაცი მემინდვრე-მიწათმოქმედი, მწყემსი, მებრძოლი, მონადირე და მეთევზეა. მაგრამ მიწა — სამკვიდრებელი ადგილი, ბარში უფრო არამდგრადი უნდა ყოფილიყო, ვიდრე მთაში. მთამ მესაქონლეობის და მემინდვრეობის გარდა აქაურ მოსახლეობას საშუალება მისცა დაემუშავებინა ლითონი, ამ საქმიანობის შედეგად გაჩნდა სამოსახლო ადგილები წედისების, სარკინეების, მაღაროების, ჭკადუაშების და სხვ. სახით, რომელთა მდებარეობა მხოლოდ მთის ზოლზე მოდის.

---

16 საქართველოს არქეოლოგია, გვ. 79.

მთის ზოლში განლაგებული სოფლების სახელწოდებათა უმეტესობა გვარებთან არის დაკავშირებული ან სოფლის უბნები გვარების მიხედვით გამოიხატებოდა. ანალოგიური სურათი იყო ბარშიც. სოფლის დაყოფა საგვარო უბნებად, ანუ გვარის მიხედვით ნათესაურ სახლისკაცურ-პატრონიმიულ ჯგუფებად იყო წარმოდგენილი. შემდეგში ასეთი განკერძოებანი თანდათან მოიშალა. სოფელში გვარის მიმატებამ ტრადიციული, გვარეული განკერძოება შეარყია. კონკრეტული მაგალითი იმისა, თუ ბარის სოფელს გვარებად დაჯგუფების სახე როგორა აქვს დაკარგული, რამდენიმე სოფლის მიხედვით შეიძლებოდა მოგვეტანა. სოფელი ქორდი (გორის რაიონი) ბარის სოფელია, მდებარეობს მდ. პატარა ლიახვის პირას. ძველად სოფელი სამ დიდ უბნად იყო დაყოფილი: ჯალაბაანთ უბნად, რომელსაც დღეს ზემო უბანი ეწოდება, ლომაურიანთ უბნად, დღევანდელი შუა უბანი და არჩუაანთ უბნად, დღევანდელი ქვემო უბანი.

ბოლო დროისათვის ქვემო უბანს არჩუაანთ უბნად აღარ იხსენიებენ. უბანში ადრევე მომრავლდა ხაჩიურების გვარი და უბნის მოსახლეობის მესამედი დაიკავა. აქვე ზესიძეებად ჩამოსახლდნენ ინაურები და უბნის მეოთხედი უჭირავთ. ზესიძეობის გზითვე მოვიდნენ აგრეთვე საღირაშვილები, ჯალაბაძეები, რაზმაძეები და სხვანი. მათგან შემოსვლამ არჩუაძეების ძველი პატრონიმიული უბანი, რომელიც ორი დიდი ოჯახის დიდ არჩუაანის და პატარა არჩუანთ ძირით იყო წარმოდგენილი, დაშალა. ანალოგიურ გარემოებას ჰქონდა ადგილი სხვა უბნებშიც, რამაც სოფლის ე. წ. მონოგამიურ-ეგზოგამიურ უბანს სახე შეუცვალა.

ანალოგიური სურათი ჩანს სოფ. ძეგვის მიხედვითაც. ძეგვი ხუთ უბნად არის წარმოდგენილი: ზეით უბანი, ქვეით უბანი, საყდრის უბანი, კოშკის უბანი და დარბაზის უბანი. ზეით უბანში 6 გვარი ცხოვრობს: მირეშაშვილები, სოლოღაშვილები. გაბინაშვილები, გორგაძეები, ჭიღლაძეები და როსტიაშვილები. ქვეით უბანში: ფირანაშვილები, რთველიაშვილები, როსტიაშვილები და ამანათიძეები. კოშკის უბანში: სურამელაშვილები, როსტიაშვილები და ფირანაშვილები. დარბაზის უბანში: მირეშაშვილები, სოლოღაშვილები, ხიზანაშვილები და ჩოფიკაშვილები. საყდრის უბანში: ფირანაშვილები, რთველიაშვილები, ლისაურები, მჭედლიძეები, აქაც ადრინდელი გვარების მიხედვით განკერძოებული უბნები მრავალი გვარის, მათ შორის, გარედან მოსული ვვარების მომატებით უბანს ადრინდელ სახელებს უუქმებდა.

დაბა ყვარელი 12 უბნად იყო დაყოფილი: რუსიანთ უბანი, ქამუტაანთი, თუკოლაანთი, გიორგიანთი (სეფაშვილების), ტოლიანანთ,

ბუჯიაანთი, ავაზაანთი, ზურიაანთი, ქვემო სეფაანთი, დენტუაანთი, კოკორაანთი და ნაყმევები. ამ უბანთა სახელები, გარდა მეთორმეტე უბნისა, ყველა დაკავშირებულია გვარებთან. მეთორმეტე უბანი ჭავჭავაძიანთ ყმებისაგან შედგებოდა და რამდენიმე გვარით იყო წარმოდგენილი. ამ უბნებს ძველი სახელები გვიანდლამდე შერჩათ, მაგრამ დღეისათვის თითოეულ უბანში ახლა რამდენიმე სხვადასხვა გვარის კაცი ცხოვრობს, სადაც ძველი მონოგამიური უბნის სახელი თანდათან კარგავს თავის ფუნქციას. მთის სოფლებში გვარების მიხედვით უბნური განსახლება საიქიო „ცხოვრებაშიც" იყო გამოხატული. ყაზბეგში გვიანდლამდე შემორჩა გვარების მიხედვით სასაფლაოების შემოზღუდვა. ერთი გვარის მიერ მოზღუდულ სასაფლაოზე „ცხო გორის კაცი" არ დაიმარხებოდა. მთამ შედარებით დიდხანს შემოინახა ძველის გადმონაშთები და ზოგიერთი ტრადიციები, რასაც ხელს უწყობდა საწარმოო ძალთა განვითარების დაბალი დონე, მეურნეობის გეოგრაფიული გარემოთი შეზღუდულობა. ა. ამალრიკისა და ა. მონგაიტის აზრით: გეოგრაფიული გარემო ან აჩქარებს, ან ანელებს და განსაზღვრავს მის თავისებურებას. სირთულე ამ შემთხვევაში იმაში მდგომარეობს, რომ გეოგრაფიული გარემო საზოგადოების განვითარებაზე უშუალოდ კი არ მოქმედებს, არამედ საზოგადოებრივი წარმოების საშუალებით[17].

გეოგრაფიული გარემო საქართველოს მთის სოფლების სამეურნეო საქმიანობის განვითარებაზე უაღრესად დიდ გავლენას ახდენდა. ეს გავლენა გამოიხატებოდა აგრეთვე სოფლების როგორც განსახლების სურათზე, ისე იმ ნიშნით განსახლებაზე, რაზედაც ზემოთ გექონდა საუბარი. დუშეთის რაიონში სულ 326 სოფელია, აქედან მონოგამიური დასახლებისაა 83. დანარჩენი სოფლის სახელები უკავშირდება მდინარეებს, მცენარეულ საფარს, საძოვარს და ცხოველებს.

როგორც ცნობილია, აღმოსავლეთ საქართველოს მთის მოსახლეობა შერწყმულ მეურნეობას მისდევდა, სადაც მესაქონლეობა წინა პლანზე იყო წამოწეული. მეურნეობის ამ დარგმა გარკვეული ზეგავლენა მოახდინა როგორც სოფლების განსახლებაზე, ისე საცხოვრებელი და სამეურნეო ნაგებობების დაგეგმარებასა და კონსტრუქციებზე.

შიდა ქართლში ხეობების აქტიური ათვისება მეორე ათასეულის დასასრულში მიმდინარეობდა. ამავე პერიოდში და ცოტა მოგვიანებით ხეობებში ჩნდება ლოკალური კულტურის კერები (საძეგური,

---

[17] А. С. Амальрик, А. Л. Монгайт, В поисках исчезнувших цивилизаций, 1966, с. 115.

ზღუდეური, არმაზი, დიღომი, მაშავერა და სხვ.). ხეობათა მიხედვით მეურნეობის წარმოების ხასიათი მეტ-ნაკლებ განსხვავებას იძლეოდა. ერთი ხეობა მეტად იყო მეურნეობის ერთი რომელიმე დარგით წინ წამოწეული, მაგრამ მემინდვრეობა ყველა ხეობის საერთო დარგს შეადგენდა, რომელიც, როგორც მთაში, ისე მთისძირა და ბარის ზოლში, მეორე ათასეულის დასასრულს მძლავრ სამეურნეო დარგად იქცა. აღნიშნულ პერიოდში სულაც არ არის შემთხვევითი მეურნე კაცის კევრზე დასვენება-დაკრძალვის წესი (ხოვლეგორა, სამთავრო, მინგეჩაური, ახტალა). ამავე ხანაში საგულვებელია მძლავრი სახვნელი იარაღის გამოყენება. აღმოსავლეთ საქართველოში, სახელდობრ შიდა ქართლში ბრინჯაოს დასავლური თოხის ფორმების მძლავრ ნაკადად გამოჩენა, ფართო სავაჭრო-ეკონომიკური ურთიერთობის მანიშნებელია, რომლის შიგნით უთუოდ დიდი ადგილი ეჭირა დასავლეთიდან არა მარტო იარაღის შემოტანას, არამედ, როგორც მუშა ძალა, დასავლეთ საქართველოდან უნდა მოდენილიყო გარე სამუშაოზე მავალთა ჯგუფები. წინა აზიის ძველ ქვეყნებში ჯერ კიდევ II ათასეულში მიწათმოქმედებაში ფართოდ იყო გამოყენებული დაქირავებული შრომა[18]. გამორიცხული არ არის რომ კოლხური მოსახლეობა თავისი სამეურნეო იარაღებით სეზონურ სამუშაოებზე ხშირი სტუმარი ყოფილიყო იბერიისა, საიდანაც შრომის საზღაურად ნატურა უნდა წაეღოთ.

შუა საუკუნეებში ამ მოვლენას გარკვეულად ასახავენ ისტორიული დოკუმენტები: თამარ მეფის შიომღვიმისადმი შეწირულობის სიგელში (1201) სხვა მხრიდან სამუშაოდ მოსული „გარეთმოს/რ/ულად"[19] იწოდებოდა. XV საუკუნის საბუთებში არაერთგან საუბარია შორეულ კუთხეებში სამუშაოდ წასვლაზე და სხვ.

იმერეთიდან ქართლისაკენ გარე სამუშაოზე წასვლა გვიანი შუასაუკუნეებისათვის ჩვეულებრივი მოვლენა იყო. XVIII საუკუნის ერთ სათავდებო წიგნი, რომელიც სარდალ აგიაშვილისადმია ბოძებული, მოთხრობილია როგორ დაიჭირეს ქართლს მიმავალი დათია და სიმონა ვარდასანიძეები[20]. იმერეთში ეთნოგრაფიულ ყოფაში შემონახული იყო ტერმინი „ნაქართლი", რომლის ქვეშაც იგულისხმებოდა ის კაცი, რომელიც ქართლში სამუშაოდ დაიარებოდა ხოლმე.

---

18 ი. დ ო ლ ი ძ ე, ძველი აღმოსავლეთის სამართალი, ეშნუნის მეფის ბილალამის კანონები, 1960, გვ. 12.

19 ი. დ ო ლ ი ძ ე, ქსძ, II, გვ. 32.

20 ო. ს ო ს ე ლ ი ა, მასალები კლასობრივი ბრძოლის ისტორიისათვის ფეოდალური ხანის დასავლეთ საქართველოში, 1960, გვ. 20.

აღნიშნული გარემოება მრავალმხრივ არის საინტერესო. ჩვენ მხედველობაში გვაქვს დასავლეთ საქართველოდან, როგორც მუშა ძალით დროებით შემოსვლის მნიშვნელობა, ისე სამუდამოდ ჩასახლების ტენდენცია. აქედან, ცხადია, ამ მოძრაობას თან მოსდევდა სამეურნეო იარაღების სხვადასხვა სახეობანი და სამეურნეო ყოფის ამსახველი ტრადიციები.

აღმოსავლეთ საქართველოს ტერიტორიაზე ბრინჯაოს თოხის იმ ტიპების გავრცელება, რომელიც დასავლეთ საქართველოში ფართო მოხმარებაში იყო, იმაზედაც უნდა მიუთითებდეს, რომ აღმოსავლეთ საქართველოში სამიწათმოქმედო კულტურა მრავალდარგოვან მეურნეობად იშლებოდა. კოლხეთის ანალოგიურად აღმოსავლეთ საქართველოში ბრინჯაოს თოხების ნაირსახეობას აქვს ადგილი, რაც მიუთითებს მათს გამოყენებაზე როგორც მიწის პირველადი დამუშავების, ისე ნათესების კულტივაციის დროს (ხევი, თერეგვანი, გამდლიწყარო).

ქართლის ეთნოგრაფიულ ყოფაში თოხების და, საერთოდ, მიწის ხელით დასამუშავებელი იარაღებიდან მნიშვნელოვანია ბართოხი, ბარულა, ქარჩი, ბარი, თოხი და სხვ.

2. მიწის ხელით სამუშაო იარაღები. ქართლში ოდითგანვე მრავალდარგოვანი სამეურნეო საქმიანობამ სხვადასხვა სახის სამეურნეო იარაღების მოთხოვნილება დააყენა. ხელით სამუშაო მიწის გადასაბრუნებელი თუ სამარგლ-საფხვიერებელი იარაღებიდან ეთნოგრაფიულ ყოფაში დამოწმებულია ყველაზე მარტივი სამეურნეო იარაღი მარგილი, მარგილი 1 მეტრის სიგრძის წვერწამახული მაჯის სიმსხო ჯოხია, რომელსაც იყენებდნენ მარცვლეულის და ნიორის კბილების მიწაში ჩასაშვებად. მასავე იყენებდნენ ძირხვენების ამოსაჩიჩქნად. მარგილის გარდა ამავე დანიშნულებით იყენებდნენ ბრტყელპირიან ჯოხს — ჩეკს, რომელიც იგივე ზომისა იყო, რაც მარგილი, ოღონდ ჩეკს სამუშაო პირი ან სოლივით ჰქონდა ბრტყლად გათლილი, ან ლითონის საჭრელი პირი ჰქონდა დაგებული. ჩეკს ხშირი გამოყენება ჰქონდა პურის ყანაში სამარგლად, ეკლიანი ბალახების ამოსაძირკვად. ამავე საქმეზე იყენებდნენ მარგილსაც. ადვილი შესაძლებელია სიტყვა მარგვლა, რომელიც ყანის გაწმენდა-გასუფთავებას გულისხმობს, მარგილიდან იყოს ნაწარმოები. პირველი სამარგლი უნივერსალური იარაღი უბრალო ჯოხი იყო, რომელსაც შემდეგში ჯერ რქის, ხოლო უფრო მოგვიანებით ლითონის საქლეში გაუჩნდა. მარგილის შემდგომი განვითარება ჩეკის ფორმისკენ მიდის, ხოლო ჩეკი — ჩერკნი იარაღის ის სახეობაა, რომელიც მიწის პირველადი დამუშავების საქმეში აქტიურად უნდა ყოფილიყო გამოყენებული. ამის მაჩვენებელია უთუოდ სახელწოდება „ჩეკი“ საიდანაც ნაწარმოები ჩანს ჩეკი-ჩერკნი-ჩერკნა. იარაღის სა-

ხელი „ჩეკი“ გვიანი დროისათვის ერთგვარი სახეცვლილი ფორმით გვევლინება და სამუშაო პროცესის გამომხატველ „ჩერკვნა“ ცნებადაა ქცეული. ქართლში გამოყენებაში იყო აგრეთვე მცირე მოცულობის ბარი, რომელსაც ბარულას უწოდებდნენ. ბარულა ძირითადად ბოსტნის იარაღს წარმოადგენდა.

ბარულას ჩვეულებრივი ბარისაგან განსხვავებით, ზოგჯერ სატერუფლი არ გააჩნდა, ვიწრო იყო შვეტი. მას იყენებდნენ ძირხვენების ამოსაღებად, ან ლობიოს დაბუდნისას ბუდნის ასაქექად.

ქართლის ბარსა და მთისძირა ზოლში დიდი გამოყენება ჰქონდა ქართულ ბარს. ქართული ბარი სამკუთხა სამუშაო პირითა და ცალი გვერდიდან მკვიდრად დაგებული სწორი ტარით ხასიათდება. ქართული ბარი მუშედლის მიერ მზადდებოდა ერთიანი რკინის გაჭედვით, რომლის სიგრძე სატარე მილით 40 სმ აღწევდა. სამუშაო პირის სიგანე ფრთებთან 30 სმ-მდე, ხოლო სატარე მილის სიგრძე 10—12 სმ უდრიდა. ბარი საკმაოდ გავრცელებული სამეურნეო იარაღია. მას ფართო გამოყენება ჰქონდა და აქვს მევენახეობაში, მებოსტნეობაში, მეხილეობაში. მთის ზოლში ბარს 90° მოხრილ ტარს უგებდნენ და თოხივით ამუშავებდნენ, ამ სახის ბარს მთაში ბართოხას უწოდებენ.

3. ქართლში გავრცელებული სახვნელები.*. ა. ჩ უ თ ი — უღელი ხარის ძალით სამუშაო იარაღია. შედგებოდა: მხრის, ხმალის, ერქვანის, ქუსლას და სახნისისაგან. ქართლში მის სახელად გარდა ჩუთისა, იხმარებოდა ოში და კავი. ოში როგორც ტერმინი, გავრცელებული იყო პატარა ლიახვის ხეობის სოფლებში, კავი ქართლის დასავლეთ რაიონებში, ხოლო ჩუთს უწოდებდნენ ქართლის ყველა რაიონში. ქართლის დასავლეთ რაიონებში კავის ხმარებაში შემოტანას იმერლებს მიაწერენ, ზოგის გადმოცემით კი სოფ. შაქშაქელებს. ჩუთის საშუალო ანაზომებია: მხრის სიგრძე 260 სმ, კბილის 78 სმ, ხმალის 48 სმ, ერქვანის 75 სმ (სოფ. წვერი, ქარელის რაიონი).

ჩუთს ძირითადად იყენებდნენ ანეულის ან მძრალის ხელახლა გადასახვნელად. ანეულის ხნულს დათესავდნენ და მერე ააკავებდნენ. დაფარცხვა აღარ იყო საჭირო. ასევე იცოდნენ მძრალის დამუშავებაც გაზაფხულზე. ჩუთით შესრულებულ მუშაობას აოშვას, აჩუთვას ან აკავებას უწოდებდნენ. ჩუთით იცოდნენ როგორც სანაცვალო ისე თითო ხარის შებმა და მორიგეობით მუშაობა.

---

* ქართლში გავრცელებულ სახვნელ იარაღებზე ამ ნაშრომში მცირე მასალის წარმოდგენით ვკმაყოფილდებით, რადგან ამ საკითხებზე არსებობს ჩვენი ვრცელი მონოგრაფიული გამოკვლევა.

ბ. ორხელა სახვნელის საკმაოდ გავრცელებული სახეობაა, რომელშიც 4—5 უღელი ხარი იბმოდა. ორხელას ოქოქასაც უწოდებდნენ. შედგებოდა მხრის, ქუსლის, ორხლის, კოკოშის, სახნისის და საკვეთილისაგან[21]. ქართლის ზოგიერთ სოფელში ხელმოკლე გლეხები, ისინი ვისაც დიდი გუთნით მუშაობა არ შეეძლოთ, ორხელას მცირე ფთასაც გააკრავდნენ ხოლმე და გუთნის მსგავსად ცალფერდაზე ამუშავებდნენ. ორხელას ტიპი გავრცელებული იყო ქართლში, განსაკუთრებით მტკვრის მარცხენა მხარის სოფლებში, ქსნის, მეჯუდას და ლიახვის ხეობებსა და მის სათავეების აუზში. ასევე იგი გამოყენებული იყო მთელ სამხრეთ ოსეთში და ვრცელდებოდა რაჭაში.

ორხელას სახვნელთან დაკავშირებით იქმნებოდა ორხელას მოდგამი, რომელიც 12—13 დღეს გრძელდებოდა.

გ. ა ჯ ი ლ ღ ა. უღელი ხარის ძალით სამუშაო სახვნელი იარაღია, რომელიც სამეცნიერო ლიტერატურაში პირველად გ. ჩიტაიამ აღწერა[22]. 1953 წელს აჯილღა ჩვენ მიერაც იქნა დაფიქსირებული ალგეთის ხეობაში[23].

აჯილღა შედგება: მხრის (ანუ გუთნის), კბილას, ხმალას, ფრთის, მარხილის, ანუ კვალის მანჭის, სახნისისა და საკვეთლისაგან.

აჯილღა სულხან-საბა ორბელიანს თავის ლექსიკონში სახვნელის გაგებით არა აქვს შეტანილი. როგორც ჩანს, მის დროს (XVIII) სახვნელის ეს სახეობა მოქმედებაში არა ყოფილა. გადმოცემით, ალგეთის ხეობაში აჯილღას გამოგონებას ჩამოსახლებულ მთიულებს მიაწერენ, თითქოს მათ მთიულურ კავს ფთა მიუმატეს და ჯილღისაგან განსხვავებით, აჯილღა დაარქვეს.

დ. ჯ ი ლ ღ ა — ოთხი-ხუთი უღელი ხარის ძალით სამუშაო იარაღია. გავრცელებული იყო ქვემო ქართლში და მესხეთ-ჯავახეთში. ჯილღა ზეგანის სამიწათმოქმედო იარაღია.

ჯილღა შედგება მხრის, ერქვანის, ქუსლის, ხმალას და სახნისისაგან. ჯილღას საკვეთელი არ გააჩნდა, ჯილღა სახვნელზე უფრო ფართოდ საუბარია ამავე ნაშრომის მესხეთ-ჯავახეთის მემინდვრეობის საკითხებზე მსჯელობისას, ამიტომ აქ მასზე არ შეეჩერდებით. ერთს კი ვიტყვით, რომ იგი ქვემო ქართლის და სამცხის მემინდვრეობაში იყო

---

21 ორხელა სახვნელზე უფრო ვრცლად იხ. გ. ჩიტაია, ქსნური მთის გუთანი, ენიმკის მოამბე, V—VI, 1939; გ. ჯ ა ლ ა ბ ა ძ ე, აღმოს. საქ. სამიწათმოქმედო იარაღების ისტორიისათვის, გვ. 38—40.

22 გ. ჩ ი ტ ა ი ა, ეთნოგრაფიული მოგზაურობიდან აღბულაღის რაიონში, სმმ, ტ. IV, 1928, გვ. 211.

23 გ. ჯ ა ლ ა ბ ა ძ ე, აღმოსავლეთ საქართველოს სამიწათმოქმედო იარაღების ისტორიისათვის, 1960, გვ. 41.

შეგუებული, სადაც ხვნის პირობაში წამყვანი ბელტის გადაწვენა კი არ იყო, არამედ ბელტის დამსხვრევა-დაფშვნა. ამ პირობას ქვემო ქართლისა და სამცხის რაიონების დღევანდელ მემინდვრეობაშიც სათანადო ანგარიშის გაწევა სჭირდება.

ე. დიდი გუთანი. აღმოსავლეთ საქართველოს ეთნოგრაფიულ სინამდვილეში დიდი გუთანი რამდენიმე სახელით არის მოხსენებული. ხალხში მას უწოდებენ ქ ა რ თ უ ლ გ უ თ ა ნ ს და შ ა ვ გ უ თ ა ნ ს. დიდი გუთნის გაუმჯობესებული ფორმები გვხვდება: მ უ ხ რ ა ნ უ ლ ი ს, ი მ ი რ ი და გ ო მ ა რ უ ლ ი გუთნის სახელებით.

დიდი გუთანი, რომელიც ქართლში იყო გავრცელებული, თავისი კონსტრუქციით არ განსხვავდება კახური და მესხური დიდი გუთნებისაგან. რელიეფის და სახნავი მიწის თვისებების შესაბამისად, ქართლის მემინდვრეობაში მოწმდება დიდი გუთნის რამდენიმე ვარიაცია.

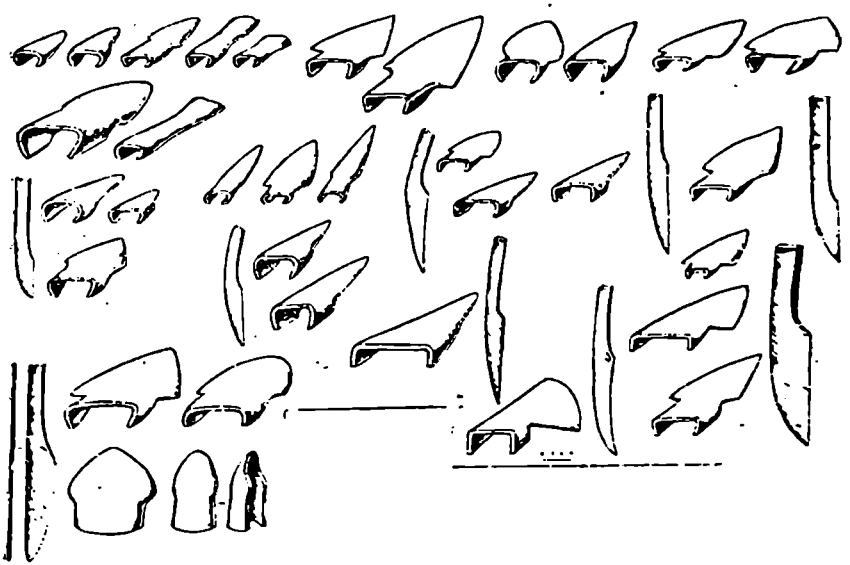

ტაბ. VIII. სახნის-საკვეთლის ძირითადი ტიპები

ქართლის მთისძირა ზოლში დიდი გუთანი 6 უღლიანი გამწევი ძალის შესაბამისი მზადდებოდა. ბარის სარწყავ მიწებში კი ძირითადად 8

უღელა გამწევი ძალის შესაბამისი უნდა ყოფილიყო. ბარის ურწყავ რაიონებში ხშირად 10—12 უღელსაც აბამდნენ.

გამწევი ძალის შესაბამისად მზადდებოდა გუთნის რკინის იარაღები: სახნისი და საკვეთელი. იმერელი მჭედლების გადმოცემით, უღელ ხარიან კავს ერთ კილოგრამიანი სახნისი უნდა ეტარებინა. ეს პირობა ქართლის ზოგიერთ რაიონშიც იყო დაცული, მაგ., ჩუთის სახნისი ერთი კილოგრამიდან 1,5 კგ-მდე მერყეობდა. იმერული სახვნელებს სახნისები უფრო მსუბუქებიც ყოფილა, მაგ., საქართველოს სახ. მუზეუმში დაცული მცირე ზომის სახნისის წონა 250 გრ-ია, დიდი გუთნის სახნისი კი 20 კგ აღწევს.

„ს ა ლ ე ს ა ვ ი“, ასე უწოდებდნენ ქართლში გუთნით მუშაობის დროს საგანგებოდ მოწყობილ თამაშს. გუთანზე მეხრედ 10—12 წლის ბიჭებს აგზავნიდნენ. ახალბედა მეხრეს გამოცდილება აკლდა. გუთნეულის შესვენების დროს განგებ ახმაურდებოდნენ „გააჩერეთ გუთანი სახნისია გასალესი, გავლესოთ და ისე ვიმუშაოთო“. „სად არის მერე სალესავი, რომ არ წამოგვიღია, რითი გავლესოთო?“ ახალბედა მეხრეს ახლო მომუშავე გუთნეულთან გაგზავნიდნენ: „წადი სალესავი გამოართვი, სახნისი გავლესოთო“. მოტყუებულ მეხრეს შესაფერის ზომის ქვას აჰკიდებდნენ და გამოატანდნენ. ეს თამაში ახალბედა მეხრეების მოსაზრებულობის წვრთნას და შემოწმებას წარმოადგენდა.

4. ზამთრის საუნჯე. კალოდან ხორბლეული მოსავალი ძირითადად სახლებში გადაჰქონდათ. იყო შემთხვევები, როცა ხორბლეულს კალოზევე ინახავდნენ. ზემო ქართლში (დღევანდელი ქარელის, ხაშურის, და ზნაურის რაიონები) ზოგიერთ სოფელს კალოები ეკლესიის სიახლოვეს ჰქონია მოწყობილი, აქვე ჰქონიათ პურის ორმოებიც. სოფელ არადეთში (ქარელის რაიონი) პურის ორმოები კალოსპირზე ჰქონიათ მოწყობილი, გალეწილ-გამოხვავებულ ხორბალს არნადებით პირდაპირ ორმოში ყრიდნენ თურმე. ორმოების გარდა, მტკვრის მარჯვენა მხარის სოფლებში გამოყენებული ყოფილა ქვითკირით ნაშენი ხაროები. ორმოსა და ხაროს ფორმა ერთიმეორეს წააგავდა, იგი წაკვეთილი კონუსის ფორმისა იყო. სიღრმით 2 მ და ძირის დიამეტრი 1,5 მ, პირთან სივიწროვე 50 სმ შეადგენდა. იყო დიდი ზომის ორმოებიც, რომელშიც დიდი რაოდენობის ხორბალს ათავსებდნენ, ქართლშიც ორმოს თავი ბადიმებით იფარებოდა, შემდეგ ზემოდან მიწითა და ნაკელით ილესებოდა.

გარდა ორმოში და ხაროში შენახვისა, გამოყენებაში იყო ბეღლები. ბეღელი ფიცრულ ნაგებობას წარმოადგენდა, რომელიც ზემოთ აღწერილი კახური ბეღლისაგან არაფრით განსხვავდებოდა. ბეღელი ითვლებოდა იმავე დროს წმინდა ნაგებობად. საახალწლოდ ბეღელს

ბედისკვერს უცხობდნენ და მასში ინახავდნენ. ბეღლის ბოძზე სანთელს ანთებდნენ და ბარაქას უსურვებდნენ. ბეღლის კარის თავზე აღდგომის დიდხუთშაბათს ასკილის ეკლიან ჯოხს გაუდებდნენ რომ ბეღელს „ავი ფუზი“ არ მიკარებოდა. ბეღელში ჩაყრილ ხორბალში ნახშირის ჩაგდებაც სცოდნიათ. მორწმუნეთა აზრით, ბეღელს თვალი არ ეცემოდა. ავი თვალით შემხედვარის საწინააღმდეგოდ ბეღლის საჩეხში ან კარის თავზე გაჩვრეტილ ქვებს დაჰკიდებდნენ, ამავე დანიშნულებით კარის ზღურბლზე ნალის დაკვრაც სცოდნიათ. ზოგჯერ ბეღლის კარზე დიდხუთშაბათს მშედელს უმძრახად ლურსმანს გამოაჭედინებდნენ და დააკრავდნენ, ესეც ავი თვალისაგან დასაცავ საშუალებად მიაჩნდათ.

ბეღელში ინახებოდა როგორც ხორბლეული, ისე ხმელი ხილი. ბეღელი იყო ცალკე ნაგებობის სახითაც საბძლური გადახურვით და იყო დიდი ყუთის ფორმისაც, რომელსაც ძირითადად მესხეთში იყენებდნენ. ამგვარ დიდი ზომის ყუთს წინიდან კარი გააჩნდა შესასვლელად, ზემოდან კი ფანჯრები ჰქონდა, საიდანაც ხორბალს ყრიდნენ. ხორბლის ჩასაყრელად საგანგებოდ ჰქონდათ ხის მილები, რომელსაც ერთი თავით ხვავს მიუმარჯვებდნენ, ხოლო მეორე თავს ამბრის ჭრილში ჩაუშვებდნენ ხოლმე. ასეთ დიდ ამბრებს მესხეთში ლაზამბარას უწოდებდნენ.

საინტერესო გვეჩვენება ე. წ. კალოს სამეურნეო ნაგებობა, რომელიც შემონახულია კარაპანის, არდგმულის და კალოს სახლის ტერმინებით.

ქსნის ხეობაში ამასთან დაკავშირებით საინტერესო მასალა იქნა დაფიქსირებული. სახელდობრ, აღნიშნულ ხეობაში ჩვენ მიერ (1968—69 წწ.) მევენახეობა-მეღვინეობის ეთნოგრაფიული შესწავლისას გამოირკვა, რომ ღვინის ქვევრები სხვადასხვა პირობებში იყო დაცული: ღია ცისქვეშ (სოფ. წირქოლი, შველიეთი, მუხრანი* და სხვ. ეს პირობა ძირითადად შემოინახა ხატის კარზე არსებულმა მარნებმა) უბრალო ფარღალალა ქოხების ქვეშ (სოფ. ქურთა), ვენახებში საწნახელებთან გამართულ კარაპნებში და მარნებში. ამ პირობების შესაბამისად ღვინის სახლის წარმოქმნა-განვითარებაც ამ გზას ემორჩილება. პირველ ხანებში ვენახი და ღვინო შესაძლებელია სათემო-სახატო იერარქიის ხელდებულ საკუთრებად იყო მიჩნეული, რომელიც დრო-

* სოფ. მუხრანში არტენის წ-ა გიორგის სახელობის ეკლესიის კარზე დღემდეა ცოცხალ სინამდვილეში დაცულია საზედაშე ქვევრები ღია ცის ქვეშ, ქვევრებს შემოდგომით რეცხავენ, მერე რამდენიმე ოჯახი მასში თავანკარ ღვინოს ჩაასხამს და შემოდგომას ე. წ. გიორგობის ზედაშეებს მოხდიან და დალევენ.

დადრო თემის წევრთა მიერ საერთო დანიშნულებით მოიხმარებოდა, ამიტომ იყო მარანი ხატის კარზე. მორიგ ეტაპზე, როცა თემის წევრი საკუთარი ვენახის მფლობელია, ღვინის სახლს ვენახში აწყობს. ქსნის ხეობის სოფლებში ვენახებში ხშირი იყო როგორც საწნახელებში, ისე საწნახელებზე დადგმული წალმით გადახურული ქოხი — ამ სამეურნეო ნაგებობას საწნახელსაც უწოდებენ, მუხრანში კი მას კარაპანი უწოდეს. საბას განმარტებით კარაპანი სომხური სიტყვა ყოფილა, ქართულად არდგმული რქმევია და კალოს სახლს ნიშნავსო. ქსნის ხეობაში ტერმინი არდგმული არ შეგვხვედრია, სამაგიეროდ ამ ხეობაში კარაპანის ორი დანიშნულებით ხმარება დამოწმდა; უფრო სწორად ორი სახის კარაპანი დავამოწმეთ. ერთ შემთხვევაში იგი ვენახში მოწყობილ საწნახელ-მარანს გამოხატავს, მეორე შემთხვევაში პურის სახლს, ანუ საბასეულ კალოს სახლს.

კარაპანი — მარანი, ღვინის სახლი უფრო ხშირად ფიცრული ნაგებობა ყოფილა. გადასახურად გამოუყენებიათ წალამი, კრამიტი, ყავარი, გარედან ზოგი მათგანი იმერულ სახლს წააგავდა ან ბეღლის მსგავსად იყო ნაგები. სამეცნიერო ლიტერატურაში კარაპანის ქვეშ სახლის აივნისებური ღია გადახურვა ივარაუდება, სადაც მოთავსებული ყოფილა სამეურნეო დანიშნულების იარაღები[24].

კარაპანის როგორც კალოს სახლის გაგებასთან დაკავშირებით სოფ. ქსოვრისში იქნა მასალა ჩაწერილი. „კარაპანი წინათ იყო. ქვითკირით იყო აშენებული. თაღიანი იყო, დუღაბით გადახურული. იმას გვერდიდან ჰქონდა პურის ჩასაყრელი. გვერდიდანვე ჰქონდა პატარა კარები. კარების სიმაღლე 90, ხოლო სიგანე 80 სმ იქნებოდა. შიგნიდან უგდულივით ჰქონდა კარი. კარი კედლის გაყოლებით გაიწეოდა და გამოიწეოდა, სიმაღლე კარაპანის იყო 2,00, სიგრძე 2,5, სიგანე 1,5 მეტრი“ (მთხრობელი დავით მიხეილის ძე მოლოდინი, სოფ. ქსოვრისი). მისივე თქმით, ასეთი კარპნები სოფ. ბაზალეთში ჰქონიათ გამოყენებული. სამეურნეო ნაგებობის ეს ელემენტი სამეცნიერო ლიტერატურაში აღწერილი არა ყოფილა. მომავალში მის შესწავლას სათანადო ყურადღება უნდა მიექცეს, რადგან იგი გარკვეულ კავშირში უნდა იყოს სახატო ბეღლის იმ ფორმებთან, რომელიც ფშავ-ხევსურეთში იყო შემორჩენილი.

ქართლში ხორბლის შესანახ საშუალებად გამოყენებული იყო აგრეთვე ნაკელით შელესილი გოდრები, ნაკელი გაზაფხულის პერიოდისა უნდა ყოფილიყო. მასში ცოტა ნაცარს ურევდნენ და უფრო მა-

---

24 თ. ჩიქოვანი, ამიერკავკასიის ხალხურ საცხოვრებელ ნაგებობათა ისტორიიდან, 1967, გვ. 76, 122, 125.

ბარი გამოდიოდა, გარდა გოდრებისა, ხორბლეულის სათავსოდ იყენებდნენ ქვევრებს, კიდობნებსა და ნაქსოვ ჯვალო ტომრებს.

ქვევრების გამოყენებას მარცვლეულის სათავსო დანიშნულებით დიდი ხნის ისტორია აქვს. ურარტუს ნამოსახლარზე სახელდობრ კარმირ-ბლურში 85 ქვევრი იქნა ნახული, რომლებიც იატაკიდან მაღლა იყო ამოწეულ მდგომარეობაში. ამის გამო სავარაუდოა, რომ მათი გამოყენება ძირითადად გამიზნული იყო მარცვლეულის შენახვისათვის[25].

მარცვლეულის შესანახად იყენებდნენ სხვადასხვა თიხის ჭურჭელსაც. თუ საკორკოტედ ან საწანდილედ ჰქონდათ მარცვლეული გადარჩეული, მას ინახავდნენ გატეხა-დაზიანების გამო წყლისთვის ხმარებიდან გამოსულ დოქებსა და კოკებში. ქართლში ამავე დანიშნულებით ხმარებაში იყო მეტად ორიგინალური წნული სათავსო, რომელსაც კულანა ეწოდებოდა, კულანა ბრტყელძირიანი და ერთი მეტრის სიგრძის 40—50 სმ სიგანის და 30—40 სმ სიმაღლის კალათაა, ყოველი მხრიდან დაწნული. ზედაპირი ნავის ძირივით ოვალურად ჰქონდა გადაქნილი, მხოლოდ ერთ კუნჭულში ჰქონდა დატოვებული ხელის ჩასაყოფი ნაჩვრეტი.

კულანას გარედან ნაკელით გოზავდნენ და ზამთრის სანოვაგეს: საკორკოტე მარცვალს, ლობიოს, მუხუდოს, კაკალს ინახავდნენ.

კულანა საბას განმარტებული არა აქვს, როგორც ჩანს, ეს ტერმინი ქართლის მხოლოდ ერთ მიკროარაიონში, სახელდობრ პატარა ლიახვის ხეობაში შემონახულა. კულანა ჩვეულებრივ ინახებოდა ან ბეღლის თავზე, ან ჯიხურში. კულანა ორ სამ ფუთამდე პურის მარცვალს იტევდა. იგი მაინც ძირითადად გამოყენებული იყო საზედაშე ხორბლეულის სათავსოთ.

„პურის ზედაშე", ასე ეწოდებოდა კალოზე პირველი განალეწი ხორბლეულიდან აღებულ და საზედაშე სათავსოში საგანგებოდ შენახულ ხორბალს. საზედაშე ხორბალს, გარდა კულანისა ინახავდნენ ნაკელით გალესილ გოდორში. 1976 წელს პატარა ლიახვის ხეობაში გომართის ეკლესიის კარზე და 1982 წელს ს. ატენში ღვთიშობლის ეკლესიის კარზე ჩვენ ვნახეთ ნაკელით გალესილი გოდრები, რომლებიც საზედაშე ქვევრებთან ერთად იყო ეკლესიის კარზე მოტანილი. სოფელ ატენში ჩაწერილი მასალის მიხედვით პურის ზედაშე ძველად ყველა ოჯახს გააჩნდა. გიორგა ნიკოს ძე ხუციშვილის (ს. გარდატენი) ეადმოცემით დედამისი შრომიდან ყოფილა, მურჯიკნელის ქალი, მისი სალოცავი ყოფილა ამაღლება. ამაღლების სახელზე იღებდნენ კალო-

---

25 Б. Пиотровский, Кармир-Блур, I, Ереван, 1950, с. 29.

დან საზედაშე პურს, ჩაყრიდნენ გოდორში, რომელიც ნეხვით იყო გალესილი. ამაღლების დღეობა რომ მოდიოდა ერთი კვირით ადრე დაფქვავდნენ საზედაშე პურს და იმის ნამცხვარი მიჰქონდათ დღეობაში წრომში ეკლესიის კარზე. გოდორში ორი ფუთი მაინც ჩადიოდა. შემდეგ ხუციშვილის ოჯახს პურის ზედაშე ამოუკვეთია და საზედაშე გოდორი გარდატენში ღვთიშობლის კარზე მიუტანია და იქ დაუტოვებია. ასევე ამოუკვეთია ერბოს ზედაშე და ბოლოს ღვინისაც.

პურის ზედაშე ქართლში საყოველთაოდ გავრცელებული უნდა ყოფილიყო. საოჯახო პურის ზედაშეს უთუოდ წინ უსწრებდა საგვარო და სასოფლო პურის ზედაშე. პურის ზედაშე შესაძლებელია წინა ქრისტიანული ხანის ეპოქაში წარმართულ საკულტო ბეღლების ერთგვარ გაგრძელებას წარმოადგენდეს. აღმოსავლეთ საქართველოს მთაში ჯვარ-ხატის ბეღლებში დაცული ხორბლეულიც ხომ მხოლოდ ჯვარ-ხატის დღესასწაულების დროს უნდა დახარჯულიყო.

პურის ზედაშე ოჯახში ხელუხლებელი ფონდი იყო, რომელსაც ოჯახი, მფარველი ღვთაების, ღვთიშობლის, იგივე ფუძის ანგელოზის სახელთან დაკავშირებული დღესასწაულისათვის იყენებდა.

როგორც ცნობილია, ქართლში XVII—XVIII საუკუნეებში ფეხი მოიკიდა სიმინდის კულტურამ, რომელმაც დიდად შეავიწროვა ფეტვის კულტურა. სიმინდის კულტურამ ყველაზე ადრე და ყველაზე ფართოდ ზემო ქართლში ჰპოვა გავრცელება. აღნიშნულ რაიონიდან იგი მძლავრად შეიჭრა შიდა ქართლში. შიდა ქართლი სიმინდის კულტურის შემდგომი განვითარებისათვის საუკეთესო პირობებს ქმნიდა. საქმე იმაშია, რომ აქ სარწყავი სისტემები სხვა რაიონებზე უფრო ჭარბად იყო წარმოდგენილი, რამაც მესიმინდეობის განვითარებას დიდად შეუწყო ხელი.

მოწეული სიმინდი ქართლში ტაროდ ინახებოდა. შესანახ საშუალებად კი ფართო გამოყენება ჰპოვა სასიმინდემ, რომელსაც ქართლში ზარი, ძარი და ჯინი ეწოდება. ძარის ტიპის ნაგებობას ჯიხურსაც უწოდებენ.

ძარი წნული ნაგებობაა, რომელიც დაგეგმარებით ბეღელს წაგავს. იღებდნენ ოთხ სქელ კოჭს, ორი მათგანი სიგრძით 4—6 მეტრი უნდა ყოფილიყო, ორი, ორ-ორ მეტრიანი. ერთიმეორეზე ყელგადაჯდომით ჩაამაგრებდნენ და იკვროდა ოთხკუთხა ჩარჩო ისე, რომ გრძელი კოჭები 1,5 ან 2 მეტრზე ყოფილიყო ჩარჩოდან გასული. ჩარჩოს ხის ლურსმნებით კრავდნენ. შემდეგ ზედაპირიდან დაჩვრეტდნენ შალაფით, რომ მანის ჯოხები ჩაესხათ. მანის ჯოხების სიმაღლე 1,5 მეტრს აღწევდა. წინა მხრიდან დატოვებული იყო კარის ადგილი. მანებზე თხილის წნელს ჩააწნავდნენ, ჩაწვნის წესი სხვადასხვანაირი იყო,

იცოდნენ: ტყურშული, ჭაპნური, ლასტური, დაწყვილებული, დაოთხილი წნელით ჩაწვნა და სხვ. გავრცელებული იყო ტყურშული წნვის წესი. მანების თავზე კეთდებოდა ზეწარი, რომლის ნაჩვრეტებში იყო გასული. ზეწარზე ნივნივები და კავები გაეწყობოდა, ხოლო შემდეგ ყავრით გადახურავდნენ.

ძარი ოთხ ბოძზე იყო შეყენებული და მიწიდან 1,5 მეტრით იყო დაცილებული.

ძარს შებმული ჰქონდა კარი. ძარის ძირად იყენებდნენ ან ფიცრებს, ან მსხვილი წნელებით დაწნულ ფანჯრიან ლასტს, რომ საჭიროების შემთხვევაში ძირიდან ფანჯარა გაეხსნათ და სიმინდის ტაროები ჩამოეყარათ. ჩვენ აღვნიშნეთ, რომ ძარს ჯიხურითაც მოიხსენიებენ, ჯიხური საბას მიხედვით ხის კოშკი ყოფილა. ხის კოშკების სახელად ჯიხური საქართველოს არც ერთ კუთხეში არ გვხვდება. ქართლში მხოლოდ მეჯუდის ხეობაში შემორჩა ეს სახელწოდება დაწნული სასიმინდეს ტიპის ნაგებობის აღმნიშვნელ სახელად.

მეჯუდის ხეობაში ჯიხური წარმოადგენდა ზამთრის სალეველის (ხმელი ხილის, ხახვის, ნიორის, კაკლის, ჩირის, ფშატის, ღოლოს გალების) შესანახს, ხოლო ზაფხულში გრილად საძინებელს. ჯიხური ძველად ქართლში გავრცელებული სამეურნეო ნაგებობა ყოფილა. გორის რაიონის პატარა ლიახვის ხეობის სოფ. ქორდის ერთ მონაკვეთს ჯიხურები ეწოდებოდა. ტოპონიმიკაში ტერმინი ჯიხურის შემონახვა იმით არის შესანიშნავი, რომ პატარა ლიახვის ხეობაში თვით სამეურნეო ნაგებობის სახელად ჯიხური ხმარებაში აღარ გვხვდება. იგი მხოლოდ მეჯუდის ხეობაშია, ეს გარემოება, ვფიქრობ, იმაზე უნდა მიუთითებდეს, რომ ჯიხური, როგორც სამეურნეო დანიშნულების ნაგებობა და როგორც ტერმინი, ფართოდ უნდა ყოფილიყო გავრცელებული შიდა ქართლში.

ზამთრის სალეველ ხორბალს ზაფხულშივე რეცხავდნენ, მზეზე ზომიერად აშრობდნენ და შემდეგ სათანადო ჭურჭელში ინახავდნენ. ხორბლის მზეზე გაშრობას დიდი მნიშვნელობა ჰქონდა. თუ ხორბალს მზეზე ზედმეტად მოუვიდოდა ყოფნა, წებოვნება ეკარგებოდა და თონეში „წასვლა“ ჩაცვენა იცოდა. ამგვარ ხორბალზე იტყოდნენ ხოლმე: „პურს მზის ალაო დაემართაო“.

გარეცხილ-გასუფთავებულ ხორბალს ზოგჯერ ხონჩაში გამოიყენანდნენ. ხონჩით აკრეფილ ხორბალს ხონჩაზევე იმგვარად ააღავებდნენ, რომ მსხვილი მარცვლები უკან მოქცეულიყო, წვრილი და სარეველა წინ. ასე გარჩეულ ხორბალს წ ა წ ვ ე რ ი ლ ი ეწოდებოდა, ხოლო ხონჩიდან სარეველებთან ერთად წვრილი მარცვლის ანარჩევს წ ი ნ წ ა ნ ა წ ვ ე რ ი.

ხონჩაში გამოყვანილ ხორბალს საგანგებოდ ინახავდნენ, სადღეობოდ, სადღესასწაულო დღეებისათვის, ქორწილისა და ნიშნობისათვის, აქედანვე იღებდნენ საკორკოტედ და სახალიფაფედ, რძიშეკამანდისათვის და სხვ.

იმის გამო, რომ ზამთარში წისქვილში საფქვავის ზიდვა ძნელდებოდა წყალიც გაყინული იყო, გლეხკაცობა შემოდგომითვე ფქვავდა მთელი ზამთრის სამყოფს. ქართლში ერთ სულზე საშუალოდ წელიწადში 25 ფუთი ხორბლეული იყო გათვალისწინებული. ამ რაოდენობაში შედიოდა აგრეთვე სასტუმრო ხარჯი, ქათმის, კატის და ძაღლის საკმელი.

რაკი ზამთარი 3—4 თვეს მაინც გრძელდებოდა, სულზე ორი კოდის (8 ფუთი) ვარაუდი მაინც უნდა დაეფქვათ, ზამთრის საზრდოს დაუნჯებას მესხეთში სამწუთროს უძახდნენ.

ქართლში, განსაკუთრებით ხეობისპირა და მთისძირა სოფლებში, ბევრი წისქვილი იყო. ბევრი წისქვილი იყო მეჯვრისხევში, მეჯუდის ხეობაზე და პატარა ლიახვის ხეობაში. მარტო გორის რაიონის სოფელ ქორდში კოლექტივიზაციამდე 15 თვალი წისქვილი მუშაობდა. მთელ რიგ სოფლებში მოწმდება წისქვილები, რომლებიც ერთპიროვნულ საოჯახო საკუთრებას შეადგენდა და წისქვილები, რომელიც რამდენიმე ოჯახის საერთო საკუთრებაში იყო მოქცეული. საინტერესო სურათს იძლევა პატარა ლიახვის ხეობის სოფ. ქორდის მაგალითი. აქაურ ხაჩიურებს, რომლებიც დღეისათვის 30 ცალკე კომლია, საერთო წისქვილი ჰქონდათ, რომელიც მათ მებატონე გედევანიშვილისაგან ჩაუგდიათ ხელში, კოლექტივიზაციამდე ხაჩიურები 8 დიდ კომლად იყვნენ წარმოდგენილი. წისქვილს ისინი მორიგეობით იყენებდნენ, თითოეული ოჯახი თითო კვირის მანძილზე თავის საფქვავსაც ფქვავდა და თუ სხვისა მოვიდოდა, რომელზედაც მინდი უნდა აეღოთ, მინდის შემოსავალიც მორიგე ოჯახის სასარგებლოდ მიდიოდა. წისქვილის ინვენტარი საერთო ძალით კეთდებოდა, ქვების მოკოდვა კი, რომელ ოჯახსაც მორიგეობა უწევდა, მას ევალებოდა.

წისქვილის წვრილმან სამუშაოს მორიგე ოჯახი აწარმოებდა. გადმოცემით, ასეთ მორიგეობას ბევრი უსიამოვნებაც მოსდევდა; საერთო მეწისქვილე არა ჰყოლიათ. რამდენადაც მეტად იშლებოდა გვარი ცალკე ოჯახებად, დიდი ოჯახის განაყარი მამისეული მორიგეობის ფარგლებში უნდა ჩატეულიყო.

ანალოგიური მდგომარეობა იყო ამავე სოფლის ჯალაბაძეების წისქვილებთან ცალკე ოჯახების დამოკიდებულებაში. ქორდში ჯალაბაძეებს ოთხი წისქვილი გააჩნდათ — შიონაანთ (ბიძაშვილობის პატრონიმული სახელი), პაპუნაანთ, გოდალაანთ და დოხაბურიანთ. თუ

დიდი ოჯახი ნაწილდებოდა, იყო შემთხვევები, როცა ერთი რომელიმე განაყარი წისქვილზე უფლებას გაყიდიდა თავისსავე ძმაზე. ასე მოიქცა ლექსო (კამფეტა) ხაჩიური, მან თავისი წილი წისქვილზე, მოგვარეებს შეასყიდა. ასევე მოიქცა გაბო ჯალაბაძე, მანაც წისქვილზე უფლება შეასყიდა სიმონა და ფიდო ჯალაბაძეებს.

პაპუნაანი რამდენიმე ოჯახად დაიშალნენ, მაგრამ წისქვილი ორ ოჯახს სიმონას და ფიდოს ოჯახებს შერჩათ. პაპუნაანთ წისქვილი მუშაობდა 1928 წლამდე, შემდეგში წისქვილი გაუქმდა. 1940 წლისათვის ფიდოს და სიმონას ქვრივების — სოფოს და სალიკო ჯალაბაძეების ოჯახი ოთხ კომლად იყო წარმოდგენილი. სოფოს შვილების კოლა და ბაგრატის ოჯახების და სალიკოს შვილების ლადიკო და სანდრას ოჯახების სახით. აღნიშნული დროისათვის წისქვილის ნაგებობა დაშალეს და ოთხ ოჯახზე განაწილდა, წისქვილის ქვები 1943 წელს გაყიდეს ჭირნახულზე და ისიც ოთხ ოჯახზე გაანაწილეს, დარჩა ოთხი ოჯახის საერთო ქონებად საწისქვილო ადგილი, რომელიც ტერიტორიულად ლადიკო ჯალაბაძის ბაღს ემიჯნებოდა. საწისქვილესთან იდგა ოთხიოდე ტირიფი, რომელსაც სამ წელიწადში ერთხელ გადაჩეხავდნენ ხოლმე საერთო ძალით და ამასაც ოთხ ოჯახზე ანაწილებდნენ. აღნიშნული ტირიფები 1960-იან წლებში ძირში გადაჭრეს და შეშაც გაინაწილეს. ამის შემდეგ, რადგან საწისქვილე ლადიკო ჯალაბაძეს ემიჯნებოდა და მისი ბაღის მისავლელ გზად იყო, სამმა ოჯახმა აღნიშნულ ადგილზე პრეტენზია დათმო. ეს მაგალითი მრავალმხრივ საინტერესოა. წისქვილი რთული სამეურნეო მანქანაა და ხშირად ოჯახი თუ ძლიერი არ იყო, მისი გამართვა და სამუშაო მოქმედებაში შეყვანა პატარა და სუსტ ოჯახებს უჭირდათ.

წყლის წისქვილებზე და საქართველოში მათ სიძველეზე ეთნოგრაფმა ს. ბედუკაძემ სპეციალური ვრცელი მონოგრაფიული გამოკვლევა გამოაქვეყნა[26]. ს. ბედუკაძემ ყურადღება გაამახვილა ძველი წ. ა. I ათასეულში საქართველოში მომხდარ სამეურნეო ძვრებზე. ეს სამეურნეო ძვრები გამოიხატებოდა მეტალურგიის განვითარებაში, მემინდვრეობის იარაღების და ხორბლეული კულტურების სიუხვეში. რკინის ნამგლის, კევრის, თონის და რიგ სხვა დაწინაურებულ სამეურნეო იარაღების გვერდით წისქვილის არსებობაც სრულიად კანონზომიერ მოვლენად ჩათვალა[27].

---

26 ს. ბ ე დ უ კ ა ძ ე, წყლით მბრუნავი წისქვილები არაგვის ხეობაში, 1960.
27 ი ქ ვ ე, გვ. 016—017 და 018.

წისქვილი და შეწისქვილეობა მისი სოციალური და ეკონომიკური მხარეების შესწავლის თვალსაზრისით საინტერესო საკითხია. როგორც ცნობილია, XIX—XX საუკუნეებში წისქვილები ისეთ ოჯახებს გააჩნდათ, რომელნიც ან მებატონეები იყვნენ, ან საკმაოდ მოძლიერებულ გლეხთა კატეგორიას ეკუთვნოდნენ. ისიც ცნობილია, რომ ისეთი ძლიერი ოჯახები, რომელთაც თავის სოფელში წისქვილის გამართვა არ უხერხდებოდათ, სხვა სოფელში იძენდნენ და რამდენიმე თვლიან წისქვილებს ამუშავებდნენ. ამ წისქვილებში დაქირავებულ მეწისქვილეს აყენებდნენ და მინდის სახით კარგ შემოსავალსაც იღებდნენ.

მთაში მეწისქვილეობა წესად არ იყო, ხოლო მეწისქვილე სალანძღავ სიტყვად იყო ქცეული. ბარში წისქვილი და მეწისქვილეობა საპატიო ქონებასა და მოხელეობას წარმოადგენდა. ნასყიდობის ისტორიულ საბუთებში ხშირად არის ხაზგასმული საწისქვილო და საწყლისპიროები, რომელთაც ყურადღება ექცეოდა წისქვილის ასაშენებელი ადგილის გამო. მთაში ყველა სოფელს არ შეეძლო საკუთარი წისქვილის ჩადგმა. ამას ზოგჯერ გეოგრაფიული გარემო უშლიდა ხელს, ან მოსახლეობის სიმცირის გამო ეკონომიურად ვერ ძლებდნენ. ამიტომ უწისქვილო სოფლებს მეორე სოფელში მიჰქონდათ საფქვავი. აღსანიშნავია, ისიც რომ მთის სოფლებში, სადაც ხორბლეულზე ხელმოკლედ იყვნენ, საფქვავის მინდის ექვივალენტად ერბოს ან მატყლს აძლევდნენ.

ბარში წყალძვირობის პერიოდში მინდი მეათედამდეც კი იზრდებოდა. ჩვეულებრივ კი უფრო ნაკლებს იღებდნენ, მაგ., ფუთზე ერთ კილოგრამს. მინდის ნორმირება ე. წ. სულადის (ხორბლეულის) სახეობის მიხედვით იყო გამოზომილი. მაგ., სიმინდის დაფქვა პურზე უფრო იაფი ჯდებოდა, ზოგჯერ ორჯერ იაფიც კი, მაგ., იტყოდნენ: „სიმინდის მინდი ოცისთავი იყოო“, ე. ი. 20 კგ-ზე 1 კილოგრამი. საშუალო ზომის წისქვილის ქვა, რომელიც ქართლის ბარის რაიონებში იყო გავრცელებული, დღეღამეში 3—4 კოდს ე. ი. 12—16 ფუთს ფქვავდა. აქედან მეწისქვილეს საშუალოდ 1 ფუთი მინდი მოსდიოდა. თვიურად ერთი თვალი წისქვილი საშუალოდ იძლეოდა 20—25 ფუთ ხორბლეულს, რაც საშუალოდ ერთ სულს მთელი წლის მანძილზე ჰყოფნიდა. ბარში წისქვილის ერთ თვალს შეეძლო 5—8 სულიანი ოჯახის მთელი წლის განმავლობაში ხორბლეულით უზრუნველყოფა, ამ შემოსავალს, მინდის სახით რომ იყო, გლეხობა დიდ ყურადღებას აქცევდა; თუ ოჯახი მრავალსულიანი იყო, ის გაურბოდა საფქვავზე მინდის გაღებას. წლიურად ერთ სულ მოსახლეზე 25 ფუთი ხორბლეული იხარჯებოდა. მინდის სახით რვა სულიდან ოჯახს წელიწადში 20 ფუთზე მეტი ხორბალი უნდა გაეღო მინდისათვის.

XIII საუკუნის ერთი საბუთი, რომელიც შიომღვიმის მონასტრის მსახურთ გრიგოლ სურამელისათვის შეუდგენიათ, ხაზს უსვამს იმ გარემოებაზე, თუ რა დიდი მნიშვნელობის სამეურნეო ქონებას წარმოადგენდა წისქვილი. გარდა მინდისა, რომელსაც იმ დროს ჩვეულებრივ წისქვილის მფლობელნი იღებდნენ, გარკვეულ შემოსავალს წარმოადგენდა აგრეთვე ხრილი. გრიგოლ სურამელმა წისქვილი შესწირა შიომღვიმეს თავისი სულის საოხად, მინდის გარეშე უნდა ეფქვათ, მაგრამ, როგორც საბუთშია აღნიშნული „მეწისქვილე ეგზომისა საპატიოსა აიღებდეს, რომე ერთსა კაცსა ეყოფოდესო"[28]. ქვემოთ ამავე საბუთში აღნიშნულია, რომ ცოტა საფქვავის მქონეს, უმინდოდ დაუფქვავდნენ, მაგრამ ხრილის ნახევარი მეწისქვილისა უნდა ყოფილიყო[29].

წისქვილიდან, როგორც აღვნიშნეთ, მის მფლობელს საკმაოდ დიდი შემოსავალი ჰქონდა. ამიტომ იყო, რომ სოფლად ყველა ძლიერი ოჯახი და მათ შორის თითოეული დიდი ოჯახი, ცდილობდა საკუთარი წისქვილის შეძენას. ამით მინდის სახით გასავალს ინარჩუნებდა და შემოსავლის წყაროსაც იჩენდა.

ამის მაგალითები ჩვენ სოფელ ქორდის რამდენიმე წისქვილის მფლობელთა მიხედვით მოვიტანეთ, სადაც ჩანდა წისქვილით, როგორც სამეურნეო მანქანით გლეხობის დაინტერესება, გლეხობა მასში ხედავდა შემოსავლის საუკეთესო წყაროს. წისქვილი საქართველოში ტრადიციული სარეწი იყო, რომელიც კაპიტალიზმის ხანაშიც სოფლის პირობებში ნატურალურ შემოსავალს ვერ გასცდა.

ფქვილი გაუცრელი ინახებოდა როგორც ფიცრის კიდობნებში, ისე ნაკელით გაგოზილ გოდრებში და პირგანიერ ქილებში.

ქართლში პურის გამოცხობის რამდენიმე საშუალებას იყენებდნენ, მთის ზოლში გამოყენებაში იყო ფურნეები. როგორც მთაში, ისე ბარში იყენებდნენ კეცებს, კეცებში უფრო ხმიადის გამოცხობა სცოდნიათ, ხმიადი სახელდახელოდ ცხვებოდა ცომის გაფუების გარეშე.

საქართველოში თონე და ფურნე ზოგჯერ პარალელურადაც გააჩნდათ. მესხეთში სოფელ ღრელში ზოგიერთ ოჯახს თონეც ჰქონდა, და ფურნეც. ქსნის ხეობაში ფურნეებიც იყო ხმარებაში და თონეც; გვიანი დროისათვის ქსნის ხეობაში უფრო მეტად ფურნემ მოიკიდა

---

28 ა. დ ო ლ ი ძ ე, ქსძ, II, გვ. 45.

29 ი ქ ვ ე.

ფეხი. ქარჩოხის ხეობის სოფ. ხარბალში ადრე თონეში უცხვიათ პური, ახლა იქ მხოლოდ ფურნეა ხმარებაში[30].

ქსნის ხეობაში მოკიდებული, ახალგორის ზემოთ, ფურნეს იყენებენ. ამასთან მხოლოდ ამ ხეობაშია ხმარებაში კერამიკული ოთხნაჭრიანი ფურნის ძირი. ფურნის ძირი ოვალური მოყვანილობისაა, კეცივით სქელძირიანია 2—2,5 სმ სისქისა. მას ოთხ ნაჭრად ჭრიან და სხვა ჭურჭელთან ერთად ღემელში გამოწვავენ ხოლმე. ფურნის ძირს ძირითადად ცხავატელი კერამიკოსები ამზადებდნენ და მეზობელ სოფლებში შეჰქონდათ გასაყიდად ან ნატურაზე გასაცვლელად.

შიდა ქართლში თონეს ამზადებდნენ როგორც მეჭურჭლეები, ისე მეთონეები. მეჭურჭლეს თონის დამზადებაც შეეძლო, მეთონე კი მხოლოდ თონეს აკეთებდა, იგი ჭურჭელს არ დაამზადებდა. პატარა ლიახვის ხეობაში თონეს ამზადებდნენ სოფ. ვანათში და ქორდში, დიდი ლიახვის ხეობაში — სოფ. ქემერტში. ამავე ხეობაში გადაჰქონდათ თონეები სოფ. ალიდან. ქსნის ხეობაში თონეებს აკეთებდნენ სოფ. ცხავატაში, მუხრანში, ახმაჯში და ქსანში. არაგვის ხეობაში — მცხეთასა და დუშეთში. თონეში აცხობდნენ როგორც დანიშნულებით, ისე ფორმით განსხვავებულ პურს.

პურის ფქვილს ორგვარ საცერში ცრიდნენ. ერთი მსხვილთვლიანი იყო, მეორე წმინდა, პირველს საცერს უწოდებდნენ, მეორეს სამტკიცს. პირველიდან მიღებულ ნამცხვარს გაცრილ პურს, ხოლო მეორიდან დამზადებულს გამტკიცული პური ეწოდებოდა. გამტკიცული პურის გამოცხობა იცოდნენ სადღესასწაულოდ. ქორწილისა და სადღესასწაულო დღეებისათვის ამჯობინებდნენ დიკის პურის გამოცხობას. დიკის პური სურნელოვანი და უფრო თეთრი გამოდიოდა. იცოდნენ სოლინჯის გარევაც, რაც პურის ნამცხვარს მეტ სურნელებას აძლევდა. სოლინჯის გარევა უმეტესად ნაზუქის გამოცხობისას იცოდნენ.

თონეში აცხობდნენ: მ რ გ ვ ა ლ პ უ რ ს, შ ო თ ს, ლ ი კ ა ნ ს, ლ ა ვ ა შ ს, უ ხ ა ს, ნ ა ზ უ ქ ს და სხვ. ლ ი კ ა ნ ი შოთი პურისაგან განსხვავებით მეტად იყო წაგრძელებული და შუაში მეტად ჩაღრმავებული. ლიკანი საბას მიხედვით თონეში ჩაყუდებულ პურს რქმევია. ქორწილსა და სამწუხარო სუფრაზე მისატანად აცხობდნენ, ე. წ. შ ო თ ლ ა ვ ა შ ს. რამდენი სტუმარიც ივარაუდებოდა, თითო კაცის თავზე თითო შოთ პურს და მასზე გადახვეულ ლავაშს იღებდნენ. ამას

---

30 დავით აღმაშენებლის ანდერძში, რომელიც შიომღვიმისადმია ბოძებული (XII ს.), მოიხსენიება „ხილი ფურნისა ხუთასისა დრამისა წონი“, ი. დოლიძე, ქსძ, II, გვ. 14.

შ ო თ ლ ა ვ ა შ ი ეწოდებოდა. უ ხ ა საქორწილო ნამცხვარი იყო, რომელსაც რძითა და შაქრით ზელავდნენ, გაღვივების გარეშე, თონეზე თხელს და მრგვალი ფორმისას აკრავდნენ. ხრამუნა და სასიამოვნო საუმელი გამოდიოდა. ქორწილში მას საქორწილო პურისმცხობლები საგანგებოდ აცხობდნენ. ქორწილის დასასრულისათვის სუფრაზე მიჰქონდათ და სტუმრებს შეასაიდებდნენ, როგორც განსაკუთრებულ ნამცხვარს.

თონეშივე ცხვებოდა საახალწლო ბედის კვერები: ბ ა ს ი ლ ა, ხარის ქედი, წიწილკრუხი, ნამგალი, ცელი, გუთანი, კევრი, ჯოხი, ძროხის ძუძუები და სხვ. თონე, როგორც პურის საცხობი, გ. ჩიტაიას გამოკვლევით დაკავშირებულია წიაღიან ხორბლეულთან, იგი საქართველოში ძველიდანვე მომდინარე ჩანს[31]. თონე ძველი აღმოსავლეთის ქვეყნებში I ათასეულში ფართოდ არის გამოყენებული[32]. ურარტუს ნამოსახლარებზე, სახელდობრ კარმირ ბლურში აღმოჩენილი იქნა ფეტვის ნამცხვრის ნარჩენები, ამ ნარჩენების ჭრილი აშკარად მეტყველებს, რომ ფეტვის ნამცხვარს ყუა გააჩნია[33], რაც მხოლოდ თონეში გამომცხვარი პურისთვის არის დამახასიათებელი. თონის პარალელურად, როგორც ზემოთაც ითქვა, გამოყენებაში იყო ფურნე, შიომღვიმის ერთ-ერთ საბუთში, რომელიც XII საუკუნით არის დათარიღებული, მონასტრის ყმა გლეხთა ვალდებულებაში მოხსენიებული „სამი სქელი პური"[34] თონის პურს არ უნდა გულისხმობდეს. „სქელი პური" ფურნის პურის გამოსახატავად უნდა იყოს ნახმარი.

ახლად მოწეული ხორბლის პური პირველად ოჯახის წევრებს უნდა ეჭამა. ახალ მოსავალს საგანგებოდ რეცხავდნენ, აშრობდნენ, ფქვავდნენ და ფქვილს სამტკიცეში ატარებდნენ. თონიდან ამოყრილი პირველი ორი პური თაროზე უნდა შემოედოთ „ანგელოზებს მივაგებოთო". ძველ სახლებში საამისოდ საგანგებო თახჩებიც კი იყო გამოყოფილი, რომელსაც ანგელოზების თარო ეწოდებოდა. ასეთ თაროზე სხვა ნივთების შედგმა არ შეიძლებოდა გარდა ახლად გამომცხვარი პურისა, და ოჯახის ანგელოზების სახელზე დაკლული ქათმის რამდენიმე ნაჭრისა. თაროს პურს მხოლოდ მაშინ შეჭამდნენ, როცა გამომცხვარი გამოელეოდათ.

თონეში როცა პურის ჩაკვრას მორჩებოდნენ, ცეცხლში ცოტა ფქვილს მოაბნევდნენ (ფქვილი ნაკვერჩხლებზე აბოლდებოდა) და იტყოდნენ „ჩვენ მკვდრებს მიაგებოსო".

---

31 გ. ჩ ი ტ ა ი ა, ქართული თორნე, მიმომხილველი, II, 1951, გვ. 383.
32 ი ქ ვ ე.
33 Б. Б. П и о т р о в с к и й, Кармир-Блур, 1960, с. 29, სურათი 9.
34 ი. დ ო ლ ი ძ ე, ქსძ, II, გვ. 45.

როგორც ხორბლეულის, ისე გამომცხვარი პურის გასესხება წესად იყო. გასესხების დროს კიდობნიდან ამოღებისას, პურს კიდეზე მოაციცქნიდნენ და კიდობანშივე ყრიდნენ „ბარაქა ადგილზე დარჩეს, მეზობელს არ გადაყვესო“.

ნამცხვრის ბარაქიანობის შენარჩუნების მიზნით, მორწმუნე ქართველები პურის კიდობანში საახალწლო ბასილას ნამცხვარს, ხოლო ხორბლის ბეღელში ბასილას ზურგზე ამოჭრილ ჯვარს მოათავსებდნენ ხოლმე. ოჯახისათვის დიდ სირცხვილად ითვლებოდა ჭირნახულის დაკლება. წლის სარჩოზე ზრუნვა ხვნა-თესვიდანვე იწყებოდა. თუ ოჯახს სარჩო შემოაკლდებოდა, იგი მეზობლებს მოესესხებოდა. სესხში ახალი მოსავალი უნდა მიეცა. სარჩოშემოკლებულ ოჯახზე იტყოდნენ: „ასკილის ყვავილობა დაუდგათო“. ასკილი მაისში ყვავის, იმ დროისათვის, წლის სარჩო ბევრს არ ყოფნიდა, ძველი მოსავალი გამოლეული იყო, ახალი კი ჯერ არ იყო შემოსული, ამ დროსვე არ იყო არც ბოსტნეული, გამოლეული იყო ზამთრის სხვა სალეველიც და მეტი წილი გლეხობისა შიმშილობდა. წლის ეს დრო ითვლებოდა გლეხებისათვის ყველაზე მძიმე პერიოდად.

ხორბლის დაუნჯებასა და მის გამოყენებასთან დაკავშირებული მაგიური ხასიათის ქმედებანი, მდიდარი საწესო ჩვეულებანი ქართლში მემინდვრეობის ღრმა ტრადიციებზე მეტყველებს, რომელიც საქართველოს დანარჩენ კუთხეებთან ერთ დიდ მთლიანობაშია მოქცეული; ქართული მემინდვრეობა ამ მთლიანობის დიდი ქვაკუთხედია, სადაც სამეურნეო ტრადიციებმა დაწყებული ენეოლითის ხანიდან დღემდე ხანგრძლივი ისტორიის გზა გაიარა.

5. ცოტა რამ მორწყვის თაობაზე. მორწყვა განვითარებული მემინდვრეობის კულტურის თანმყოლი საშუალებაა. განვითარებული მიწათმოქმედება მორწყვის გარეშე ძნელი წარმოსადგენია. შიდა და ქვემო ქართლში მორწყვის კულტურას დიდი ხნის ისტორია აქვს. უძველეს ხანაში, როცა მდინარისპირულ მკვიდრ დასახლებას ჩაეყარა საფუძველი, მარტივი სახის რწყვა ხევისწყლებით უნდა განხორციელებულიყო. ენეოლითის ხანის ნამოსახლარი ადგილები ძალზე მკრთალ სურათს იძლევა ამის შესახებ, მაგრამ თავისთავად ფაქტი მდინარის სიახლოვეს განსახლებისა, იმაზე უნდა მიუთითებდეს, რომ მკვიდრ მოსახლეობას სარწყავ წყლებზედაც უნდა ეზრუნა. მართალია, შიდა ქართლში შუაბრინჯაოს ხანაში მოსახლეობა ათხელებულა[35], მაგრამ ცოტა უფრო მოგვიანებით შიდა ქართლის მოსახლეობა

---

35 ი. კიკვიძე, მორწყვა ძველ საქართველოში, 1963, გვ. 21.

ბარში საფუძვლიანად ემკვიდრება და მძლავრ სამეურნეო საქმიანობას აჩაღებს. ამავე პერიოდში როგორც მთიდან ბარისაკენ, ისე სამოსახლო გორებიდან მოსახლეობა დაბლა ეშვება[36]. ბრინჯაოს შუა პერიოდში ბარის კვლავ ათვისება გამოიწვია სამეურნეო ეკონომიკაში მომხდარმა ცვლილებებმა. მთიელთა მესაქონლეობის ფართო მასშტაბებს ბარიც სჭირდებოდა, ხოლო ბარში მოსახლეთა ყოფაშიც ხდებოდა სამეურნეო გადატრიალება გამოწვეული მემინდვრეობის შემდგომი განვითარებით[37].

მორწყვას ყველაზე მეტად სამხრეთის ქვეყნებში ჰქონდა მნიშვნელობა. საქართველოს მთისა და ზეგანის ზონების მემინდვრეობის კულტურების მოყვანა მორწყვის გარეშეც შეიძლება. შიდა ქართლის ზოგიერთ მიკრორაიონში გვიანდლამდე ურწყავ მინდორში ხორბლის საკმაოდ კარგი მოსავალი მოჰყავდათ.

ასე მაგ., ვანათის სარწყავი არხი 1953 წელს შევიდა ექსპლოატაციაში[38]. მანამდე სოფლების: ვანათის, არბოს, წვრიმალას, ერედვის, კოხათის, არგვიცის და ნაწილობრივ დიცის და ერგნეთის სახნავ-სათესი მინდვრები ურწყავი იყო. მაგრამ ერედვის მინდორზე მოწეული პური დიდი და პატარა ლიახვის ხეობაში დიდი პატივით სარგებლობდა. ურწყაობა აქ დაძლეული იყო ხვნა-თესვის ვადების და ამინდის შესაბამისად მეურნეთა აქტიური მოქმედების წყალობით. დასახელებული სოფლების მინდორზე, გარდა ხორბლეულისა, მოჰყავდათ აგრეთვე შესანიშნავი სიმინდი, რომლის თესვის ვადებს საგანგებოდ იცავდნენ და თოხნის განსაკუთრებულ მეთოდს იყენებდნენ. სახელდობრ სიმინდის მეორე თოხნისას სიმინდის ძირს საკმაოდ დიდად შემოუკოკოლავებდნენ, რომ ფესვთან მეტი სინესტე შემოენახათ. ანალოგიური სურათი იყო დიდი ლიახვის მარჯვენა მხარისა და ტირიფონის ველის ურწყავი სოფლის მინდვრებზე.

მაგრამ ინტენსიური მიწათმოქმედება სარწყავ რაიონებში მხოლოდ მორწყვის შედეგად შეიძლებოდა განვითარებულიყო. ჩვენ მიერ ჩამოთვლილი სოფლებიდან ერედვს, არგვიცს და წვრიმალას არც ერთს თავისი სოფლის მიდამოში ვენახისა და ხალის ბაღები არა ჰქონია. მათი სამეურნეო წარმოება მხოლოდ მემინდვრეობით ამოიწურებოდა. მცირე რაოდენობით გამწევ ძალას და მეწველ პირუტყვს ინახავდნენ. ბაღები და ვენახები ძალზე მცირე რაოდენობით მხოლოდ

---

36 ნ. ბერძენიშვილი, ერთი ფურცელი ისტორიულ-გეოგრაფიული კრებულიდან, მიგკ. 1—1960, გვ. 155.

37 ი. კიკვიძე, დასახ. ნაშრომი, გვ. 22.

38 რ. კვერენჩხილაძე, სამხრეთ ოსეთი, 1968, გვ. 96.

რამდენიმე ოჯახს სარწყავ სოფლებში ჰქონდა. ეს ბაღ-ვენახები შეძენილი იყო. მაგ., სოფელ ქორდში (გორის რაიონი) ვენახი ჰქონდათ მთის სოფელ ვანათელ მახნიაშვილებს. ამ ვენახის ფართობი 0,5 ჰას შეადგენდა, ამავე სოფელში ვენახი ჰქონდათ მთის სოფელ სარაბუკელებს (0,5 ჰა). ერედველ მაისურაძეებს ხილის ბაღი (0,5 ჰა), ქორდის სარწყავ მინდორზე იყო აგრეთვე 1 ჰა ხილის ბაღი და ვენახი ერედველებისა. ურწყავი იყო სამგორ-ვაზიანის მინდორი, მაგრამ საუკეთესო ხორბლეული მოჰყავდათ. ასევე ურწყავი მინდვრები გააჩნდათ ხაშმელებს, გიორგიწმინდელებსა და საგარეჯოელებს, მაგრამ თბილისის მოსახლეობა განსაკუთრებულ მნიშვნელობას ანიჭებდა ხაშმელების მოყვანილ ხორბლეულს და მის შეძენას ცდილობდა. ასევე ქალაქ გორის მცხოვრებნი დიდ უპირატესობას ანიჭებდნენ ნადარბაზევის ურწყავი მინდვრის მახობლიან ხორბლეულს.

ჩამოთვლილი მაგალითები იმაზე მიუთითებს, რომ საქართველოში როგორც ურწყავი, ისე სარწყავი მემინდვრეობა განვითარების მაღალ დონეზე იდგა, რომ ქართლში მინდვრის კულტურები ურწყაობას იტანს და ეგუება, მიწათმოქმედების სხვა დარგები კი არა, მაგრამ აქ, რასაკვირველია, კორექტივი ის იქნება, რომ მიწათმოქმედების სხვა დარგები დასავლეთ საქართველოში მორწყვის გარეშე კარგად ვითარდება. აღმოსავლეთ საქართველოში მრავლად იყო ურწყავი მიკრორაიონები, სადაც ვენახიც გვარობდა და ხილიც, მაგრამ როგორც ვახუშტი ბატონიშვილი შენიშნავდა „მოსავლიანი და უწყლობით არა მრავალნაყოფიერნი“[39]. მორწყვის სიკეთე ქართველი ხალხის სამეურნეო ყოფაში ძველი დროიდანვე მძლავრად ასახულა. უკანასკნელი დროის არქეოლოგიურმა და ისტორიულ-ეთნოგრაფიულმა ძიებამ[40] საქართველოში მორწყვის კულტურის სიძველე და მაღალი სამეურნეო დონე წარმოაჩინა.

საქართველოში მთლიანად 1914 წლისათვის 112400 ჰა ირწყოდა, 1966 წლისათვის კი 663000 ჰა[41]. ძველი სარწყავი სისტემების ძირითადი წილი ქართლის მემინდვრეობაზე მოდის, სადაც განსაკუთრებით შიდა ქართლი გამოირჩევა. როგორც ისტორიული და არქეოლოგიური მონაცემები ცხადყოფენ, აღმოსავლეთ საქართველოს ტერი-

---

39 ვახუშტი ბატონიშვილი, აღწერა სამეფოსა საქართველოსა, გვ. 65.

40 ნ. ბერძენიშვილი, ერთი ფურცელი ისტორიულ-ეთნოგრაფიული კრებულიდან, გვ. 1, 1960; ი. კიკვიძე, მორწყვა ძველ საქართველოში, 1963; მ. გეგეშიძე, სარწყავი მიწათმოქმედება საქართველოში, 1961.

41 ნ. იაშვილი, მელიორაცია სოფლის მეურნეობაში, I, 1970, გვ. 152.

ტორიაზე ძველი წ. ა. V—IV ათასეულში უკვე არსებობდა მარტივი სარწყავი რუები[42]. გვიან ბრინჯაოს ხანაში ამიერკავკასიაში მარტივი სარწყავი სისტემები ფართო მასშტაბს ღებულობს[43].

სარწყავი სისტემების შემდგომი განვითარება ზეგანიდან და ხეებიდან ბარისაკენ ინაცვლებს. სარწყავ სისტემათა გადაადგილებას მოსახლეობის გადაადგილება მოჰყვა[44]. ი. კიკვიძის მოსაზრებით „საქართველოს ძველ რუთა უმრავლესობა გატანილი უნდა ყოფილიყო ჯერ კიდევ გვაროვნული საზოგადოების მიერ, ხოლო ანტიკურ ხანაში ძირითადად ისახება საქართველოს სარწყავი სისტემების სქემა"[45]. შიდა ქართლის XIX საუკუნეში მოქმედი სარწყავი რუების უმრავლესობა ძირითადად ისეთივე სქემით უნდა ვივარაუდოთ, როგორც მიიღო ფეოდალურმა საზოგადოებამ.

სარწყავი ან სასმელი წყლის არხების გაყვანას მრავალი ადამიანის შეერთებული ძალა ესაჭიროებოდა. ეს კოლექტიური შრომა შეპირობებული იყო ბინადარი მოსახლეობის მეურნეობისათვის სარწყავი სისტემის შექმნის აუცილებლობით. სარწყავი სისტემის შექმნასთან დაკავშირებული კოოპერაციული შრომა ადამიანთა საზოგადოების განვითარების სხვადასხვა ფორმაციაში თავისებურად იყო წარმოდგენილი. ამ არხების მშენებლობაზე, რომელიც ურარტუს ხანაში იყო შექმნილი, ცხადია, მონათა შრომა უნდა ყოფილიყო გამოყენებული. ბატონყმობის ხანაში კი საარხო სისტემების შემქმნელ ძალას ყმები წარმოადგენდნენ.

ფეოდალურ საქართველოში სარწყავი სისტემების მნიშვნელობა კარგად ესმოდათ, მაგრამ საქართველოს ცენტრალიზებულმა სამეფომ მხოლოდ თამარის ეპოქაში შესძლო რამდენიმე არხის გაყვანა.

მას შემდეგ, რაც საქართველო სამეფოებად დაქუცმაცდა, ცალკეულ სამეფოებში მუდმივი თავდასხმების და ეკონომიკური სიძნელეების გამო, სარწყავი არხების გაყვანა-მოწესრიგების საქმეც ერთგვარად შესუსტდა, რაც ხელახლა აღორძინდა ვახტანგ VI დროს. ვახტანგ ქართლის მეფეს სარწყავი არხების საკითხი ქვეყნის ეკონომიკური ძლიერების წყაროდ მიაჩნდა. მისი აზრით, „წყალი ასრე არის რომე,

---

42 Т. Чубинашвили, Л. Небиеридзе, К. Квижинадзе, Памятники V—IV тысячелетия до н. э. в Южной Грузии, Тезисы докладов, секции археологии Кавказа, пленум инст. археологии АН СССР, 1966, с. 32.

43 Б. Пиотровский, Археология Закавказья, с. 72.

44 ი. კიკვიძე, მორწყვა ძველ საქართველოში, გვ. 30—31.

45 იქვე, გვ. 9.

როცა ხელმწიფე რუს გატანას მოინდომებს, ქვეყნის შენობისა და პურის მოსავლისათვის იქმს, რომე კოდის პური არ დააკლდესო"[46].

ვახტანგ VI გარიგების წიგნის მიხედვით, წყლის ერთადერთი მფლობელი ხელმწიფეა, მაგრამ წყლით სარგებლობა ყველას შეეძლო, თუ იგი ბუნებრივი მდინარის სახით იყო წარმოდგენილი. ხოლო იქ, სადაც რუს გატანა ხდებოდა, მეფე თვითონ არიგებდა ამ ახალი არხიდან როგორც წყლით სარგებლობის, ისე არხის მოვლა-დაცვის საქმეს.

მართალია ვახტანგ VI სარწყავი არხის მშენებლობა სახელმწიფოებრივი მნიშვნელობის საქმედ მიიჩნდა, მაგრამ საარხო მშენებლობა სახალხო მშენებლობად ვერ აქცია. მაშინ საარხო სამუშაოებზე მხოლოდ ის სოფლები გამოდიოდნენ, ვისაც ამ არხით სარგებლობა უწევდა. ასე, მაგ., ურბნისის არხის მშენებლობის შესახებ ვახტანგ VI გარიგების წიგნში ვკითხულობთ: „ურბნისის რუ საქაშეთამდი შინდელთ გამოიღონ, იქიდან საქაშნელთ და თუალათუბნელთ, სასირელთ და არაშენდელთ რუისის თავამდინ გამოიღონ და სხვ."[47].

ჩვენამდე რაიმე ცნობებს არ მოუღწევია იმის შესახებ, თუ ძველად „რუს გამოღებაზე" რა სამუშაო იარაღები იყო გამოყენებული. ერთი კი ცხადია, რომ ამ საქმეზე საბარ-სახნავი იარაღები წამყვანი როლის შემსრულებელი უნდა ყოფილიყო. ამას ნაწილობრივ ადასტურებს სხალტბის წყალშესაკრებელი არხის შახტში ნაპოვნი ლითონის ნიჩაბი (აღნიშნული არხი 1202 წელს იქნა გაყვანილი შიო მღვიმის მონასტრისათვის). აქვე ნაპოვნი იყო 20 სმ სიგრძის ოთხკუთხა „ლურსმანი"; სავარაუდოა, რომ ამ ლურსმნით კლდეს ანგრევდნენ[48].

ერთი ქართული თქმულებით, იკორთის მონასტრის ბერმა ლეკებისაგან ატიალებული სოფელი ქვეშის დასახლება გადაწყვიტა. ამ მიზნით მას დიდ გუთანში 9 უღელი ხარი და კამეჩი შეუბამს, კამეჩებისათვის თითო თუნგი ღვინო დაულევინებია, არბოში გუთანი მოუკიდებია ლიახვის პირს და ამ გუთნის ნაკვალევით ქვეშში წყალი ჩამოუყვანია. მხოლოდ ამის შემდეგ ატიალებულ სოფელ ქვეშში სამი კომლი დაუსახლებია და სოფელი აღუდგენია. გუთნით სარუე არხის გაპრის მაგალითზე სხვა თქმულებებიც მიუთითებენ. მაგ., ყაიბულას რუ ვინმე ყაიბულას ლიახვიდან ბრეთამდე გუთნით გაუტანია.

---

46 ვ ა ხ ტ ა ნ გ VI, დასტურლამალი, მუხლი 170.

47 ი ქ ვ ე, გვ. 67.

48 შ. ხ ი დ ა შ ე ლ ი, სხალტბა-შიომღვიმის მონასტრის 1202 წ. წყალსადენი, შოთა რუსთაველის დროინდელი მატერიალური კულტურა, 1938, გვ. 263.

ცხადია, გუთნით გავლებული კვალი არ კმაროდა იმისათვის, რომ წყალი თავისუფლად წასულიყო. გუთნით გავლებულ კვალს გასუფთავება ესაჭიროებოდა. ამას გარდა გუთანს ხომ ყველგან არ შეეძლო კვალის გატანა.

არანაკლებ სამუშაოებს მოითხოვდა არხების სათავე ნაგებობების მშენებლობა. სათავე ნაგებობის გასამართავად ძველად სოფელი ბარნიჩაბით და ურმებით შეიყრებოდნენ ხოლმე; სათავეს გასამაგრებლად ქვას მიზიდავდნენ, მარგილებს დაასობდნენ, ზედ ფიჩხის გოდორყუურებს დაწნავდნენ, გოდორყუურებში ქვებს ჩაყრიდნენ ან ქვის ყორეს ბელტს მიუგდებდნენ და ამ დროებით სიმაგრეს სჯერდებოდნენ. წყალდიდობისას ასეთ „სიმაგრეებს“ მდინარე ანგრევდა, რასაც მოსდევდა სოფლის ხელახალი შეყრა და წყლის „გამოსაგდებად“ წასვლა. ახალ გატანილ რუებს ხშირად ხევების გადაკვეთა უხდებოდა. აქ გამოყენებული იყო ბოძებზე შედგმული ხის ღარი, რომელსაც „რუსხმულას“ უწოდებდნენ.

ის პირები, რომლებიც საარხო საქმიანობაში იყვნენ დახელოვნებულნი, წყლის „მკაზმავებად“, ანუ „ქუქანკებად“ იწოდებოდნენ. ქუქანკობა საკმაო ცოდნას მოითხოვდა, ამიტომ დახელოვნებულ ქუქანკებს ახალგაზრდა ქუქანკების აღზრდას ავალებდნენ, რის სამაგიეროდ ისინი სახელმწიფო ბეგარისაგან თავისუფლდებოდნენ[49].

საყურადღებოა, რომ მამულების ნასყიდობის ძველ საბუთებში გაყიდულ სახნავ-სათეს თუ ბაღ-ვენახთან ერთად, იხსენიება „წყალი“ და „საწყლისპირო“. ამ საბუთებში იმ წყალზე და იმ საწყლისპიროზე უნდა იყოს მითითებული, რომელიც უშუალოდ იმ მიწებს რწყავდა, რაც ნასყიდობის წიგნში იყო შეტანილი[50]. მაგრამ ხშირად მამულის გაყიდვისას წყლის მოხმარება მტკიცედ იყო რეგლამენტირებული ან ხაზი ჰქონდა გასმული იმ გარემოებას, მისდევდა თუ არა მამულს წყლით სარგებლობის უფლება. ერთ დოკუმენტში, რომელიც 1467 წელს არის შედგენილი და ბაგრატ მეფეს მიუცია ელიოზიშვილებისადმი, აღნიშნულია: „ესე არხი ამგვარად არის ნასყიდი, რომ წვერიანმა კაცმა მისგან წყლის დალევის შემდეგ წვერი შიგვე უნდა ჩაიბერტყოსო“[51].

ამ ისტორიულ დოკუმენტში წვერის ჩაბერტყვის ლეგენდა, რომელიც ნიჩბის, სასხორის სარწყავ რუსთან არის დაკავშირებული, სხვა

---

49 ა. ლ ო ს ა ბ ე რ ი ძ ე, ძველი წყალსადენებისა და არხების ნაშთები, შრომ., 1938, გვ. 210.

50 საქართველოს სიძველენი, ტ. II, 1909; გვ. 160, 246; დოკ. საქ. სოც. ისტორიიდან, ტ. I, 1940, გვ. 41, 57, 58, 88, 145, 148 და სხვ.

51 თ. ჟ ო რ დ ა ნ ი ა, ქრონიკები, II, 288.

არხებთან დაკავშირებითაც იყო ხალხის ყოფაში შემონახული. გორის რაიონის სოფლები: არბო, ქორდი, დიცი, ერგნეთი, თერგვისი და ტირძნისის მინდვრები და ბაღ-ვენახები ირწყოდა დიცურის არხით, რომელიც პატარა ლიახვიდან იყო გამოყვანილი. ამ არხის მოვლა-შენარჩუნებაზე დასახელებული სოფლები ზრუნავდნენ. არხს ემიჯნებოდა მარჯვენა მხრიდან სოფ. ერედვის ურწყავი მინდვრები, ერედველები არხით სარგებლობდნენ მხოლოდ მინდვრად მუშაობის დროს და მინდორში პირუტყვის ძოვებისას პირუტყვი მიუდიოდათ წყალზე. დიცურის მერუეთა გადმოცემით, ერედველებს წყლის დალევის შემდეგ წვერი უნდა დაებერტყათ, რომ არხს წყალი ბევრი არ მოკლებოდა, ანალოგიური თქმულებაა დაკავშირებული ყაიბულას რუსთან. ბრეთელების გადმოცემით: „ყაიბულას რუზე ფხვენელ კაცს რომ წყალი დაელია, ისეთი ხელშეკრულება გვქონდა, რომ წვერი უნდა დაებერტყა, — წყალი არ გაჰყვეს თანაო". ანალოგიური თქმულებაა დაკავშირებული ბერშოულას რუსთანაც. ამ ლეგენდებიდან საყურადღებოა ის გარემოება, რომ წყლის ხელოვნური რუების გატანა ძალიან დიდი მნიშვნელობის პრობლემად იყო მიჩნეული, ხოლო ამ რუების დაზიანება, მოშლა და ხელყოფა ქვეყნის მოშლას უდრიდა.

მამულის გაყიდვისას წყლის გაყიდვას ერიდებოდნენ. 1727 წელს ჯავახიშვილებს ბიძაშვილისათვის თავისი ყმის ვენახი მიუყიდიათ, მაგრამ ძმები ქაიხსრო და გიორგი ჯავახიშვილები საბუთში აღნიშნავენ, რომ „უწყლოდ მოგყიდეთ შენის წყლით უნდა მორწყვიდეთო"[52].

სარწყავ წყალს, სადაც იგი მცირე რაოდენობით გააჩნდათ, პირველ რიგში ბაღ-ვენახებისათვის იყენებდნენ, ხოლო შემდეგ სახნავ-სათესი მიწისათვის. ასეთ განჩინებას თვით ქართლის მეფე აწერდა ხელს და მტკიცედ უნდა ყოფილიყო დაცული[53].

როგორც ქალაქად, ისე სოფლად რწყვა მორიგეობით მიმდინარეობდა, მაგრამ ვახტანგ VI გარიგების საფუძველზე, რაც არ უნდა წყალცოტაობა ყოფილიყო, ბატონის ბაღს თბილისში წყალი არ უნდა მოკლებოდა. ვინც ამ ბრძანებას გადავიდოდა და წყალს უჯერად ადენდა, 12 მინალთუნით ჯარიმდებოდა[54].

უფრო მძიმე სასჯელი იყო დაწესებული სოფლად; წყლის უჯეროდ წაყვანისათვის „გლეხი, რომელიც წყალს მოიპარავს, უნდა დაარ-

---

52 საქართველოს სიძველენი, II, გვ. 339.
53 ი ქ ვ ე, გვ. 308.
54 დასტურლამალი, გვ. 15.

ბიონ და აიკლონ“ იყო ნათქვამი XVIII საუკუნის ერთ-ერთ ბრძანებაში[55].

წყლის მოპარვისათვის დარბევა და აკლება გორის რაიონის მცირეწყლიან სოფლებში გვიანდლამდე მოქმედებდა, დამნაშავე გლეხს 5—6 კაცი სახლში მიეჭრებოდა, ხარს დაუკლავდა, ქვევრს მოუხდიდა და მის სახლშივე ღრეობდა.

რამდენადაც შორიდან მოჰყავდათ წყალი, მით უფრო ძნელი მოსაყვანი იყო ადგილამდე. სოფელ ქვეშში მცხოვრებ 95 წლის მოხუცი იოსებ გამდლიშვილის თქმით (1953 წ.) „ვანათის ბოლოდან ქვეშამდე აქაურ ხალხსა სისხლით მოჰყავდათ წყალი. ზოგჯერ სამი კვირა ვდევდით და სიმინდის თავში წყალს ვერ მივიყვანდით ხოლმეო“.

იმისათვის, რომ გატანილ რუებში წყალს სისტემატურად ედინა, რუების მეთვალყურედ სოფელი ორ კაცს გამოყოფდა. ესენი „მერუეებად“ იწოდებოდნენ. მერუე ვალდებული იყო სოფლისათვის წყალის მიწოდებაზე ეზრუნა და მოსარწყავეთათვის წყალი გაერიგებინა. მერუეს დღე და ღამე წყლისათვის უნდა ეგდო ყური. განსაკუთრებით როცა რწყვის სეზონი დგებოდა.

ჩვენ ზემოთ სათანადო დოკუმენტების მოშველიებით აღვნიშნეთ, რომ საარხო სისტემების მეთვალყურეებად და მზრუნველებად, განსაკუთრებით მილგაყვანილობათა მეთვალყურეებად, ამ საქმის მცოდნე პირებს ნიშნავდნენ, რომელთაც საბუთების მიხედვით ქუქანკები ეწოდებოდათ. გარდა ქუქანკებისა, წყლის არხების მეთვალყურეობა დავალებული ჰქონდათ საგანგებო პირებს, რომელთაც მეორშაბათეების სახელით მოიხსენიებს შიომღვიმის 1202 წლის სიგელი[56]. საინტერესოა თვით ტერმინი „მეორშაბათე გლეხი“, ეთნოგრაფიული მასალების მიხედვით, საქართველოს სხვადასხვა კუთხეში, გარდა კვირა დღისა იცავდნენ „ქარ-სეტყვის“ უქმე დღეებს, რაც შაბათზე ან უფრო ხშირად ორშაბათზე მოდიოდა. ამ დღეებში მუშაობა აკრძალული იყო. ამ გადაწყვეტილების დამრღვევი ისჯებოდა ქვევრის მოხდით, ხარის დაკვლით, ოჯახის დარბევით და სხვ. უქმე დღეების დაცვას თვალყურს ადევნებდნენ ე. წ. „მეუქმეები“. ჩვენ ვფიქრობთ, რომ მეორშაბათე გლეხი მეუქმეთა კატეგორიის კაცი უნდა იყოს, რომელსაც შესაძლებელია მერუეობა შეთავსებით ეკისრებოდა ხოლმე. მერუეობა სარწყავი სოფლების დამახასიათებელი ინსტიტუტია. სოფლე-

---

55 იხ. კრებული, ივ. ჯავახიშვილის რედაქციით, 1915, გვ. 145; სანქტ.-პეტერბურგი.

56 თ. ჟ ო რ დ ა ნ ი ა, ქრონიკები, II, გვ. 80.

ბი, რომელთა მიწები მხოლოდ ნაწილობრივ ირწყოდა, მერუეობას და მეველეობას ერთ კაცს ავალებდნენ ხოლმე.

სოფელშიც, როგორც ზემოთაც აღვნიშნეთ, რწყვის მოწესრიგებისათვის რიგები იქმნებოდა. ვისაც რიგი მოუწევდა, იმას შეეძლო ერთი დღე-ღამის განმავლობაში მამულის ერთი წილის მოსარწყავი წყალი ედინა. ხშირი იყო რიგებით ვაჭრობაც; მაგ., გორის რაიონის სოფ. დიცში მოხუცების გადმოცემით, გაჭირვებული, ჭირნახულით ხელმოკლე კაცი რიგს გაყიდდა ხოლმე. ასეთი რიგი მათივე თქმით ზოგჯერ 3 ჩანახ სიმინდად გაყიდულა (ჩანახში 8 კილო მარცვალი ჩადის).

მერუეს სოფელი გარკვეულ გადასახადს უხდიდა, რომელსაც „სამერუეოს“ უწოდებდნენ. სამერუეო დღიურზე ერთი ჩანახით განისაზღვრებოდა. ჩვეულებრივ სარწყავიან სოფელს ორი მერუე ჰყავდა. გვალვიანობისას სოფელი დამატებით კიდევ ორ კაცს გამოჰყოფდა, რომელნიც მერუეთა თანაშემწეებად ითვლებოდნენ. ნახევრად სარწყავ სოფლებში, სადაც წყალის სარწყავ მნიშვნელობას ბაღბოსტანი განსაზღვრავდა, მერუეს არ ირჩევდნენ და მისი მოვალეობის შესრულებას მეველეს აკისრებდნენ.

გორის რაიონის ძველი სარწყავი არხები გაყვანილი იყო მდინარე დიდი და პატარა ლიახვიდან. დიდი ლიახვიდან გაყვანილი ძველი არხებიდან აღსანიშნავია ურბნისისა და სალთვისის არხები. ვახუშტი ბატონიშვილი, ორივე ამ არხს თამარ მეფეს დროს გაყვანილად მიიჩნევს, შემდეგში ერთი მათგანი, სახელდობრ სალთვისის რუ ვახტანგ VI განუახლებია[57]. ვახტანგ VI ურბნისის რუს შესახებ გარკვეული დადგენილებაც განუწესებია და დაუდგენია თუ რომელმა სოფელმა სადამდე უნდა გამოიღოს სარუე არხი[58]. ასევე სავარაუდებელია ზოგიერთი მოკლე არხების არსებობა პატარა ლიახვის ბაზაზე.

უფრო გვიან გორის რაიონის ვაკეზე მრავალი სარწყავი რუ ჩნდება; მაგრამ ისეთი დიდი ველი, როგორც ტირიფონის ველია და სალთვისის მინდორი, კვლავ ურწყავად რჩებოდა. რუების ეს ქსელი არ იყო სრულყოფილი. წყალზე სოფელი სოფელს ეცილებოდა, ქვემოთ მდებარე სოფლელნი ზემოთ სოფლელებს რუს სათავე ნაგებობებს უნგრევდნენ. ასეთი მოუწესრიგებლობა ხშირად სისხლისღვრით მთავრდებოდა.

---

57 ვახუშტი ბატონიშვილი, გეოგრაფიული აღწერა საქართველოსა, ბროსეს გადმოცემა, გვ. 260.

58 დასტურლამალი, გვ. 67.

ძველი პრიმიტიული სარწყავი არხის განშტოებებით გაფუჭებული იყო გზები. თვით გაყვანილი არხი ზოგჯერ იმდენად გაუმართავი ყოფილა, რომ საქონლისაგან ადვილად ზიანდებოდა. ამასთან დაკავშირებით, შეიძლება დასახელებულ იქნას საინტერესო ცნობა, რომელიც ერეკლე II ხანას ეხება. ერეკლე II თაოსნობით, მარაბდაში, 1769 წელს რუ „გაუტანიათ". მაგრამ ერთი წლის შემდეგ მარაბდელებს მეფისათვის არზა მიურთმევიათ, რომ რუს „ხელი ვერ დაუმთავრეთ, ისეც თარაქამის საქონელმა წაგვიხდინაო"[59]. ზოგჯერ ამ ძველი არხებიდან წყალი დიდი რაოდენობით იხარჯებოდა, სარგებლიანობა კი ნაკლები იყო. „ნაწილი მოსარწყავეებისა ხარბობდა, ნათესებში წყლის დიდ რაოდენობას მიუგდებდა და მამულს არეცხინებდა". გარდა ამისა, ვისაც რიგი მოუწევდა, რწყვისათვის რაც არ უნდა არახელსაყრელი პირობები ყოფილიყო (ქარი, სიცხე), რიგის დაკარგვის შიშით, რწყვას არ გადადებდა. ამგვარ უდროო რწყვას თან სდევდა ნათესი კულტურების დაზიანება — მიწაზე „დაგება", ან „ჩახარშვა".

პურეული ნათესების მორწყვას დათესვისთანავე იწყებდნენ. მესხეთში ამას შელეკვას უწოდებდნენ. დიდი ლიახვის ვაკობზე შიდა ქართლის სხვა რაიონებთან შედარებით საანეულო თესვას ორი სამი კვირით ადრე იწყებდნენ. ამ ზონაში მიწა ლამიანია და გრილი. გვიან რომ დაითესოს იაროვიზაციის პერიოდი უხანგრძლივდება და მარცვალი ლპება. პატარა ლიახვისა და დიდი ლიახვის შორისი მინდვრის ზოლი რუხი, შავმიწა და თირი-ლოტი[60] მიწებისაგან შედგება. ეს ზოლი ზღვის დონიდან 600—800 მეტრზე მდებარეობს და აქაც გრილი ადგილია. ამიტომ ამ ზოლშიც (განსაკუთრებით ქორდი, არბო, ერედვების მინდორში) საანეულო თესვას აშურებდნენ.

პურის ნათესს მხოლოდ ორჯერ რწყავდნენ, პირველად დათესვის შემდეგ, მეორედ კი პურის დაორსულების დროს. თუ გაზაფხული წვიმებიანი შეესწრებოდა, მაშინ პურის ნათესს მორწყვა არ უნდოდა.

ძველი ცივილიზაციის შვიდივე კერა (წინა აზია, ეგვიპტე, ჩინეთი, ინდოეთი, და სხვ.) და იქ აღმოცენებული მემინდვრეობა, ძირითადად სარწყავ მიწათმოქმედებასთან იყო დაკავშირებული. სარწყავი მიწათმოქმედება ერთიორად პროდუქტიულია. მორწყვაზე გაწეული ხარჯების ყოველთვის მოგებით ანაზღაურება ხდება. მორწყვა იზიდავს მოსახლეობას, იძლევა მაღალ ეკონომიკურ მაჩვენებლებს და

---

59 დოკუმენტები საქართველოს სოციალური ისტორიიდან, II, 1953, გვ. 74.

60 კ. დ ო ნ დ უ ა, რჩეული ნაშრომები, I, გვ. 373.

ცხოვრების ბაზისის გაუმჯობესება-გარდაქმნის შესაძლებლობას, ამ ნიადაგზე ვითარდება სარწყავი ბაზა, საფუძველი ეყრება საქონელ-ბრუნვას, იცვლება საწარმოო ურთიერთობანი და ზედნაშენური მოვ-ლენები, ადამიანთა საზოგადოება ქმნის რა გაუჯობესებულ სამეურ-ნეო სისტემას, ეს სისტემა უკუქმედების გზით გარდაქმნის ადამიანთა შეგნებისა და განათლების დონეს.

მორწყვა ადამიანთა სამეურნეო ცხოვრების მაღალი დონის გამო-ხატულებაა, ურომლისოდაც კაცობრიობის ცივილიზაცია წარმოუდ-გენელია.

დასკვნა

საქართველო ამიერკავკასიის უძველეს ცივილიზაციაში ორი დიდი ავტონომიური კერით იყო წარმოდგენილი. დასავლეთ საქართველო, რომელიც დღეს კოლხური კულტურის სახელით არის სამეცნიერო ლიტერატურაში შესული და აღმოსავლეთ საქართველო მტკვარ-არაქსის კულტურის სახელით. ამ ავტონომიურ კერებში მოშინაურებულ იქნა გარეული ხორბლის ჯიშები. გარეული ხორბლის ჯიშებიდან კულტივირებული ხორბალი ქართველი ხალხის სამეურნეო ყოფაში ენდემების სახით გვიანდლამდე შემოინახა.

ენდემურ ხორბალთან დაკავშირებულმა რთულმა სამეურნეო საქმიანობამ კლიმატურ-გეოგრაფიული და ისტორიულ ვითარებასთან ერთად საქართველოში მიკრო-ლოკალური ავტონომიური ერთეულების წარმოქმნას შეუწყო ხელი.

მიკრო-ლოკალური ავტონომიური ერთეულების დამახასიათებელია: საუკუნეების მანძილზე შეგუებული ხორბლის ჯიშების მოვლა-მოყვანა, სამინდვრო საქმიანობის დადგენილი რთული სამეურნეო ციკლი, ამ სამეურნეო საქმიანობის საწარმოებლად მორგებული სამუშაო იარაღები და რწმენა-წარმოდგენების უძველესი ფორმები.

დასავლეთ საქართველოდან ამ თვალსაზრისით სამი მიკროერთეული გამოიყოფა: აჭარა, სვანეთი და რაჭა-ლეჩხუმი, აღმოსავლეთ საქართველოდან თუშ-ფშავ-ხევსურეთი, მესხეთ-ჯავახეთი და შიდა ქართლი.

საქართველოს პირობებში მიწათმოქმედება სამ გარკვეულ სარტყელში იყო წარმოდგენილი. ბარში, ზეგანზე და მთაში. სამივე განზომილებაში მემინდვრეობა სამეურნეო საქმიანობის ძირითადი ზრუნვისა და გლეხის შემოსავლის აუცილებელ პირობას შეადგენდა. მთის ზოგიერთ კუთხეში მემინდვრეობის ეკონომიკური დონე მესაქონლეობის დონეს ჩამოუვარდებოდა. მაგრამ გლეხური ერთეულის, ოჯახის ადგილზე დაფუძნება-დამყარების განმსაზღვრელს მიწა წარმოადგენდა.

ზეგანისა და მთის მიწათმოქმედება ზღვის დონიდან 1000 მეტრზე ზემოთ მოდის. საქართველოში ამ ზონის საერთო ფართობს მთე-

ლი ტერიტორიის ნახევარზე მეტი (51,8 %) უჭირავს. უკანასკნელი სამი საუკუნის მანძილზე მთის სამეურნეო ეკონომიკის ძირითადი წყარო მეცხოველეობა გახდა.

ადრეულ საუკუნეებში გვიანდელთან შედარებით მთის მემინდვრეობა მძლავრობდა, საქართველოს მთის ზოგიერთ რაიონში მემინდვრეობა თავისი ეკონომიკური მაჩვენებლებით მეცხოველეობას კიდევაც აღემატება. მაგრამ მთის მემინდვრეობა მიწის სიმცირის გამო ლიმიტირებულ მდგომარეობას ინარჩუნებდა, ამავე ნიადაგზე ლიმიტირებული იყო მთის მოსახლეობაც.

საქართველოში ფეოდალური საზოგადოების გამარჯვებას მოჰყვა თემური საზოგადოების საფეხურზე მდგომი მთის თანდათანობითი დამორჩილება; ეს ბრძოლა IV საუკუნიდან დაიწყო და XIII საუკუნის დასაწყისში ფეოდალური საზოგადოების გამარჯვებით დაგვირგვინდა.

საქართველოს ცალკეული კუთხეების მიხედვით საინტერესო სურათს იძლევა მიწით სარგებლობის ფორმები.

მიწის მფლობელად გამოდიოდა მეფე — სახელმწიფო, ეკლესია ხატ-სალოცავი, და ბატონი — ფეოდალი.

სახელმწიფო მიწათმფლობელობის ქვეშ ხორციელდებოდა სათემო მიწათსარგებლობა. მიწით სარგებლობის უფრო ძველმა ფორმებმა მთის სახატო მიწათსარგებლობის და მიწათმფლობელობის წესებში შემოინახა თავი. ხევსურეთის მაგალითის მიხედვით სათემო მიწა ძველ მამებზე ყოფილა ოდითგანვე განაწილებული. ძველი მამები საოჯახო თემის დაშლის შედეგად წარმოქმნილი სოციალური ერთეულია, რომელიც პატრონიმიული დიდი ოჯახის ნაყოფს წარმოადგენდა.

სათემო მიწების ხელყოფის ისტორია დიდი ხნის წინათ დაიწყო, რომელიც საუკუნეების მანძილზე გრძელდებოდა. თემი და პიროვნება ამ ბრძოლას სხვადასხვა ფორმით აწარმოებდნენ.

სათემო მიწების პერიოდული თუ ყოველწლიური განაწილების წესებში, რომელიც ეთნოგრაფიული მასალების მიხედვით იქნა რეკონსტრუირებული, ჩანს რომ მიწა ჯერ პატრონომიულ მამებზე ნაწილდებოდა, ხოლო შემდეგ საძმოებზე.

ძველი მონოგენური სოფლის მამებად და პატრონომიულ ოჯახებად დანაწილებამ მიწათმოქმედების განვითარებასთან ერთად ძველი სოფლის კარული დასახლება მოშალა და დაანგრია. კარული დასახლების ადგილზე ან მის გვერდით გაჩნდა პოლიგენური დასახლებანი, რომელთაც კარი აღარ ეწოდებოდა, ის უკვე სოფელი ან დაბა იყო. სასოფლო დასახლებანი უფრო ბარის ან ზეგანის რაიონების ფარგლებში იყო მოქცეული.

მონოგენური სოფლის შლას ხელს უწყობდა მოსახლეობის ნამატი, რომელიც, განსაკუთრებით მთის პირობებში, მოსახლეობას უმჯობესი ადგილების ძიებისაკენ უბიძგებდა. თემის წევრის აღზევების წყაროს მთაში მესაქონლეობა წარმოადგენდა, ბარში კი მიწათმოქმედება. ბარელთათვის აღზევების ძირითად ობიექტს ვენახი შეადგენდა.

თემს საერთო-სათემო მიწების გვერდით, რომელიც სახნავ-სათესად იყო გადადებული, გააჩნდა სათიბ-საძოვრები, ტყეები და უვარგისი ადგილები. მეთემე უვარგისი მიწის ან ტყის გატეხვის საშუალებით მოპოვებული მიწის ნამატით, რომელსაც „სამამულე მიწის დაჩემება“ ეწოდებოდა, თემს უპირისპირდებოდა. სამამულედ მოპოვებული მიწის ხელყოფა თემს არ შეეძლო, თუმცა მთაში ამ გზით მოპოვებული მიწა მიწების გადანაწილებაში ექცეოდა ხოლმე. მიწის ნაკვეთის მომპოვებელს კი განსხვავებული მოცულობის ნაკვეთს გამოუყოფდნენ, რასაც „საამაგო“ ეწოდებოდა.

მამეული ან მამული, რომელსაც პაპეულის სახელითაც იხსენებდნენ, მიწის თემური სარგებლობის პარალელურად აღმოცენებული კერძო და საპატიო საკუთრება იყო.

ქართლ-კახეთში და იმერეთში სიტყვა მამული მხოლოდ ვენახს გამოხატავდა, ვენახის მფლობელი კი ვახტანგ VI კანონის მიხედვით ბოგანოდ არ ჩაითვლებოდა.

შუა საუკუნეებში სახელმწიფო გარკვეულ კონტროლს უწევდა და გლეხობას უკრძალავდა სახელმწიფო მიწების სავენახე მიწებად გადაქცევას.

მიწაზე კერძო საკუთრების განვითარების საქმეში, როგორც ჩანს, მევენახეობა ყველა სხვა ფაქტორზე ძლიერი უნდა ყოფილიყო.

ეთნოგრაფიულ ყოფაში მოწმდება „დედული“ მიწის კატეგორიაც, რომელიც ქალის მზითვის ქონებით იყო შეძენილი. მამული თუ ოჯახის საერთო საკუთრებას შეადგენდა, დედული ოჯახის წყვილის, ე ი. ცოლქმრის და მათი შვილების ქონებად ითვლებოდა. დედული ქონება მიწის სახით იქნებოდა ის თუ სხვა, ოჯახის გაყრის დროს საერთო განაწილებაში არ შედიოდა.

ასე, რომ მამულით თუ თემის წევრი ოჯახის სახით თემს უპირისპირდებოდა, დედულით ოჯახის წევრი დიდ ოჯახს უპირისპირდებოდა.

ეთნოგრაფიულმა მასალებმა გამოავლინა მარცვლეული კულტურების მოვლა-მოყვანის ხალხური მდიდარი ემპირიული ცოდნა-გამოცდილებანი. საქართველოს პირობებში საუკუნეების მანძილზე მიმდინარეობდა ხორბლეული ჯიშების აქტიური კულტივაცია, მიკვლეული

იქნა დღემდე სამეცნიერო ლიტერატურაში უცნობი ტერმინები, რომელიც ხორბლის ჯიშებს გამოხატავდა, ესენია მახნია და ფასენი. ხორბლეულის ორივე სახელი მესხეთ-ჯავახეთში იქნა დამოწმებული, რაც ხაზს უსვამს ამ კუთხის ორიგინალობას მეხორბლეობის დარგში.

მინდვრის მუშაობა — მემინდვრეობა საქართველოს როგორც ბარის, ისე მთის ეკონომიკური სიძლიერის პირველ წყაროს წარმოადგენდა. მემინდვრეობის კულტურის დაცემა-დაკნინება ქვეყნის დაუძლურებას მოასწავებდა. სოფლის მუშაკთა კეთილდღეობაზე ზრუნვა შუა საუკუნეების ქართველ სახელმწიფო მოღვაწეთ კარგად ჰქონდათ შეგნებული. XIII საუკუნის ერთ სიგელში კახა თორელი მიუთითებდა და სხვებსაც აფრთხილებდა: „ვინც წინამძღუარი იყოთ, მუშაობასა ზედა მოიჭირვებდით და გლეხთათვის კარგნი იყუენით, არათუ თქუენ რაიმე გაკლდა პატრონთა გარდასრულთა ჩუენთა". „გლეხთათვის კარგნი იყუენით" ეს იყო ერთგვარი. ლოზუნგი XIII საუკუნეში, როცა კახა თორელისავე სიტყვით „ქვეყანანი დაისყიდნეს ხარკობისაგან, ოქროი ძვირად იყვის და სოფელი იეფადო". ქართველთათვის მიწას, მიწის საუნჯეს, მის დოვლათს, ყველა ეპოქაში დიდი მნიშვნელობა ენიჭებოდა. ვახტანგ VI დასტურლამალში მიწის დამუშავებასა და მისგან შემოსავლის გარკვეული ნორმები დააწესა. მიწის დამუშავებისა და მისი მოვლის ხალხური ემპირიული ცოდნა გამოცდილებანი საქართველოს ცალკეული კუთხეების მიხედვით მრავალფეროვნად გამოიყურება. ნაშრომში ეს საკითხი განხილულია ამა თუ იმ კუთხის გეოგრაფიული და სოციალ-ეკონომიკური მდგომარეობის გათვალისწინებით.

ცალკეული კუთხეების მიხედვით დადგინდა მიწის დასამუშავებელი იარაღების ნაირსახეობა, გამოვლენილ იქნა სამეურნეო იარაღებთან დაკავშირებული შრომის ორგანიზაციის უძველესი ფორმები, რომელთაგან აღსანიშნავია მოსავლის აღებასთან დაკავშირებული მომკალთა შემოკრება, რომელსაც „მუყა" ეწოდებოდა. მუყა ქართველთა ტომებად დანაწილებამდელი ტერმინი ჩანს.

ნაშრომში გარკვეული ადგილი დაეთმო მემინდვრეობასთან დაკავშირებულ რელიგიურ რწმენა-წარმოდგენების ანალიზს.

სამეცნიერო ლიტერატურაში გამოთქმულია მოსაზრება, რომ რამდენადაც ამა თუ იმ ქვეყანაში ამა თუ იმ ხორბლეულის კულტურა დიდი ხნისაა, მას მით უფრო მეტი მავნე ფაუნა ახლავს. რაც უფრო ძველია მემინდვრეობის კულტურა, მით უფრო მეტი და მრავალფეროვანი მაგიური მოქმედებებია მასთან დაკავშირებული.

მაგიურ ქმედებათა ყველაზე ძველი ფორმები დგინდება როგორც აღმოსავლეთ საქართველოს ბარში, ისე მთაში.

მაგიურ ქმედებათა ერთი ნაწილი წვიმის გამოწვევის წესებში მდგომარეობს, რომელთა უძველესი ფორმები შემონახული იქნა ქვემო ქართლის და მესხეთ-ჯავახეთის რაიონებში. აღნიშნული გარემოება იმაზედაც მიუთითებს, რომ ამ რაიონებში მემინდვრეობის კულტურა უძველესი ხანიდან მომდინარე დარგია.

ეთნოგრაფიულ მასალას კარგად ეხმარება ბოლო დროის არქეოლოგიური მონაპოვრები (შულავერი, ხოვლეგორა, ურბნისი, ამირანის გორა და სხვ.). ენეოლითური ხანის ნამოსახლარებზე საქართველოს ტერიტორიაზე მემინდვრეობის მიმდევარი ტომები ცხოვრობდნენ. ენეოლითის ხანიდან მოყოლებული, მემინდვრეობის კულტურა თანდათან ახალ ფაზაში შედიოდა. ბრინჯაოს ხანაში მემინდვრეობის განვითარების მაღალი დონით გამოირჩევა კოლხეთი. I ათასეულის მეორე ნახევარში აღმოსავლეთ საქართველოს ხეობების ბაზაზე სარწყავი მიწათმოქმედება ვითარდებოდა. სარწყავი მიწათმოქმედების განვითარებამ დაშალა ერთგვარიანი და კარული დასახლებები. შეიქმნა ახალსოფლები და ქვენა სოფლები. სარწყავი მიწათმოქმედების განვითარება ამავე დროს აყენებდა მოთხოვნილებას მძლავრ სამიწათმოქმედო იარაღზე. თუ საახოო სისტემის სტადიაზე ურწყავი მიწების დამუშავება ხელის სამუშაო იარაღებითა და აჩაჩის ტიპის უსაკვეთლო სახვნელით შეიძლებოდა, სარწყავი და ყამირად დაგდებული მიწების დამუშავება თხოულობდა საკვეთლიან-ფრთიანი მძლავრი იარაღების გამოყენებას.

საქართველოს როგორც მთაში, ისე ბარში ფართოდ მისდევდნენ საახოო და სახოდაბუნო მიწათმოქმედებას. მემინდვრეობის კულტურის მრავალფეროვნებაზე და სიძველეზე მეტყველებს საქართველოში შემონახული ენდემური ხორბლის ჯიშები (მახა, ზანდური).

მესხეთ-ჯავახეთსა და ქვემო ქართლში მემინდვრეობას მრავალი თავისებურება ახასიათებდა. აქ გამოვლინდა დღემდე სამეცნიერო ლიტერატურაში უცნობი ხორბლეულის გარკვეული ჯიშების გამომხატველი ტერმინები: მახნია და ფასენი, ამავე რაიონებში მოქმედი ჯილღა სახვნელის ისტორია შუა საუკუნეებს სცილდება. X საუკუნის ნაპოვჭავების საფლავის ქვაზე, მისი გამოსახულების წარმოდგენა ჯილღა სახვნელის საყოველთაო გავრცელებაზე მიუთითებს. ამდენად, მიუღებელია მოსაზრება საქართველოში ჯილღას ტიპის სახვნელის XIX საუკუნიდან შემოსულობაზე.

მესხეთშივე მოპოვებულია ეთნოგრაფიული მასალა წვიმის გამოწვევის ორიგინალური ჰობარული წესის შესახებ, რომელიც სამი მოხუცი ქალის ვედრებაში გამოიხატება.

წვიმის გამოწვევის ლაზარეს ძველი რიტუალი ცეკვის ელემენტებსაც შეიცავდა, ლაზარობის ჭობარულ წესში ცეკვა სამაიას ილეთები იყო წარმოდგენილი, რაც იმაზე მიუთითებს, რომ ცეკვა სამაია მოსავლიანობის საკულტო ცეკვა უნდა ყოფილიყო.

ქართველ მემინდვრეთა მაღალ სამეურნეო დონეზე მეტყველებს ამინდის წინასწარი გამოცნობა-განსაზღვრა, რასაც გებულობდნენ ცის სხეულთა მოძრაობაზე, ფრინველზე, ნადირზე, მწერებსა და ცხოველებზე დაკვირვებით.

ეთნოგრაფიული მასალების მიხედვით მთის სამიწათმოქმედო დანიშნულებით ათვისება ბარულ მონადირეთ მიეწერებათ. ამავე ლეგენდის მიხედვით, მთაში ბარიდან მონადირეებს მიაქვთ ხორბლეული.

საქართველოს ყველა კუთხეში მემინდვრეობა ინტენსიური ხასიათის მატარებელია, მაგრამ ეთნოგრაფიული მასალები განსაკუთრებით წარმოაჩენს შიდა ქართლს, მესხეთ-ჯავახეთს და კახეთს. აქედან შიდა ქართლი სხვა დანარჩენი კუთხეებისაგან გამოიყოფა მდინარეებისა და ხეობების სიუხვით. ეს გარემოება ხელს უწყობდა სარწყავი მიწათმოქმედების ადრიდანვე განვითარებასა და გამრავალფეროვნებას.

ყოველივე ამან ხელი შეუწყო ქართლის სამეურნეო წინსვლას, მის ეკონომიურად მოძლიერებას, რაც აგრეთვე გახდა მისი პოლიტიკური დაწინაურების პირობა.

ПОЛЕВОДЧЕСКАЯ КУЛЬТУРА ВОСТОЧНОЙ ГРУЗИИ

(историко-этнографическое исследование)

Резюме

Земля, писал К. Маркс, вот великая лаборатория, арсенал, доставляющий и средства труда, и материал труда, и место для поселения, базис коллектива[1]. Эта лаборатория грузинского народа весьма своеобразна, разнообразие ее климатическо-географических условий дает возможность человеку вести многоотраслевое хозяйство.

На территории Грузии с древнейших времен сложились два очага автономной земледельческой культуры — западно-грузинский и восточно-грузинский.

В условиях Грузии земледелие характеризуется вертикальной зональностью, развито в трех зонах: на равнине, плоскогорье и в горах. Во всех этих поясах, за исключением некоторых высокогорных районов, земледелию уделялось главное внимание в хозяйственной деятельности, оно составляло важнейший источник дохода населения. Полеводство в отдельных горных районах по своему экономическому значению уступало скотоводству, но определяющим фактором экономической жизни семьи повсюду являлась земля.

Плоскогорье и горы (свыше 1000 м над уровнем моря) занимают больше половины (51%) общей площади Грузии. Основным источником экономического благополучия горного населения в последние три века было скотоводство. В более раннее время полеводство в некоторых районах Грузии по своим экономическим показателям преобладало над скотоводством. Но горное полеводство ввиду малоземелья было лимитировано. Тем самым была лимитирована также численность населения в горах.

И в восточном, и в западном земледельческом районах культивировались благорожденные сорта дикой пшеницы; на

---

[1] К. Маркс, Формы, предшествующие капиталистическому производству, 1940, с. 6.

высоком уровне стояла техника изготовления орудий полеводства. Климатические, географические особенности и разновидность полевых культур способствовали возникновению и формированию микролокальных автономных единиц. Особенностями их являются: разведение и уход за выведенными в течение веков сортами пшеницы, установление сложного хозяйственного цикла полевой деятельности, подбор рабочих орудий для выполнения этого цикла и древние формы верований.

С этой точки зрения в Западной Грузии выделяются три земледельческих региона: Аджара, Сванети и Рача-Лечхуми. В Восточной Грузии — Тушети, Пшав-Хевсурети, Месхет-Джавахети и Шида Картли.

Многообразны по отдельным районам Грузии и формы землевладения.

Землевладельцами выступали государство, царь, феодалы, церковь и святилища-хати.

Под видом государственного землевладения продолжало пережиточно бытовать общинное землепользование. Более древняя форма землевладения сохранилась в сфере святилищного землепользования и землевладения. В Хевсурети, например, общинная земля была издревне распределена между «старыми отцами». «Старые отцы» — социальная единица, возникшая в результате разложения семейной общины. Она представляла одну из форм патрономической организации.

Посягательство на общинные земли началось с I тысячелетия и продолжалось в течение века. Борьба между общиной и личностью носила различные формы. Реконструированная по этнографическим материалам система периодических переделов общинных земель показывает, что земля распределялась сначала между патрономиями, а затем между братствами.

Развитие древних моногенных селений, распад патрономических организаций, внутренние миграции и возникновение чересполосицы разрушили традиционную структуру села, в частности подворные (карули) или моногенные поселения. На месте моногенного поселения или рядом с ним возникло полигенное поселение, которое больше не называли двор (кари), оно стало деревней или местечком. Среди сельского населения усилилась тяга в сторону равнинных и плоскогорных районов.

Разложению моногенного села способствовало уплотнение населения, которое шло как за счет естественного роста населения данного села, так и за счет пришлого элемента. Это создавало полигенность населения и толкало его к поискам лучших мест, особенно в горных условиях.

Община наряду с пахотными землями владела сенокосами, пастбищами, лесными участками и непригодными для земледелия местами.

Члены общины, увеличивая находившиеся в их владениях земельные угодья за счет подсечных земель и вырубки лесов, что считалось «насильственным присвоением общинных земель», противоставляли себя общине. Община не могла воспрепятствовать развитию подсечного земледелия и увеличения земельных угодий, однако земля, приобретенная таким путем, обычно через некоторое время включалась в общий земельный фонд и подвергалась переделу. Хозяину за проведенную работу уступали участок земли различного объема, именуемый «саамаго», в виде вознаграждения за труд, затраченный на данный подсечный участок.

Мамеули или мамули (вотчина) — участок, который упоминается и под названием папеули (дедовский), находился в частной собственности; в Картли-Кахети и Имерети словом «мамули» (вотчина) именовали только виноградник. Владелец виноградника по законам Вахтанга VI не считался бобылем «богано».

Как видно, виноградарство в процессе развития частной собственности на землю играло существенную роль.

По этнографическим материалам подтверждается наличие и категории земель, именуемых дедули (материнская), которые составляли часть приданого матери. Имение — мамули — представляло собой общее имущество семьи, считалось собственностью супругов и их детей. Материнское имущество — дедули — в виде земли при сегментации семьи и разделе общесемейного имущества не входило в общее распределение. Таким образом, член общины, владея вотчиной — «мамули» — противостоял общине, а член семьи — владелец дедули (материнской земли) противостоял большой семье.

Этнографические материалы выявили богатые эмпирические знания и опыт народа, накопленные в процессе разведения и ухода за зерновыми культурами. В Грузии в течение веков происходило активное выведение новых сортов пшеницы. Автором установлены неизвестные до настоящего времени в научной литературе термины, обозначающие сорта пшеницы — махния и пасени. Оба названия засвидетельствованы в Месхет-Джавахети, что подчеркивает роль этого района в деле развития земледельческой культуры Грузии.

Полеводство было основным источником экономического могущества Грузии — как равнины, так и гор. Упадок полеводческой культуры и сокращение посевных площадей указывало на ослабление страны. Значение благосостояния сельских рабочих для экономической жизни страны было осознано жителями средневековой Грузии. В одной из грамот

XIII в. Каха Торели предостерегал — «Кто будет настоятелем (монастыря), будьте добрыми с крестьянами, ибо наши предки ничего худого от них не видели. «Будьте добрыми для крестьян» — это было своеобразным лозунгом в XIII в., когда по словам Каха Торели, «страна страдала от налогов, золото дорого ценилось, а селения — дешево».

В «Дастурламале» Вахтанга VI (XVIII в.) были установлены определенные нормы на обработку земли и получение с нее доходов. Народные эмпирические знания и опыт обработки земли и ухода за ней были разнообразны по отдельным районам Грузии.

В труде определенное место отведено анализу религиозных верований, связанных с полеводством.

Самые древние формы магических действий бытовали во всех районах Восточной Грузии. Часть из них была представлена в виде обряда вызывания дождя. Древние формы этого обряда наиболее широко практиковались в районах Квемо-Картли и Месхет-Джавахети. Это обстоятельство указывает на то, что полеводческая культура в этих районах является древнейшей ведущей отраслью хозяйства.

На древнейших селищах энеолитической эпохи на территории Грузии жили племена, занимавшиеся полеводством. С этой эпохи культура полеводства постепенно входила в новую фазу. В конце II тысячелетия до н. э. полеводство выдвигается в Восточной Грузии. В эпоху бронзы высокой степенью развития выделялась Колхида. Во второй половине I тысячелетия до н. э. в равнинах Восточной Грузии развивается поливное земледелие. В результате развития последнего происходило разложение моногенных поселений. Значительные сдвиги наметились в структуре села. Развитие поливного земледелия вызвало вместе с тем потребность в более мощных земледельческих орудиях. Если в условиях подсечного земледелия обработку неорошаемых земель производили ручными орудиями и сохой «ачача» (пахотное орудие без резака), то обработка орошаемых и целинных земель требовала использования мощных орудий с резаком и отвалом. В Грузии как на равнине, так и в горах в широком масштабе занимались земледелием на расчищенных лесных участках и приусадебным земледелием. О многосторонности и древности культур полеводства говорит наличие таких эндемичных сортов пшеницы, как маха и зандури.

В работе особое место уделено и формам организации труда в земледелии. Во второй половине XIX века как в горах, так и в низменных частях Грузии наряду со старыми формами организации труда возникают новые трудовые отношения, или же старые формы организации труда претерпевают определенную трансформацию. Такими являются «мамитади»,

участники которой работали безвозмездно ради хорошего угощенья. Такие трудовые отношения В. И. Ленин называл «отработочной системой», когда крестьяне работали «даром за одно угощение, чтобы не лишиться других заработков»[2]. Одновременно, особенно зажиточные крестьяне, в земледельческих работах активно применяли наемный труд, что Ленин считал «главным признаком и показателем капитализма в земледелии»[3].

Полеводство в Месхет-Джавахети и в Нижней Картли отличается многими характерными особенностями. Здесь выявлены неизвестные в научной литературе термины, касающиеся полеводства и сортов пшеницы. В этих же районах был зафиксирован специализированный тип пахотного орудия джилга, используемого на плоскогорье. История этого пахотного орудия выходит за рамки средневековья. На могильном камне X в. селище Чивчава имеются изображения, указывающие на глубокую древность и широкое распространение джилга. Поэтому мы не можем согласиться с высказанным в литературе мнением, якобы пахотное орудие джилга было завезено в Грузию в XIX веке.

В Месхете был собран этнографический материал об оригинальном обряде — вызывании дождя, который выражался в молитве трех старух. Древний ритуал вызывания дождя «Лазаре» включал и элементы танца Самаия, что указывает на связь этого танца с культом плодородия.

Свидетельством высокой земледельческой культуры Грузии являются накопленные народом в течение тысячелетних наблюдений астрономические знания, позволяющие земледельцам по положению звезд определять сроки начала и конца земледельческих работ; они также умели предсказывать погоду по небесному своду, по поведению животных, птиц и насекомых.

Этнографические материалы свидетельствуют, что движение за освоение территории с целью развития земледелия было направлено снизу вверх, с равнины в горы. Согласно легендам, зерновые культуры в горы заносили охотники.

Культура полеводства на территории Грузии, начиная с палеолита, развивалась на основе внутреннего развития. Самобытность полеводческой культуры Грузии подтверждается археологическими материалами и историческими данными.

---

[2]. В. И. Ленин, Сочинения, 4-е изд, т. III. с. 164; А. Робакидзе. Модгами, как одна из форм эксплуатации труда в дореволюц. Грузии, „Мимомхилвели", т. II, 1951, с. 419.

[3] В. И. Ленин. Соч., 4-е изд, т. 22, с. 88.

Во всех районах Грузии полеводство развивалось довольно интенсивно, но этнографические материалы на первое место выдвигают Картли, Месхет-Джавахети и Кахети. Из названных районов Картли выделяется обилием рек и речек, что способствовало раннему развитию поливного земледелия.

Все это способствовало экономическому укреплению и политическому прогрессу Картли.

შინაარსი

შესავალი 3
თავი I. მემინდვრეობა თუშეთში 12
თავი II. მემინდვრეობა ფშავში 55
თავი III. მემინდვრეობა ხევსურეთში 101
თავი IV. მემინდვრეობა თერგის ხეობაში 144
თავი V. მემინდვრეობა მესხეთ-ჯავახეთში 189
თავი VI. მემინდვრეობა კახეთში 217
თავი VII. მემინდვრეობა ქართლში 265
დასკვნა 303
Полеводческая культура Восточной Грузии (резюме) 309